MODULE CATALOG

PAGE	PART#	300	301	MODULE DESCRIPTION
1÷3	TABLE OF CONTENTS			
4	1AF 017 53 0	X	X	BEAM CONTROL
5	1AF 018 00 0.3	X		2x25V, 2x27V SUPPLY
6	1AF 018 00 0		X	27V SUPPLY
7,9	1AF 018 01 0	X		2x30V SUPPLY
8,9	1AF 018 02 0	X		2x20V, 24V SUPPLY
10	1AF 018 03 0.3	X		13V, 2x25V, 26V, 150V SUPPLY
11	1AF 018 03 0	X	X	
12	1AF 018 04 0.3	X		2x14V, 3x24V SUPPLY
13	1AF 018 04 0		X	14V, 2x24V SUPPLY
14	1AF 018 05 0	X	X	13V, 2x25V, 200V SUPPLY
15	1AF 018 07 0.4	X		6,7V, 2x510V SUPPLY
16	1AF 018 07 0		X	6,7V, 510V SUPPLY
17	1AF 018 08 0	X	X	3x(2x22V/0,1A) SUPPLY
18	1AF 018 09 0.3	X		3x48V/1A, 24V/1A SUPPLY
19	1AF 018 09 0	X	X	
20	1AF 018 10 0.3	X		4x43V/4,5A SUPPLY
21	1AF 018 10 0	X	X	
22	1AF 018 11 0.4	X		2x25V, 34V, 2x35V SUPPLY
23	1AF 018 11 0		X	2x35V SUPPLY
24	1AF 018 12 0.3	X		20V/1A, 2x22V/0,3A SUPPLY
25	1AF 018 12 0	X	X	
26	1AF 018 13 1.2	X		2x15V REGULATOR
27	1AF 018 13 1	X	X	
28	1AF 018 14 0	X	X	4x22V REGULATOR
29	1AF 018 15 1	X	X	CURRENT SOURCE
30	1AF 018 16 0.2	X		VALVE DELAYS
31	1AF 018 16 0	X	X	
32	1AF 018 17 1	X	X	EXPOSURE DISPLAY DRIVERS
33÷4	1AF 018 18 0	X	X	ASTIGMATISM & TILT SOURCE
35	1AF 018 19 0	X		5V LOGIC SUPPLY
36	1AF 018 21 0	X	X	REFERENCE VOLTAGE REGULATOR
37	1AF 018 22 1.3	X		CRT SUPPLY
38	1AF 018 22 1		X	
39	1AF 018 23 1	X	X	CATHODE SUPPLY
40	1AF 018 24 0	X		500÷1500V VOLTAGE REGULATOR
41	1AF 018 25 1	X		DEFLECTION AMPLIFIER
42	1AF 018 26 1.2	X		SCREEN AMPLIFIER
43	1AF 018 26 1	X	X	
44	1AF 018 27 0	X	X	VIDEO AMPLIFIER 1
45	1AF 018 28 0	X	X	VIDEO AMPLIFIER 2
46	1AF 018 29 0	X	X	GAMMA CORRECTION
47	1AF 018 30 0	X	X	MICROSCOPE AMPLIFIER
48	1AF 018 31 0	X		BIAS SWITCHING
49	1AF 018 32 0	X		VARIABLE MAGNIFICATION
50	1AF 018 33 1	X	X	COARSE MAGNIFICATION
51	1AF 018 34 0	X		MAIN OSCILLATOR
52	1AF 018 37 1	X	X	IMAGE GENERATOR
53	1AF 018 38 0	X	X	RETRACE BLANKING & SHUTTER CTRL.
54	1AF 018 39 0	X	X	LINE GENERATOR
55	1AF 018 40 0.3	X		S GENERATORS
56	1AF 018 40 0	X	X	
57	1AF 018 41 0	X		ELECTRONIC VIEW PAN
58	1AF 018 42 1	X	X	MAGNIFICATION 1
59	1AF 018 43 0	X	X	±15V REGULATED POWER SUPPLY
60	1AF 018 44 1	X	X	BRIGHTNESS & CONTRAST
61	1AF 018 45 0	X	X	OBJECTIVE AND CONDENSER I SOURCE
62	1AF 018 46 0	X	X	LENS PROT. & STIGMATOR REGULATOR
63	1AF 018 47 0	X	X	PICOAMMETER
64	1AF 018 48 0.3	X		LOGIC
65	1AF 018 48 0	X	X	

THIS CATALOG COVERS ALL DOCUMENTED 300/S AND 301/S MODULES.
CIRCUIT DIAGRAMS (SCHEMATICS) ARE A WORK IN PROGRESS.

Scale	Designed	Norm. ref.	T.P.V.	Change No.	Date	Revision
	Tested	Released to prod.	For verification			
	Approved	Date 11.9.2026.				
Sunderland Ober Consulting (Norway) © 2026	Type		Old Drawing	Pages 3	Page 0	
	Name CONTENTS		-			

MODULE CATALOG

PAGE	PART#	300	301	MODULE DESCRIPTION
66	1AF 018 49 0	X		REFERENCE SWITCHING
67	1AF 018 50 1	X	X	FARADAY CAGE BIAS
68	1AF 018 51 1.2	X		VACUUM GAGES
69	1AF 018 51 1	X	X	
70	1AF 018 52 1	X	X	DIGITAL CLOCK
71	1AF 018 53 1.2	X		INTERLOCKS
72	1AF 018 53 1	X	X	
73÷4	1AF 018 54 0	X	X	UPPER DEFLECTION CONTROL
75	1AF 018 55 0	X		MULTIPLIER 1
76	1AF 018 56 0	X		MULTIPLIER 2 (SUPPLY)
77	1AF 018 57 0	X		MULTIPLIER 3 (SUPPLY)
78	1AF 018 58 1	X		MULTIPLIER 4 (REGULATOR)
79	1AF 018 63 2	X	X	DIMMER
80	1AF 018 64 .	T		PHOTOMULTIPLIER AMPLIFIER
81	1AF 018 65 2	X	X	VALVE OUTPUT STAGE
82	1AF 018 66 1	X	X	SWITCH CONNECTION
83	1AF 018 67 0	X	X	VACUUM CIRCUIT INDICATORS
84	1AF 018 68 0	X	X	13V, 2x25V MAGNIFICATION SUPPLY
85	1AF 018 69 1	X		PROTECTION CIRCUIT
86	1AF 018 72 .	X		CONTROLLER
87	1AF 018 73 0	X	X	±15V VOLTAGE REFERENCE
88	1AF 018 74 1	X		±15V LOW POWER SUPPLY
89	1AF 018 75 1	X	X	MAGNIFICATION DISPLAY
90	1AF 018 76 1	X	X	MAGNIFICATION DISPLAY DRIVER
91	1AF 018 77 0	X	X	MAGNIFICATION 3
92	1AF 018 78 1	X	X	MAGNIFICATION 4
93	1AF 018 79 1	X	X	MAGNIFICATION 6
80	1AF 018 81 .	T		PHOTOMULTIPLIER DIVIDER
94	1AF 018 82 1	X	X	DECODER
95	1AF 018 83 1	X	X	IMAGE DISPLAY LOGIC
96	1AF 018 85 1	X	X	IMAGE DISPLAY
97	1AF 018 86 0	X	X	±15V REGULATOR
98÷9	1AF 018 87 0	X	X	±15V STABILIZER
100	1AF 018 88 1	X		VN SUPPLY
101	1AF 018 89 0	X	X	ASSEMBLY
102	1AF 018 91 0	X	X	POSITIVE ALARM
103	1AF 018 92 0	X	X	DIVIDER
104	1AF 018 93 0	X	X	SOURCE
105	1AF 018 94 0	X	X	EXCITER AND REFERENCE
106	1AF 018 95 0	X	X	AMPLIFIER
107	1AF 018 96 0	X	X	OUTPUT STAGE
108	1AF 018 97 0	X	X	±15V SUPPLY
109	1AF 018 98 0	X	X	ADDER AND INVERTER
110	1AF 018 99 0	X		PREAMPLIFIER
111	1AF 026 51 0		X	ELECTRONIC SWITCH
112	1AF 026 52 0		X	LINE GENERATOR
113	1AF 026 53 0		X	FILTERED RECTIFIER
114	1AF 026 54 0		X	LENGTH MEASUREMENT
115	1AF 026 55 0		X	CORRECTOR
116	1AF 026 56 0		X	RECTIFIER
117	1AF 026 57 0		X	5V REGULATOR
118	1AF 026 58 0		X	LENGTH MEASUREMENT
119	1AF 026 59 0		X	SUBJECT ROTATION
120	1AF 026 60 0		X	DISPLAY
121	1AF 026 61 0		X	ELECTRONIC VIEW PAN
122	1AF 026 62 0		X	PAN INHIBIT & ENCODER
123	1AF 840 42 0	X		HEATER OSCILLATOR
124÷5	1AF 840 49 0		X	REFERENCE SWITCHING
126	1AF 840 50 0		X	VARIABLE MAGNIFICATION
127	1AF 857 60 0	T		PHOTOMULTIPLIER DIVIDER
128	1AF 869 00 1	X		48V REGULATED SUPPLY
129	1AF 869 02 1	X		2x30V REGULATED SUPPLY
130	1AF 869 03 1	X		5V REGULATOR FOR DIGITAL LOGIC

Scale	Designed		Norm. ref.	T.P.V.	Change No.	Date	Revision
	Tested		Released to prod.	For verification			
	Approved		Date 11.9.2026.				
Sunderland Ober Consulting (Norway) © 2026	Type			Old Drawing	Pages 3	Page 1	
	Name	CONTENTS					
					-		

MODULE CATALOG

PAGE	PART#	300	301	MODULE DESCRIPTION	PAGE	PART#	300	301	MODULE DESCRIPTION
131	1AF 869 67 1	X		+18kV SUPPLY MULTIPLIER ASSY					
132	1AF 869 72 1	X		PANEL ILLUMINATION REGULATOR					
131	1AN 280 79 1	X		+18kV SUPPLY					
133	1AN 281 40 0		X	+11kV SUPPLY					
134	1AN 281 41 0	X	X	+18kV SUPPLY					
135	1AN 281 42 0		X	(-1,5kV) SUPPLY					

CHANGES

9000-001 (269):
1AF 018 46 0.4: Corrected C16 designator to C6.
9000-002 (269):
1AF 018 51 1.2b, 51 1.4: Corrected orientation of I0101.
9000-003 (269):
1AF 018 00 0.3b, 00 0.4, 03 0.3b, 03 0.4, 04 0.3b, 04 0.4,
05 0.5, 07 0.4b, 07 0.6, 08 0.4, 09 0.3b, 09 0.5,
11 0.4b, 11 0.7, 12 0.3b, 12 0.5, 68 0.4: Corrected the titles.
11.9.2026:
Cleaned up Table of Contents table outlines. Removed a few leftover reference bitmaps.
1AF 018 01 0, 10 0.3, 30 0, 31 0, 47 0, 67 0:
Finished drawing 1:1 scale details.
1AF 018 32 0: Shown previously missing text.

Scale	Designed	Norm. ref.	T.P.V.	Change No.	Date	Revision
	Tested	Released to prod.	For verification			
	Approved	Date 11.9.2026.	CC BY NC SA			
Sunderland Ober Consulting (Norway) © 2026	Type		Old Drawing	Pages 3	Page 2	
	Name CONTENTS			-		

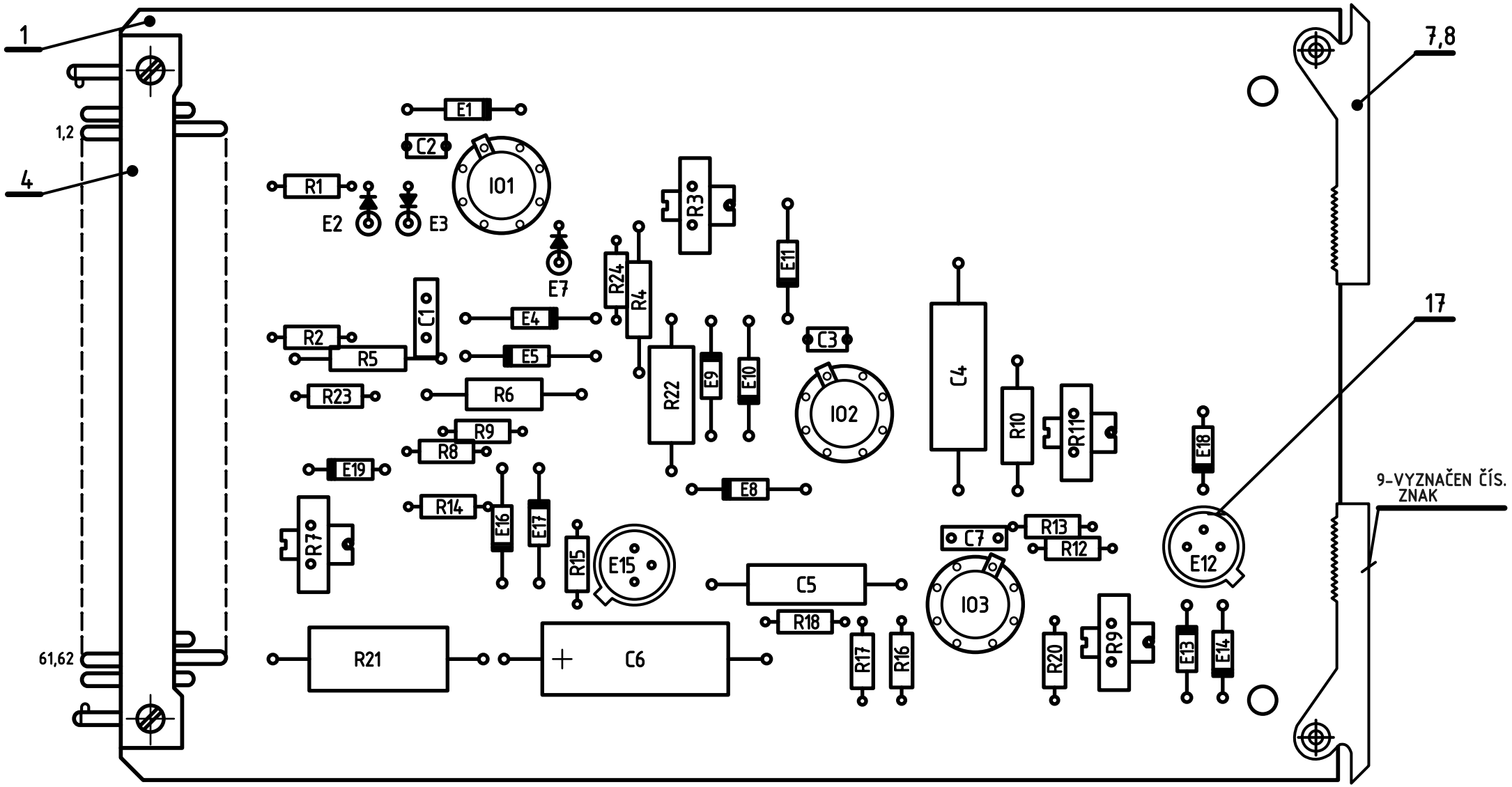

MONTÁŽ VÍDLICE DÍL 4 PODLE P1A 4054
NASTAVENÍ NAVÁDECÍCH KOLÍKŮ A1

ZAPOJENO PODLE SCHEMA 1AK 064 03.
ZHOTOVENO PODLE P1A 3083.

Měřítko	Vypracoval J.S.	Norm. ref.	T.P.V.				
	Přezkoušal	Uvolněno pro výrobu 823	pro ověř. sériI 771	2415-323	854	Koncovka	3
	Schválil	Datum 11.3.1982.		2414-339	844		2
	Typ 300/S, 301/S			2419-???	838		1
Závod číslo 24 Oddělení 819	Název ŘÍZENI PAPRSKU BEAM CONTROL		Starý výkres 2412-807	Listů	List		
			Courtesy of Sunderland Ober Consulting (Norway) © 2026 2026-08-27	1AF 017 53 0			

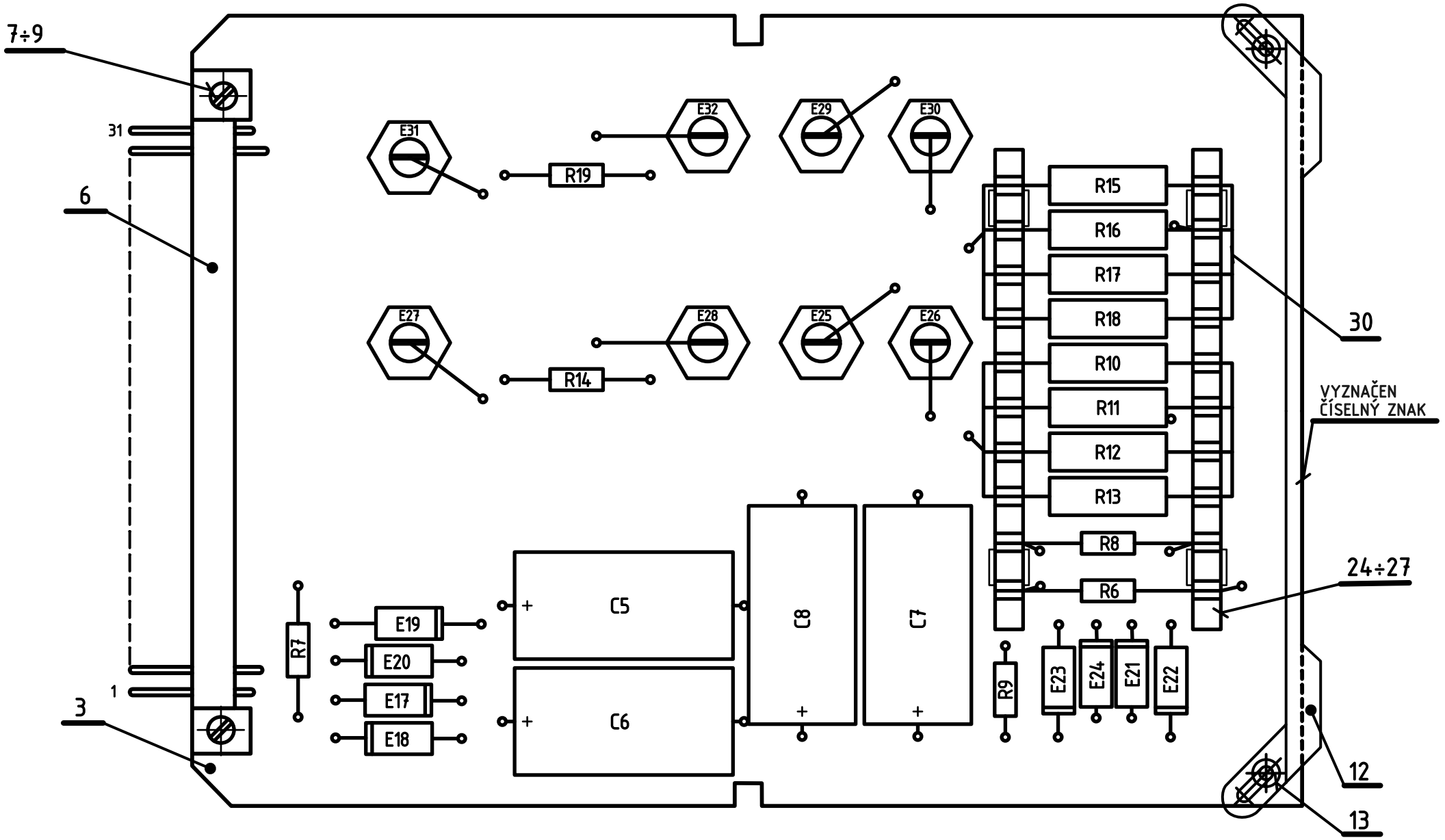

NASTAVENO A KONTROLOVÁNO PODLE REVIZNÍHO PŘEDPISU 1X3 710 27 ODSTAVEC 3.16.

ZAPOJENO PODLE SCHEMA 1AN 290 92 l.02
ZHOTOVENO PODLE P1A 3083.

Měřítko 2:1	Vypracoval Juráš	Norm. ref.	T.P.V.	Číslo změny 9000-003	Datum 269	Koncovka	3b
	Přezkoušal	Uvolněno pro výrobu	pro ověř. sériI 771	2410-340	811		3
	Schválil	Datum 12.4.1976.		2419-325	801		2
				2417-301	774		1
Závod číslo 24 Oddělení 819	Typ 300/S			Starý výkres PŘEKRESLEN	Listů 1	List 0	
	Název ZDROJ / SUPPLY 2x25V, 2x27V			Courtesy of Sunderland Ober Consulting (Norway) © 2026 2026-08-27	1AF 018 00 0.3		

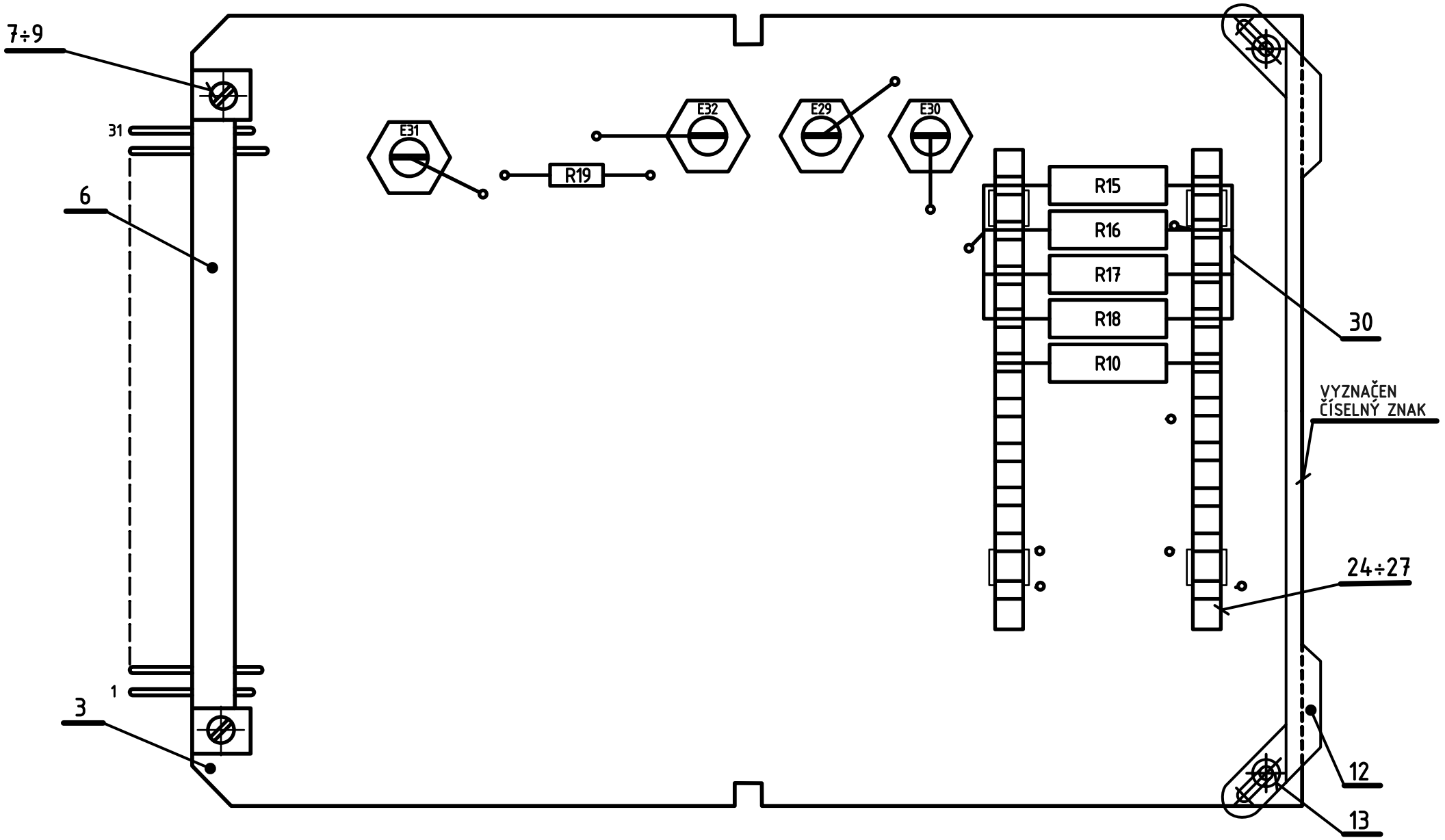

NASTAVENO A KONTROLOVÁNO PODLE REVIZNÍHO PŘEDPISU 1X3 710 27 ODSTAVEC 3.16.

ZAPOJENO PODLE SCHEMA 1AN 290 92 l.02
ZHOTOVENO PODLE P1A 3083.

Měřítko 2:1	Vypracoval	Norm. ref.	T.P.V.	Číslo změny 2414-339	Datum 844	Koncovka 4
	Přazkoušal	Uvolněno pro výrobu	pro ověř. sérii 771	2410-340	811	3
	Schválil	Datum 12.4.1976.		2419-325	801	2
				9000-003	269	5
TESLA Závod číslo 24 Oddělení 819	Typ 301/S		Starý výkres PŘEKRESLEN	Listů 1	List 0	
	Název ZDROJ / SUPPLY 27V		Courtesy of Sunderland Ober Consulting (Norway) © 2026 2026-08-27	1AF 018 00 0		

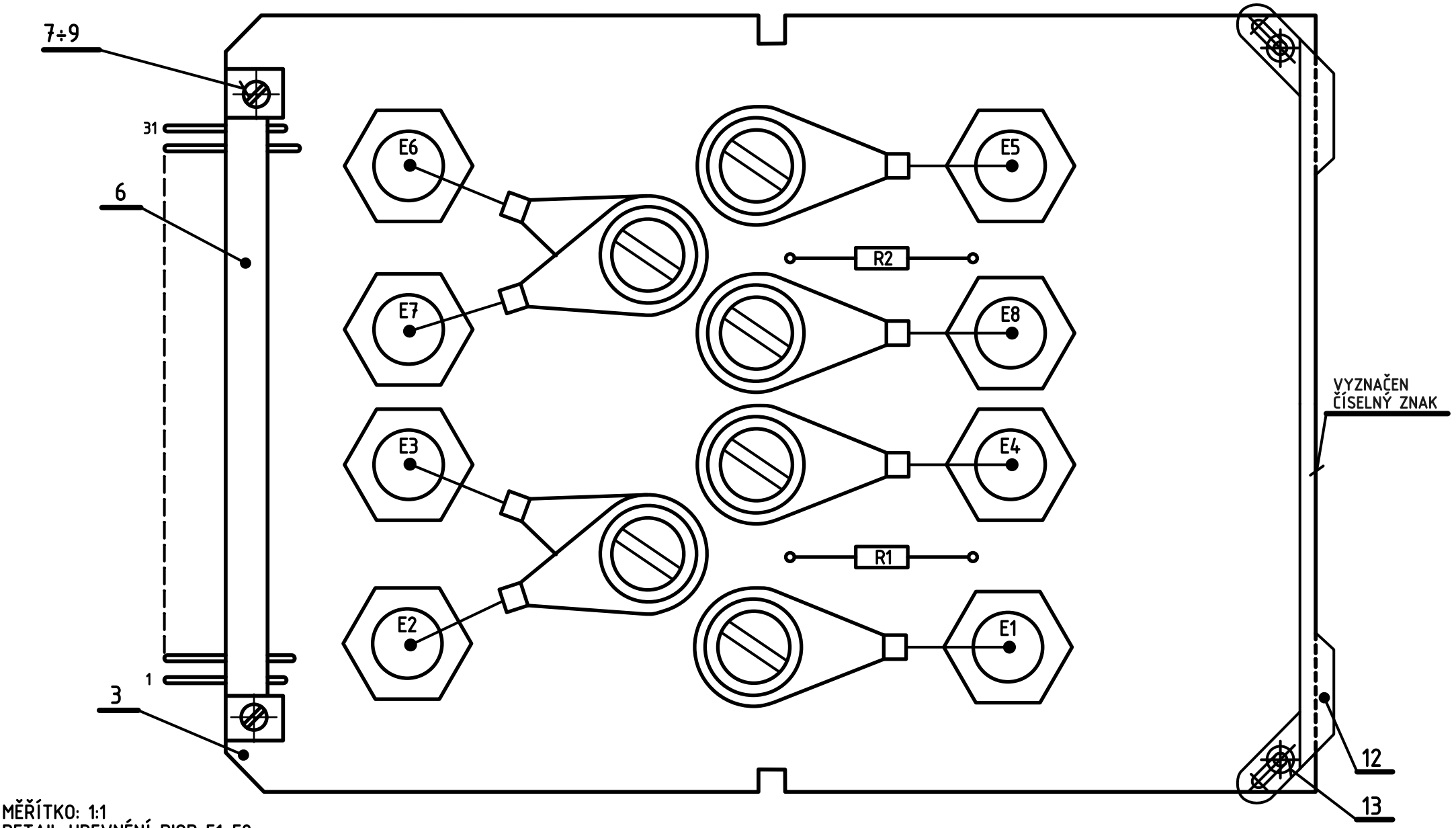

MĚŘÍTKO: 1:1
DETAIL UPEVNÉNÍ DIOD E1÷E8

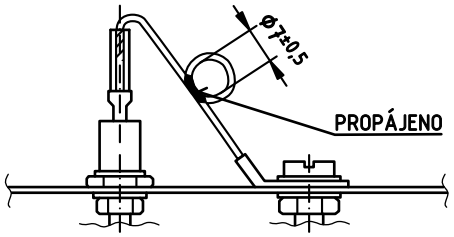

NASTAVENO A KONTROLOVÁNO PODLE REVIZNÍHO PŘEDPISU 1X3 710 27 ODSTAVEC 3.15.2.

ZAPOJENO PODLE SCHEMA 1AN 290 92 l.02

ZHOTOVENO PODLE P1A 3083.

Měřítko 2:1	Vypracoval	Norm. ref.	T.P.V.	Číslo změny 2410-346	Datum 811	Koncovka 4
	Přazkoušal	Uvolněno pro výrobu	pro ověř. sérii 771	2419-325	801	3
	Schválil	Datum 20.4.1976.		2419-324	801	2
				2417-301	774	1
TESLA Závod číslo 24 Oddělení 819	Typ 300/S		Starý výkres PŘEKRESLEN	Listú 1	List 0	
	Název ZDROJ / SUPPLY 2x30V		Courtesy of Sunderland Ober Consulting (Norway) © 2026 2026-08-27	1AF 018 01 0		

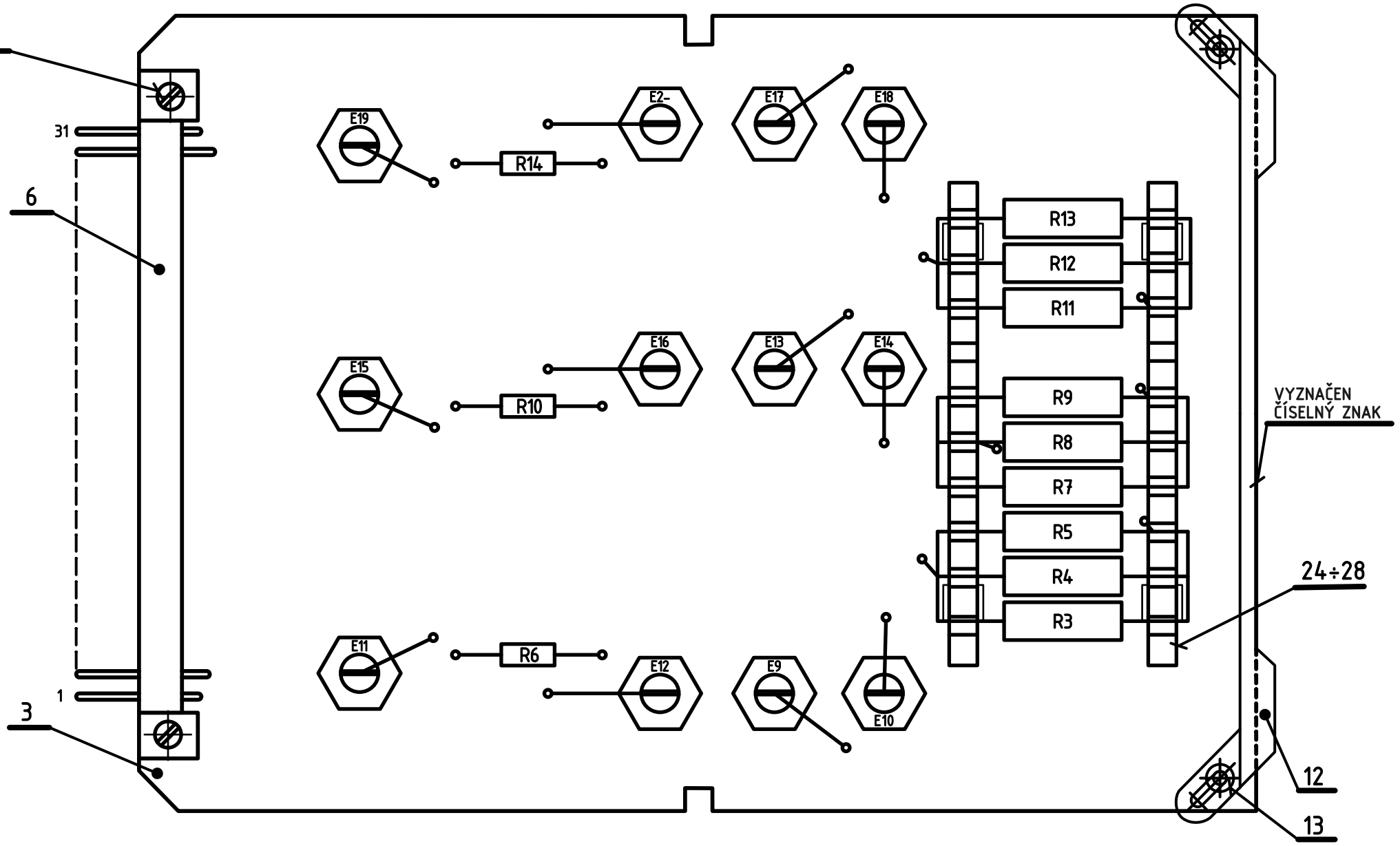

NASTAVENO A KONTROLOVÁNO PODLE REVIZNÍHO PŘEDPISU 1X3 710 27 ODSTAVEC 3.15.2.

ZAPOJENO PODLE SCHEMA 1AN 290 91 l.02
ZHOTOVENO PODLE P1A 3083.

Měřítko 2:1	Vypracoval	Norm. ref.	T.P.V.	Číslo změny	Datum	Koncovka
	Přazkoušal	Uvolněno pro výrobu	pro ověř. sérii 771	2410-346	811	3
	Schválil	Datum 20.4.1976.		2419-325	801	2
				2417-301	774	1
TESLA Závod číslo 24 Oddělení 819	Typ 300/S, 3501/S		Starý výkres PŘEKRESLEN	Listú 1	List 0	
	Název ZDROJ / SUPPLY 2x20V, 24V		Courtesy of Sunderland Ober Consulting (Norway) © 2026 2026-08-27	1AF 018 02 0		

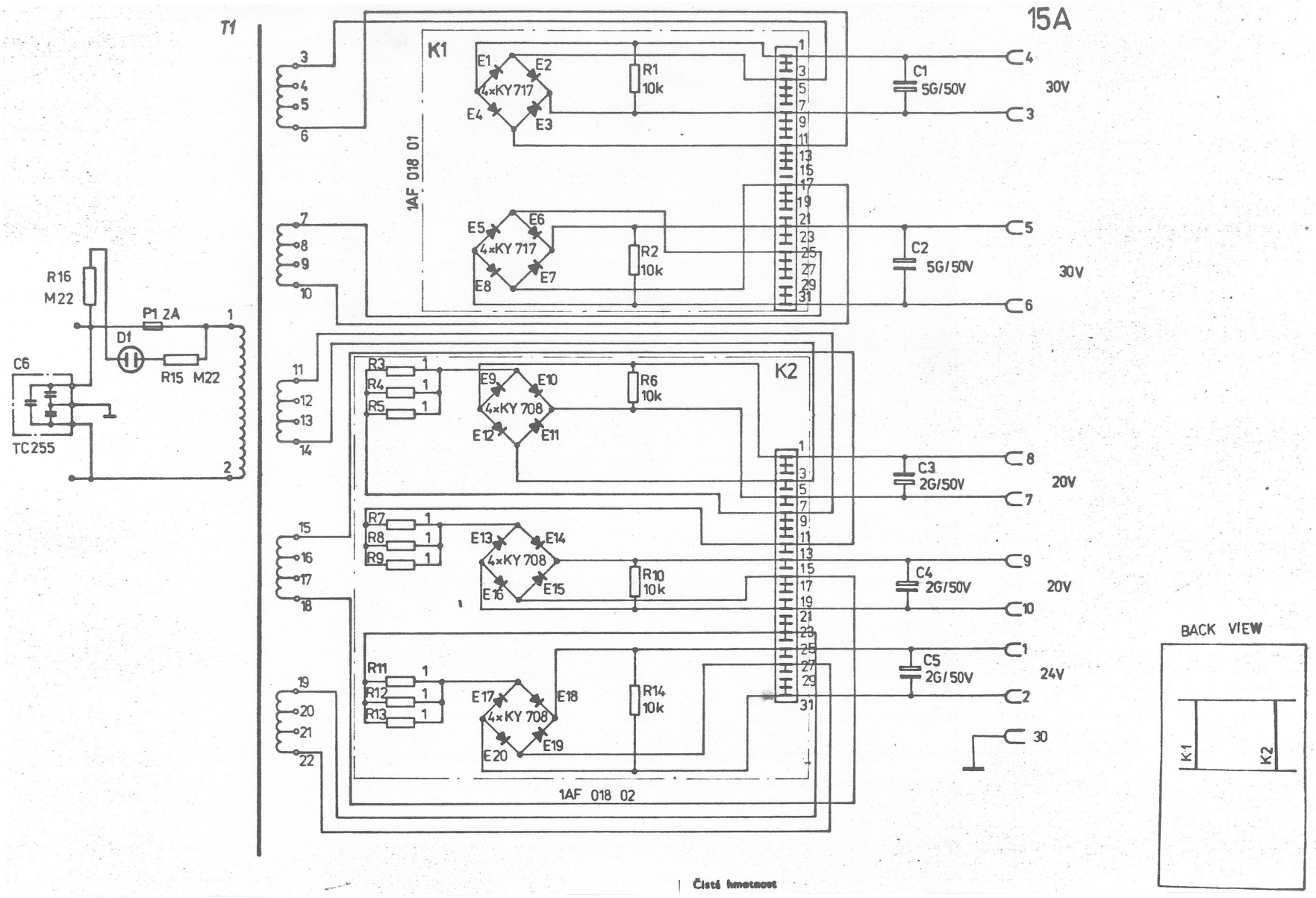

Měřítko –	Vypracoval	Norm. ref.	T.P.V.	Číslo změny	Datum	Koncovka
	Přezkoušal	Uvolněno pro výrobu 774	pro ověř. sériI	2419-620	801	1
	Schválil	Datum 15.6.1977.				

Typ 300/S

Název

ZDROJ VN P15
SUPPLY

Starý výkres PŘEKRESLEN | Listů 2 | List 02

Závod číslo 24
Oddělení 819

Courtesy of Sunderland Ober Consulting (Norway)
© 2026 2026-08-27

1AN 290 91 0

(NO TEXT)

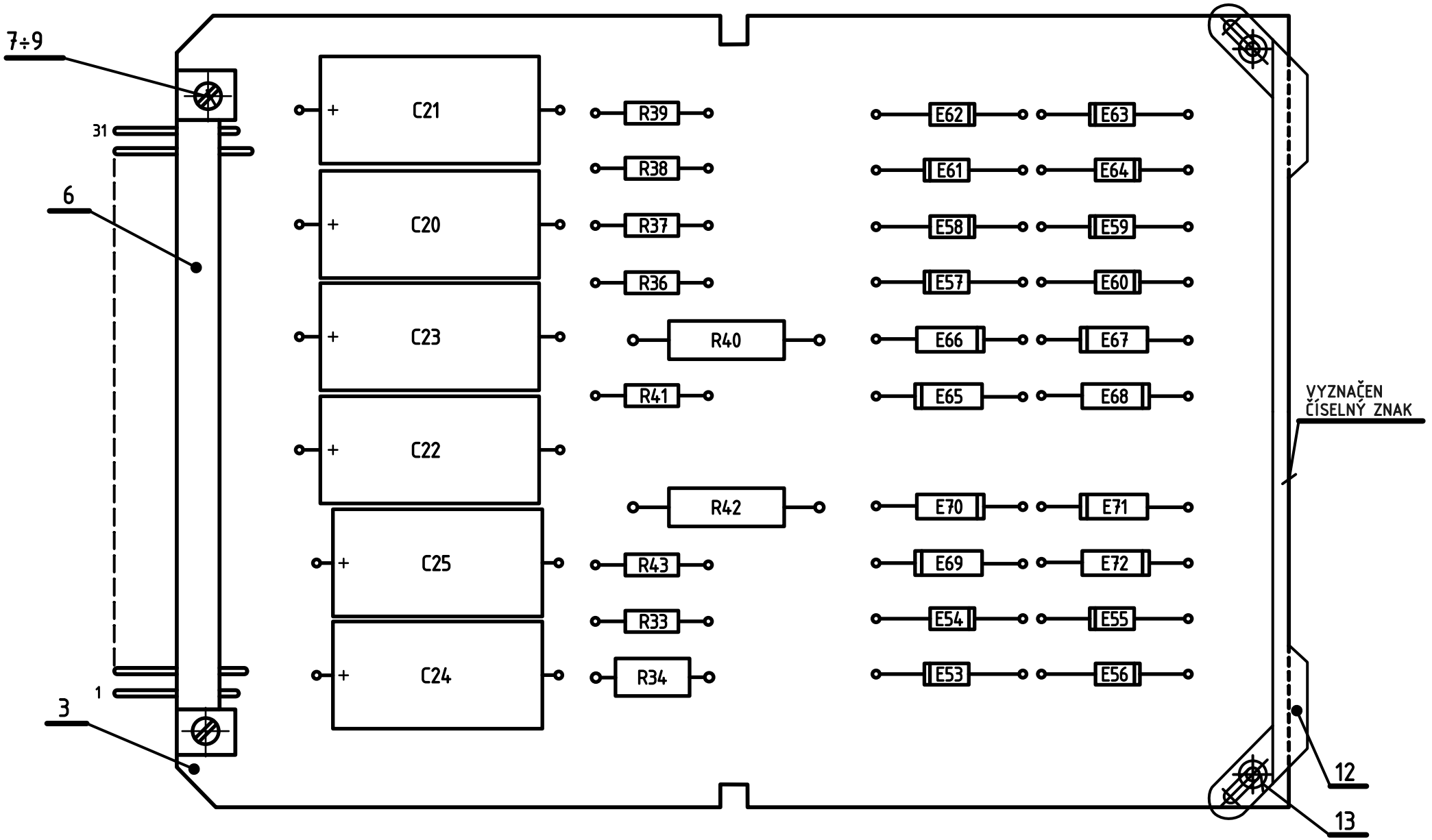

VZDÁLENOST ODPORŮ R33,R36,R38,R40,R41,R42
OD DESKY DÍL 3 JE 5mm

NASTAVENO A KONTROLOVÁNO PODLE REVIZNÍHO
PŘEDPISU 1X3 710 27 ODSTAVEC 3.16.

ZAPOJENO PODLE SCHEMA 1AN 290 92 l.02
ZHOTOVENO PODLE P1A 3083

Měřítko 2:1	Vypracoval	Norm. ref.	T.P.V.	Číslo změny 9000-003	Datum 269	Koncovka	3b
	Přezkoušal	Uvolněno pro výrobu	pro ověř. sériI 771	2410-346	811		3
	Schválil	Datum 12.4.1976.		2419-325	801		2
				2417-304	774		1
Závod číslo 24 Oddělení 819	Typ 300/S			Starý výkres PŘEKRESLEN	Listů 1	List 0	
	Název ZDROJ / SUPPLY 13V, 2x25V, 26V, 150V			Courtesy of Sunderland Ober Consulting (Norway) © 2026 2026-08-27	1AF 018 03 0.3		

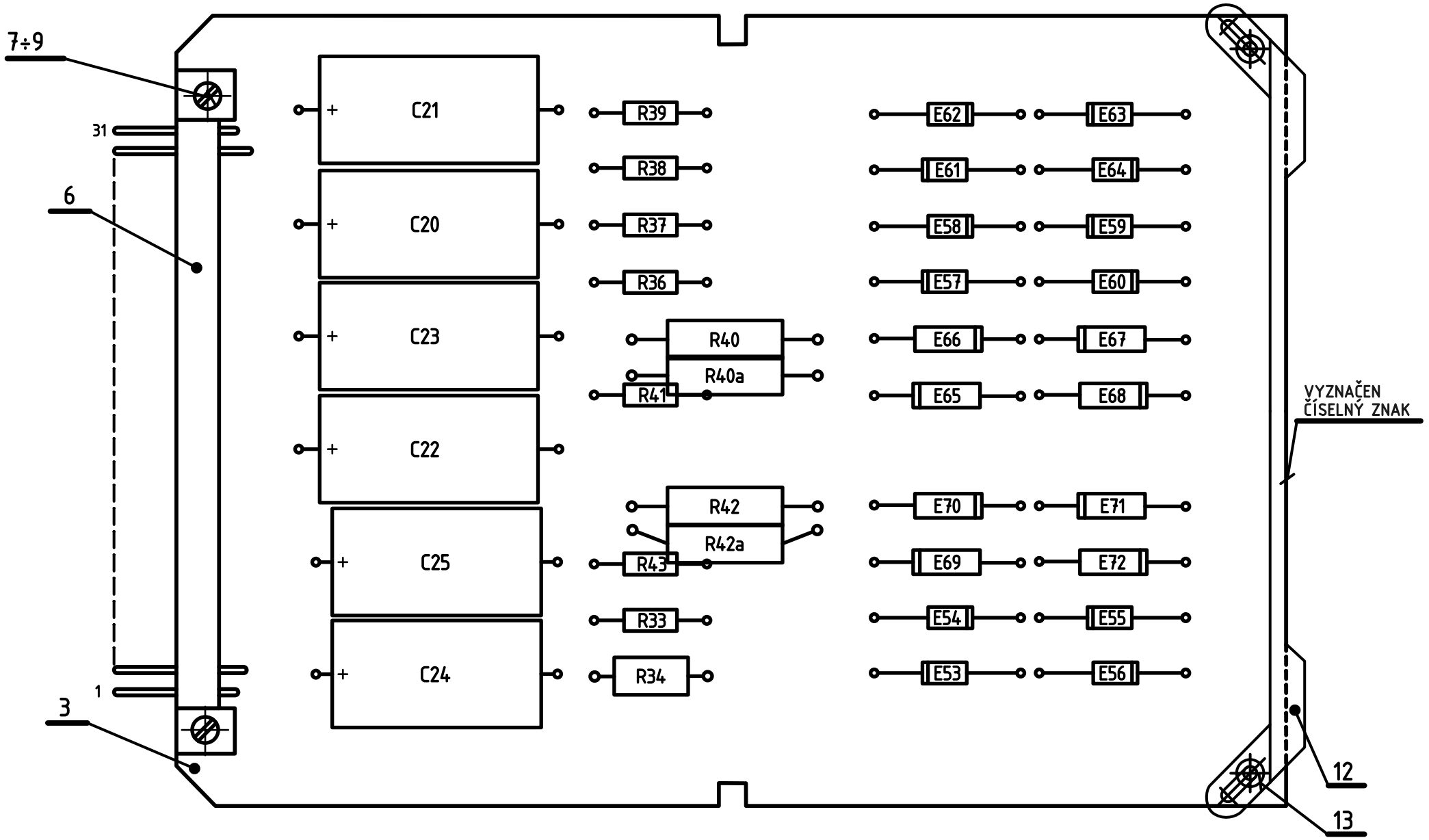

VZDÁLENOST ODPORŮ R33,R36,R38,R40,R41,R42
OD DESKY DÍL 3 JE 5mm

NASTAVENO A KONTROLOVÁNO PODLE REVIZNÍHO
PŘEDPISU 1X3 710 27 ODSTAVEC 3.16.

ZAPOJENO PODLE SCHEMA 1AN 290 92 l.02
ZHOTOVENO PODLE P1A 3083

Měřítko 2:1	Vypracoval	Norm. ref.	T.P.V.	Číslo změny	2414-339	Datum 844	Koncovka 4
	Přezkoušal	Uvolněno pro výrobu	pro ověř. sériI 771		2410-346	811	3
	Schválil	Datum 12.4.1976.			2419-325	801	2
					9000-003	269	5
Závod číslo 24 Oddělení 819	Typ 300/S, 301/S			Starý výkres PŘEKRESLEN	Listů 1	List 0	
	Název ZDROJ / SUPPLY 13V, 2x25V, 26V, 150V			Courtesy of Sunderland Ober Consulting (Norway) © 2026 2026-08-27		1AF 018 03 0	

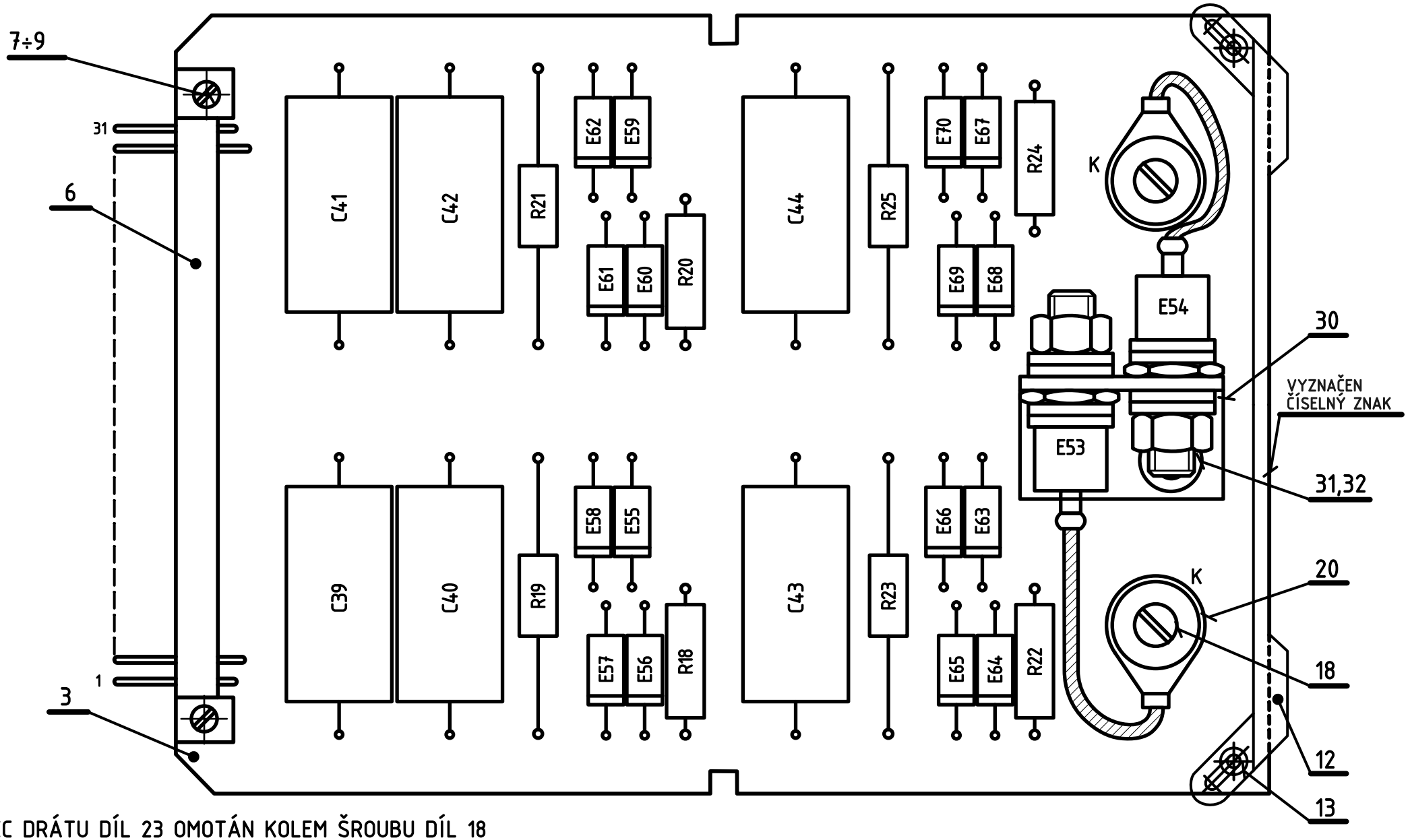

KONEC DRÁTU DÍL 23 OMOTÁN KOLEM ŠROUBU DÍL 18

VZDÁLENOST ODPORŮ R18,R20,R22,R24
OD DESKY DÍL 3 JE 5mm

NASTAVENO A KONTROLOVÁNO PODLE REVIZNÍHO
PŘEDPISU 1X3 710 27 ODSTAVEC 3.17.

ZAPOJENO PODLE SCHEMA 1AN 290 90 l.02
ZHOTOVENO PODLE P1A 3083

Měřítko 2:1	Vypracoval	Norm. ref.	T.P.V.	Číslo změny	9000-003	Datum	269	Koncovka	3b
	Přezkoušal	Uvolněno pro výrobu	pro ověř. séril 771		2410-346		811		3
	Schválil	Datum 20.4.1976.			2419-335		801		2
					2417-304		774		1
Závod číslo 24 Oddělení 819	Typ 300/S	Název ZDROJ / SUPPLY 2x14V, 3x24V		Starý výkres PŘEKRESLEN		Listů 1		List 0	
			Courtesy of Sunderland Ober Consulting (Norway) © 2026 2026-08-27	1AF 018 04 0.3					

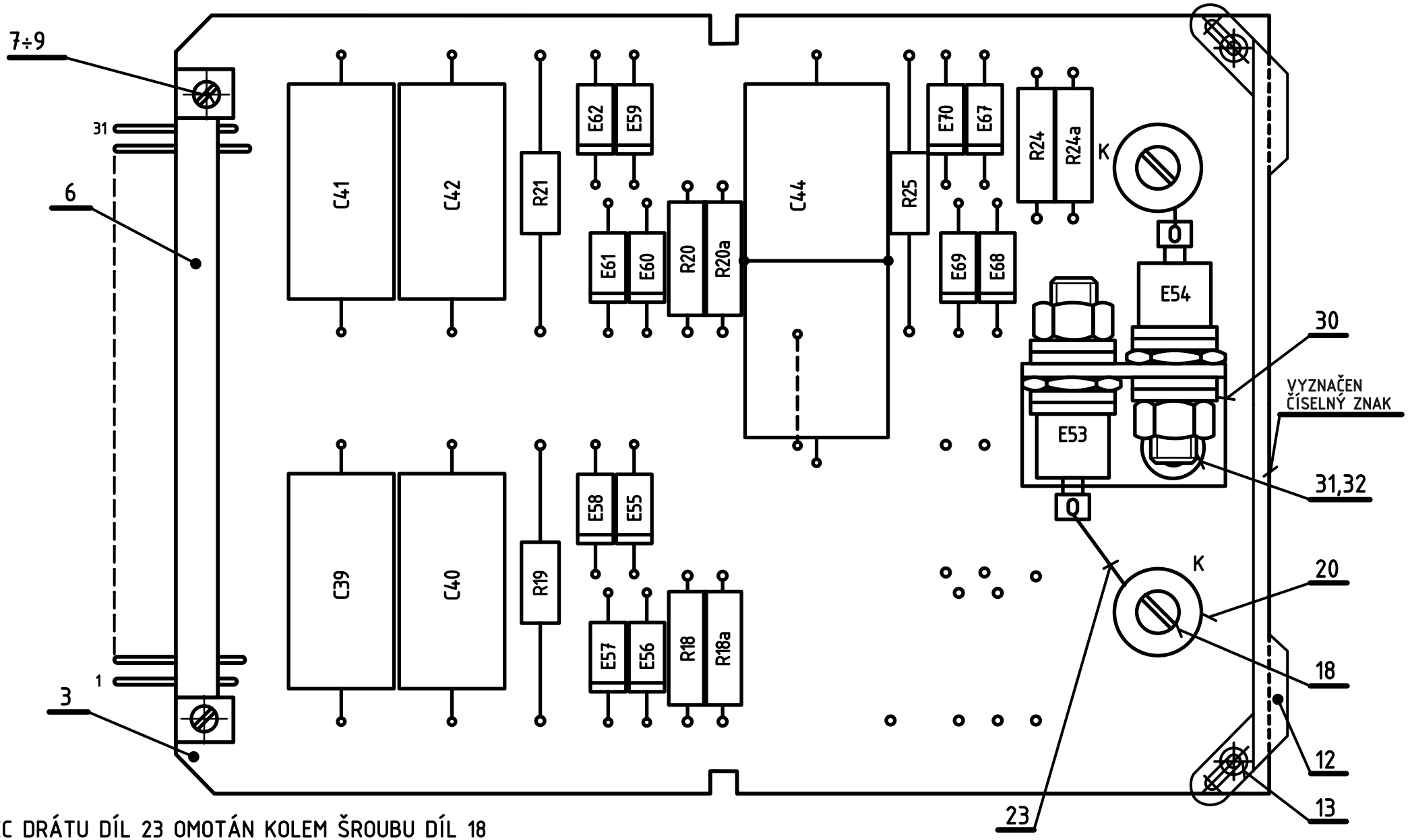

KONEC DRÁTU DÍL 23 OMOTÁN KOLEM ŠROUBU DÍL 18

VZDÁLENOST ODPORŮ R18,R20,R22,R24
OD DESKY DÍL 3 JE 5mm

NASTAVENO A KONTROLOVÁNO PODLE REVIZNÍHO
PŘEDPISU 1X3 710 27 ODSTAVEC 3.17.

ZAPOJENO PODLE SCHEMA 1AN 290 90 l.02
ZHOTOVENO PODLE P1A 3083

Měřítko 2:1	Vypracoval	Norm. ref.	T.P.V.	Číslo změny 2414-224	Datum 844	Koncovka	4
	Přezkoušal	Uvolněno pro výrobu	pro ověř. sériI 771	2410-346	811		3
	Schválil	Datum 20.4.1976.		2419-335	801		2
				9000-003	269		5
Závod číslo 24 Oddělení 819	Typ 301/S	Název ZDROJ / SUPPLY 14V, 2x24V		Starý výkres PŘEKRESLEN	Listů 1	List 0	
				Courtesy of Sunderland Ober Consulting (Norway) © 2026 2026-08-27	1AF 018 04 0		

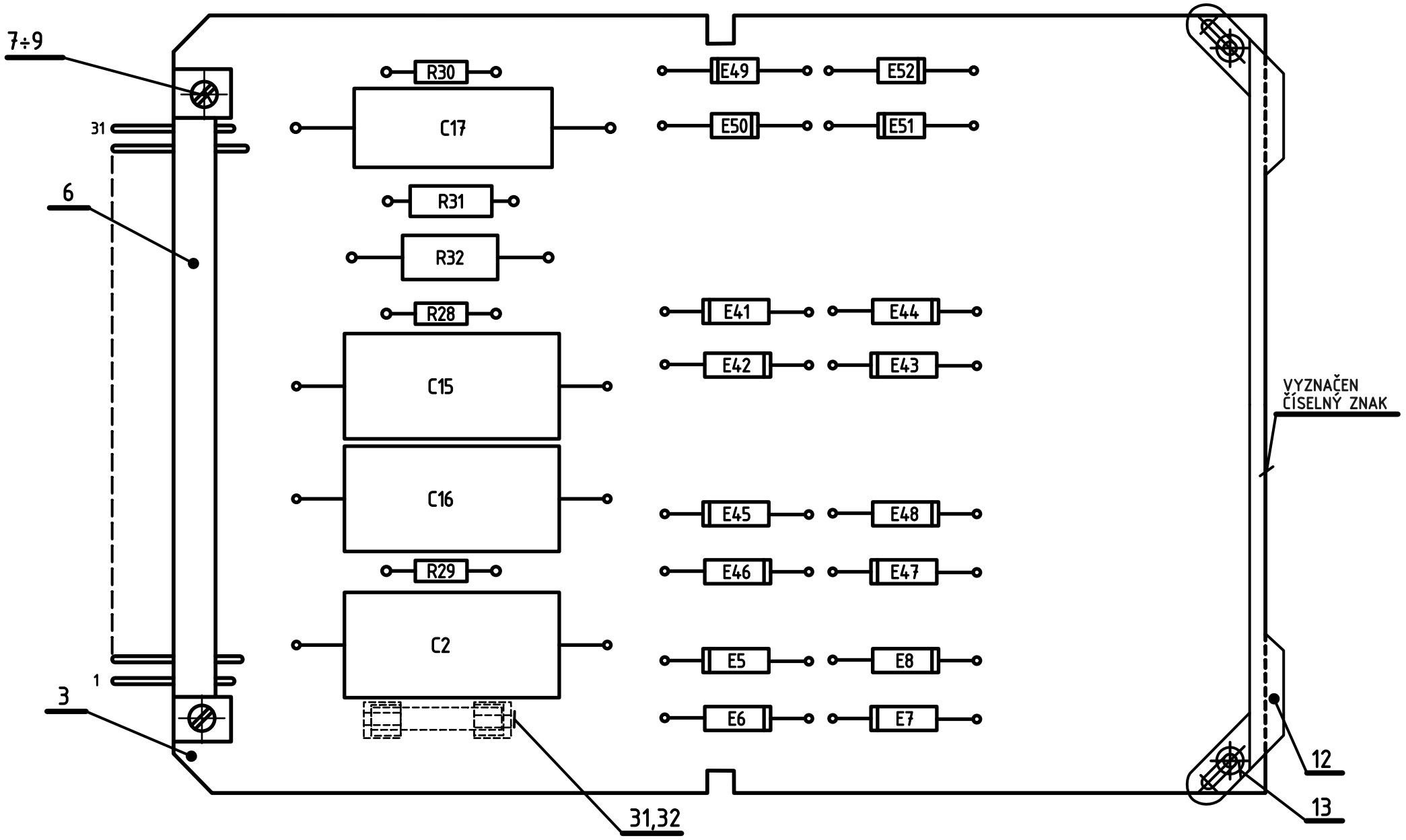

VZDÁLENOST ODPORŮ R28,R29,R30
OD DESKY DÍL 3 JE 5mm

NASTAVENO A KONTROLOVÁNO PODLE REVIZNÍHO
PŘEDPISU 1X3 710 27 ODSTAVEC 3.16.

ZAPOJENO PODLE SCHEMA 1AN 290 92 l.02
ZHOTOVENO PODLE P1A 3083

Měřítko 2:1	Vypracoval	Norm. ref. 27.6.1981	T.P.V.	Číslo změny 2410-346	Datum 811	Koncovka 4
	Přezkoušal	Uvolněno pro výrobu	pro ověř. sérii 771	2419-325	801	3
	Schválil	Datum 12.4.1976.		2417-333	782	2
	Typ 300/S, 301/S			9000-003	269	5
Závod číslo 24 Oddělení 819	Název ZDROJ / SUPPLY 13V, 2x25V, 200V			Starý výkres PŘEKRESLEN	Listů 1	List 0
				Courtesy of Sunderland Ober Consulting (Norway) © 2026 2026-08-27	1AF 018 05 0	

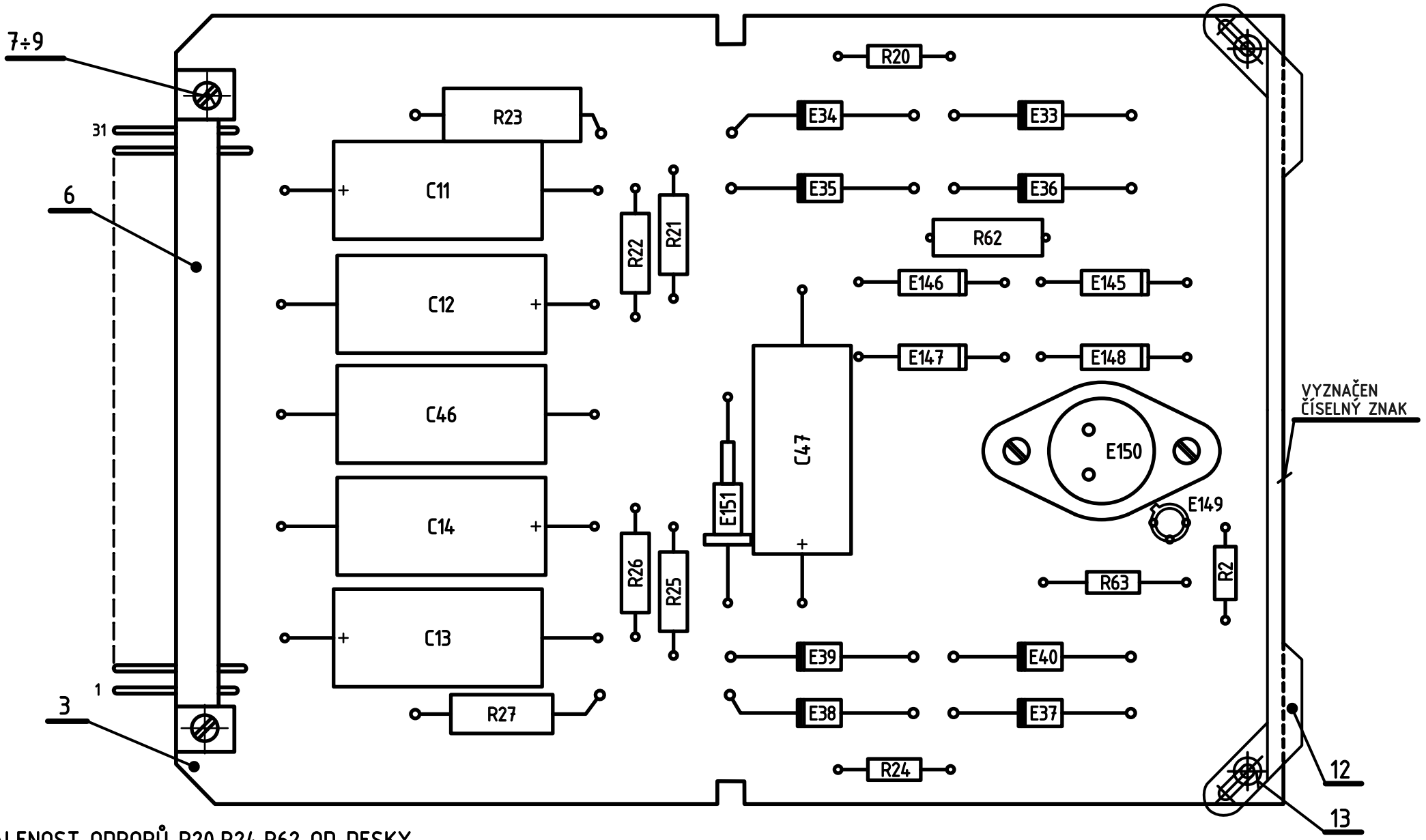

VZDÁLENOST ODPORŮ R20,R24,R62 OD DESKY
DÍL 3 JE 5mm

ODPORY R23 A R27 OSADIT OD TISKU.

NASTAVENO A KONTROLOVÁNO PODLE REVIZNÍHO
PŘEDPISU 1X3 710 27 ODSTAVEC 3.16.

ZAPOJENO PODLE SCHEMA 1AN 290 92 l.02
ZHOTOVENO PODLE P1A 3083

Měřítko 2:1	Vypracoval	Norm. ref.	T.P.V.	Číslo změny 2410-346	Datum 811	Koncovka 4
	Přezkoušal	Uvolněno pro výrobu	pro ověř. sériI 771	2419-325	801	3
	Schválil	Datum 12.4.1976.		2417-304	774	2
				9000-003	269	4b
Závod číslo 24 Oddělení 819	Typ 300/S	Název ZDROJ / SUPPLY 6,7V, 2x510V		Starý výkres PŘEKRESLEN	Listů 1	List 0
			Courtesy of Sunderland Ober Consulting (Norway) © 2026 2026-08-27	1AF 018 07 0.4		

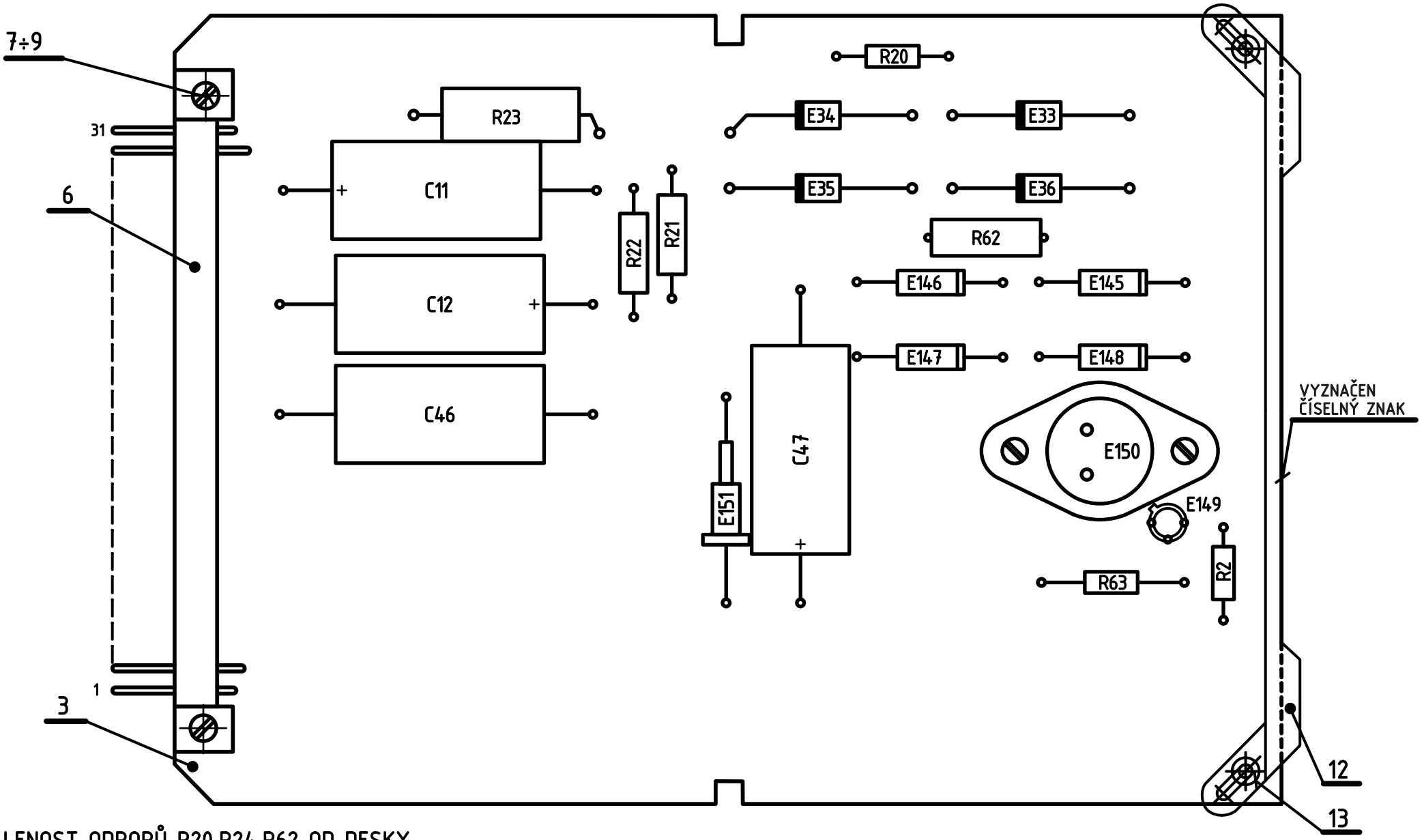

VZDÁLENOST ODPORŮ R20,R24,R62 OD DESKY
DÍL 3 JE 5mm

ODPORY R23 A R27 OSADIT OD TISKU.

NASTAVENO A KONTROLOVÁNO PODLE REVIZNÍHO
PŘEDPISU 1X3 710 27 ODSTAVEC 3.16.

ZAPOJENO PODLE SCHEMA 1AN 290 92 l.02
ZHOTOVENO PODLE P1A 3083

Měřítko 2:1	Vypracoval	Norm. ref	T.P.V.	Číslo změny 2410-346	Datum 811	Koncovka	4
	Přezkoušal	Uvolněno pro výrobu	pro ověř. sériI 771	2419-325	801		3
	Schválil	Datum 12.4.1976.		9000-003	269		6
				2412-307	823		5
Závod číslo 24 Oddělení 819	Typ 301/S		Název ZDROJ / SUPPLY 6,7V, 510V	Starý výkres PŘEKRESLEN	Listů 1	List 0	
				Courtesy of Sunderland Ober Consulting (Norway) © 2026 2026-08-27	1AF 018 07 0		

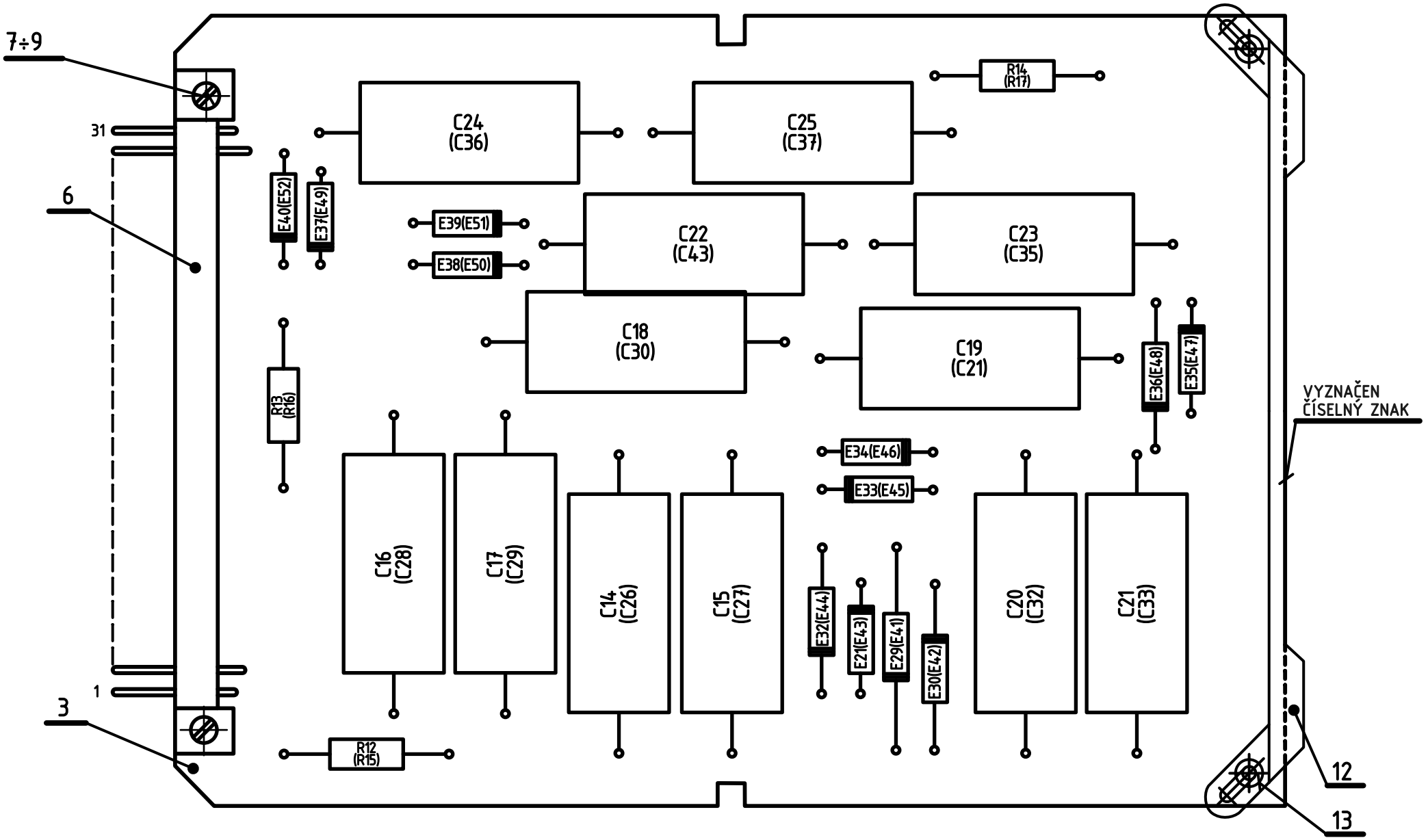

VZDÁLENOST ODPORŮ R12,R13,R14
OD DESKY DÍL 3 JE 5mm

NASTAVENO A KONTROLOVÁNO PODLE REVIZNÍHO
PŘEDPISU 1X3 710 27 ODSTAVEC 3.17.

ZAPOJENO PODLE SCHEMA 1AN 290 90 l.02
ZHOTOVENO PODLE P1A 3083

Měřítko 2:1	Vypracoval	Norm. ref.	T.P.V.	Číslo změny	9000-003	Datum	269
	Přezkoušal	Uvolněno pro výrobu	pro ověř. sérii 771		2410-346		811
	Schválil	Datum 20.6.1976.			2419-325		801
					2417-301		774
	Typ 300/S, 301/S					Koncovka	4 3 2 1
Závod číslo 24 Oddělení 819	Název ZDROJ / SUPPLY 3x(2x22V)			Starý výkres PŘEKRESLEN	Listů 1	List 0	
			Courtesy of Sunderland Ober Consulting (Norway) © 2026 2026-08-27	1AF 018 08 0			

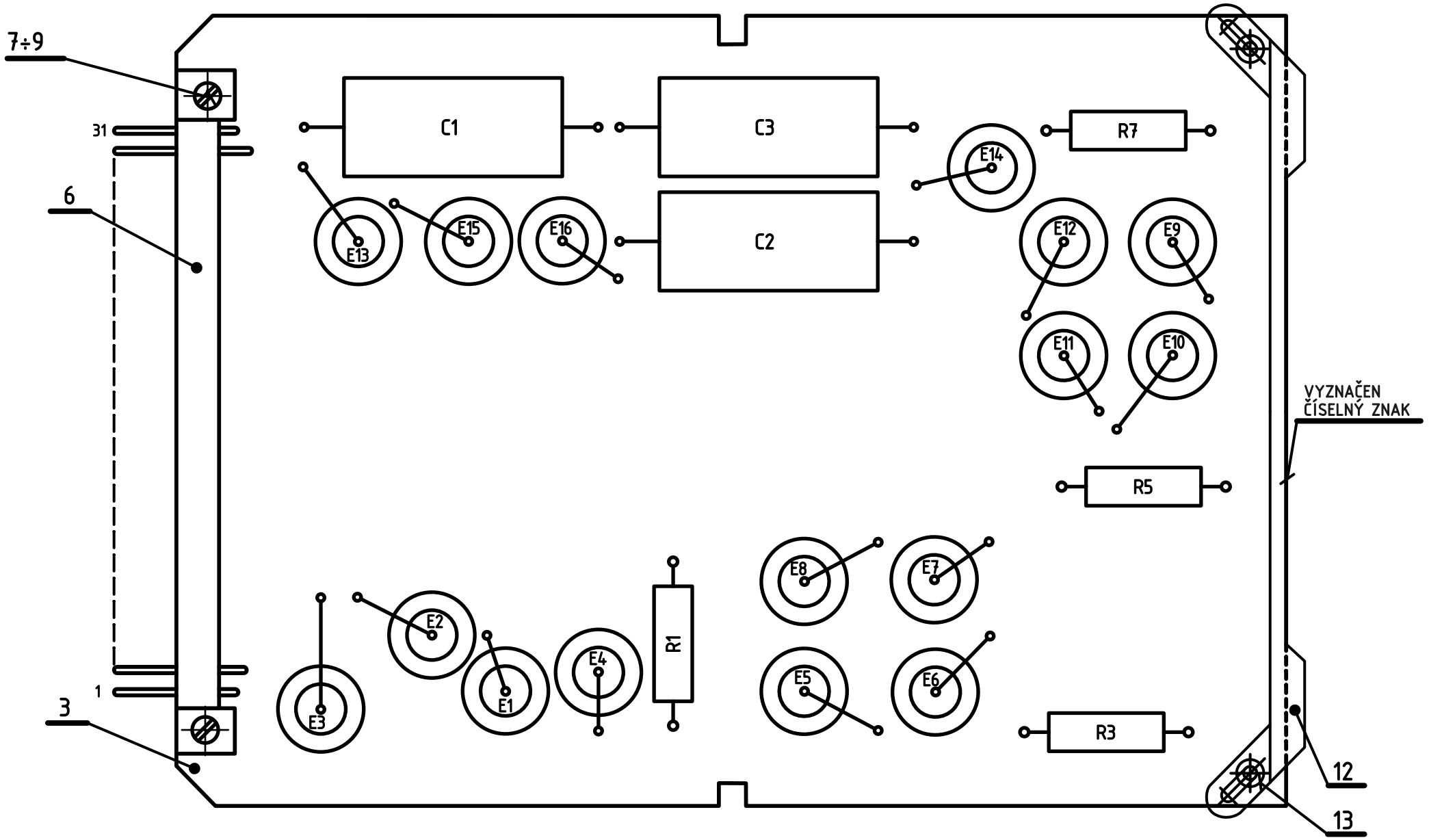

VZDÁLENOST ODPORŮ R1,R3,R5,R7 OD DESKY DÍL 3 JE 5mm

NASTAVENO A KONTROLOVÁNO PODLE REVIZNÍHO PŘEDPISU 1X3 710 27 ODSTAVEC 3.17.

ZAPOJENO PODLE SCHEMA 1AN 290 90 l.02

ZHOTOVENO PODLE P1A 3083

Měřítko 2:1	Vypracoval	Norm. ref.	T.P.V.	Číslo změny	9000-003	Datum	269	Koncovka	3b
	Přezkoušal	Uvolněno pro výrobu	pro ověř. sériI 771		2410-346		811		3
	Schválil	Datum 20.6.1976.			2419-325		801		2
					2417-301		774		1
Závod číslo 24 Oddělení 819	Typ 300/S			Starý výkres PŘEKRESLEN		Listů 1		List 0	
	Název ZDROJ / SUPPLY 3x48V/1A, 24V/1A			Courtesy of Sunderland Ober Consulting (Norway) © 2026 2026-08-27		1AF 018 09 0.3			

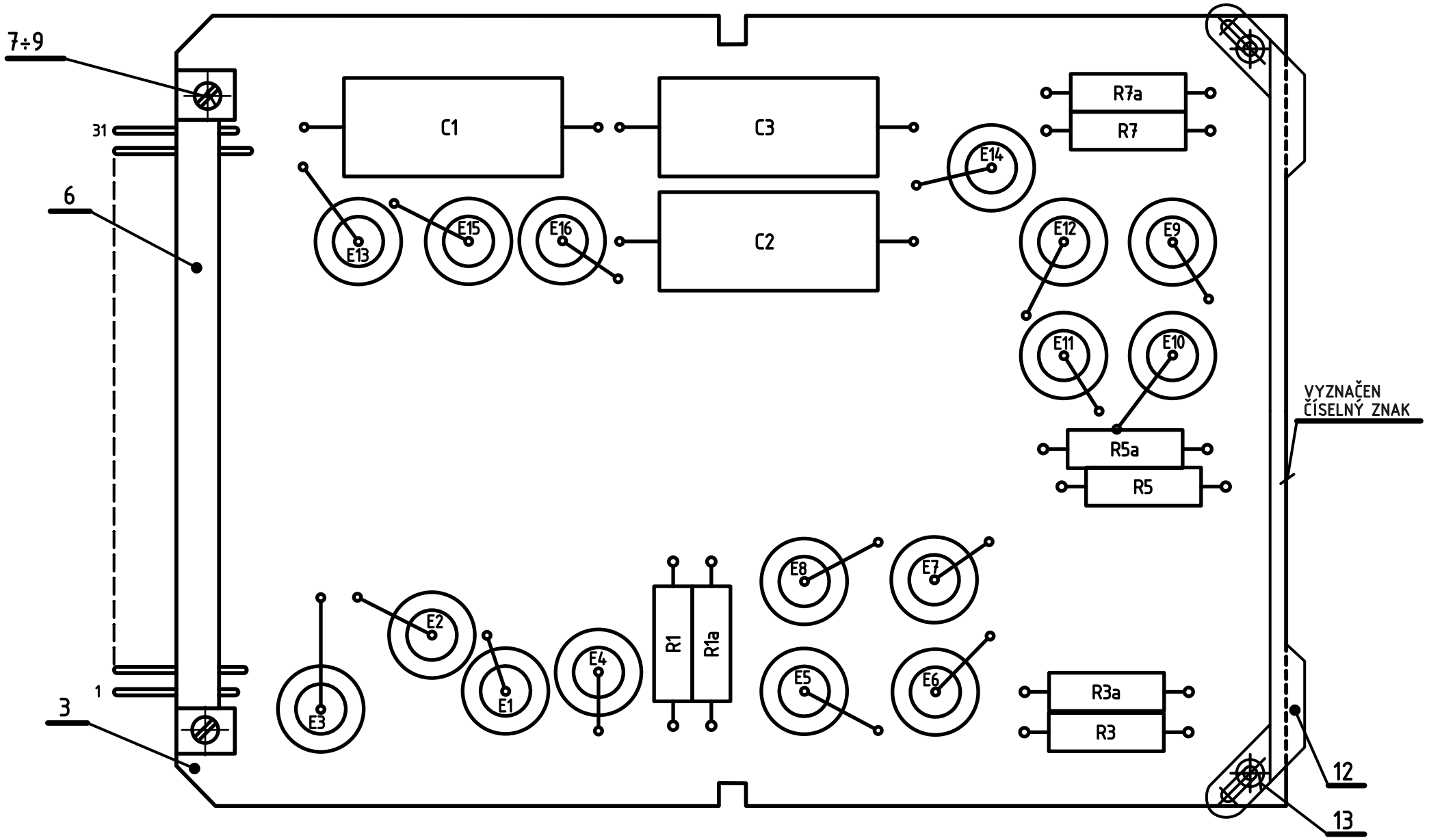

VZDÁLENOST ODPORŮ R1,R3,R5,R7 OD DESKY DÍL 3 JE 5mm

NASTAVENO A KONTROLOVÁNO PODLE REVIZNÍHO PŘEDPISU 1X3 710 27 ODSTAVEC 3.17.

ZAPOJENO PODLE SCHEMA 1AN 290 90 l.02

ZHOTOVENO PODLE P1A 3083

Měřítko 2:1	Vypracoval	Norm. ref.	T.P.V.	Číslo změny	2414-339	Datum 814	Koncovka 4
	Přezkoušal	Uvolněno pro výrobu	pro ověř. séril 771		2410-346	811	3
	Schválil	Datum 20.6.1976.			2419-325	801	2
					9000-003	269	5
Závod číslo 24 Oddělení 819	Typ 300/S, 301/S			Starý výkres PŘEKRESLEN		Listů 1	List 0
	Název ZDROJ / SUPPLY 3x48V/1A, 24V/1A			Courtesy of Sunderland Ober Consulting (Norway) © 2026 2026-08-27		1AF 018 09 0	

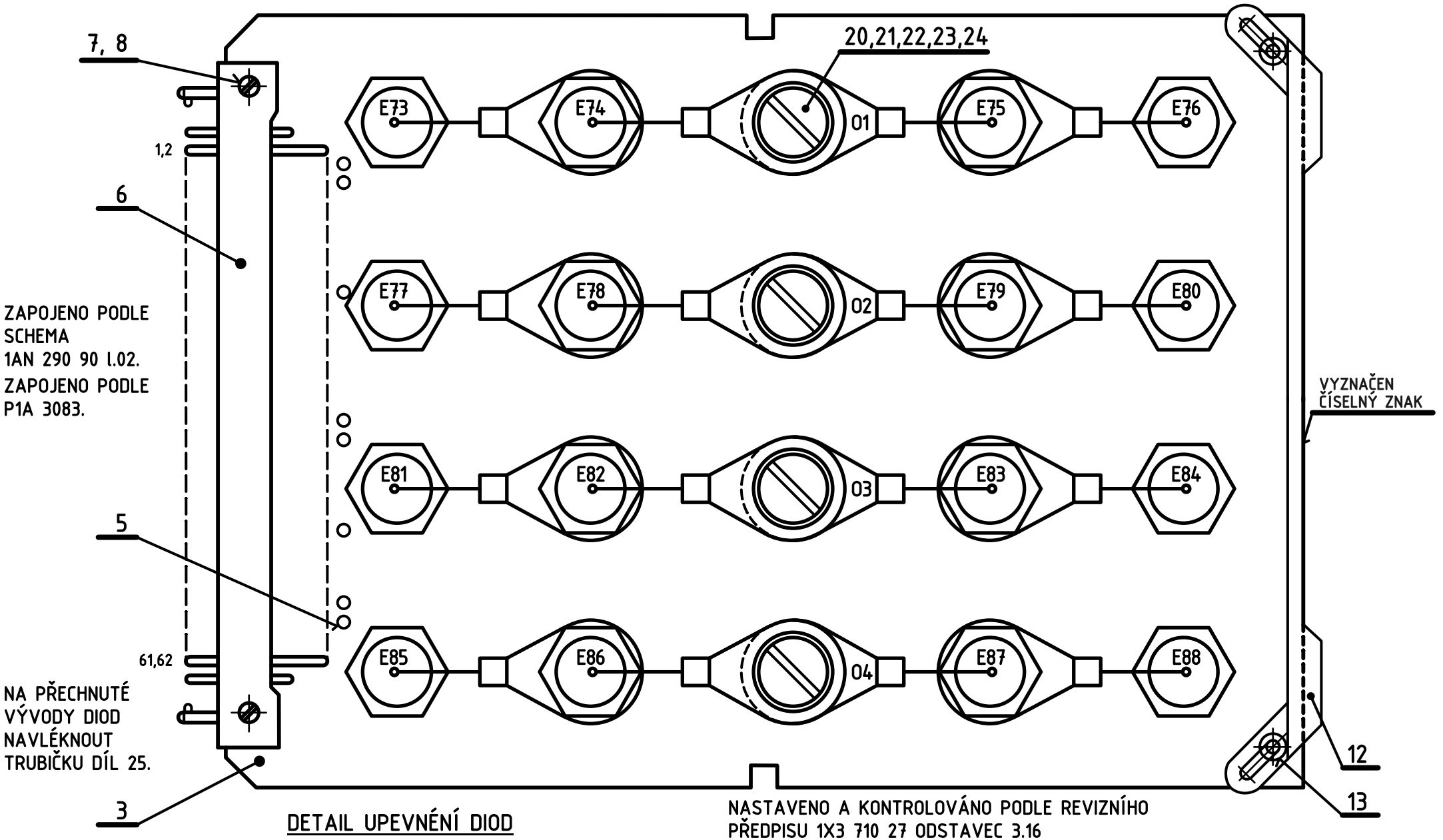

DETAIL UPEVNĚNÍ DIOD

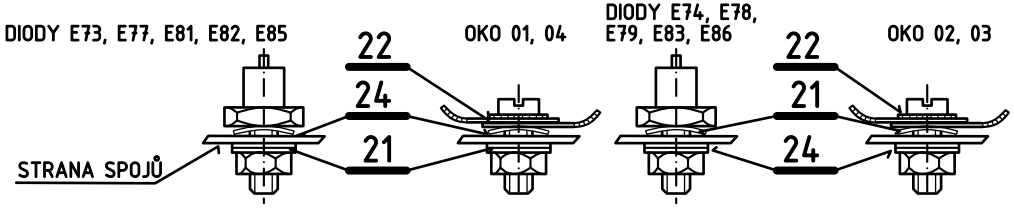

NASTAVENO A KONTROLOVÁNO PODLE REVIZNÍHO PŘEDPISU 1X3 710 27 ODSTAVEC 3.16

Měřítko 2:1	Vypracoval		Norm. ref.	T.P.V.	Číslo změny	Datum	Koncovka
	Přezkoušal		Uvolněno pro výrobu	pro ověř. sérii 771	2410-346	811	3
	Schválil		Datum 12.4.1976.		2419-325	801	2
					2417-301	774	1
	Typ 300/S				Starý výkres PŘEKRESLEN	Listů 1	List 0
Závod číslo 24 Oddělení 819	Název ZDROJ / SUPPLY 4x43V/4,5A				Courtesy of Sunderland Ober Consulting (Norway) © 2026 2026-08-27	1AF 018 10 0.3	

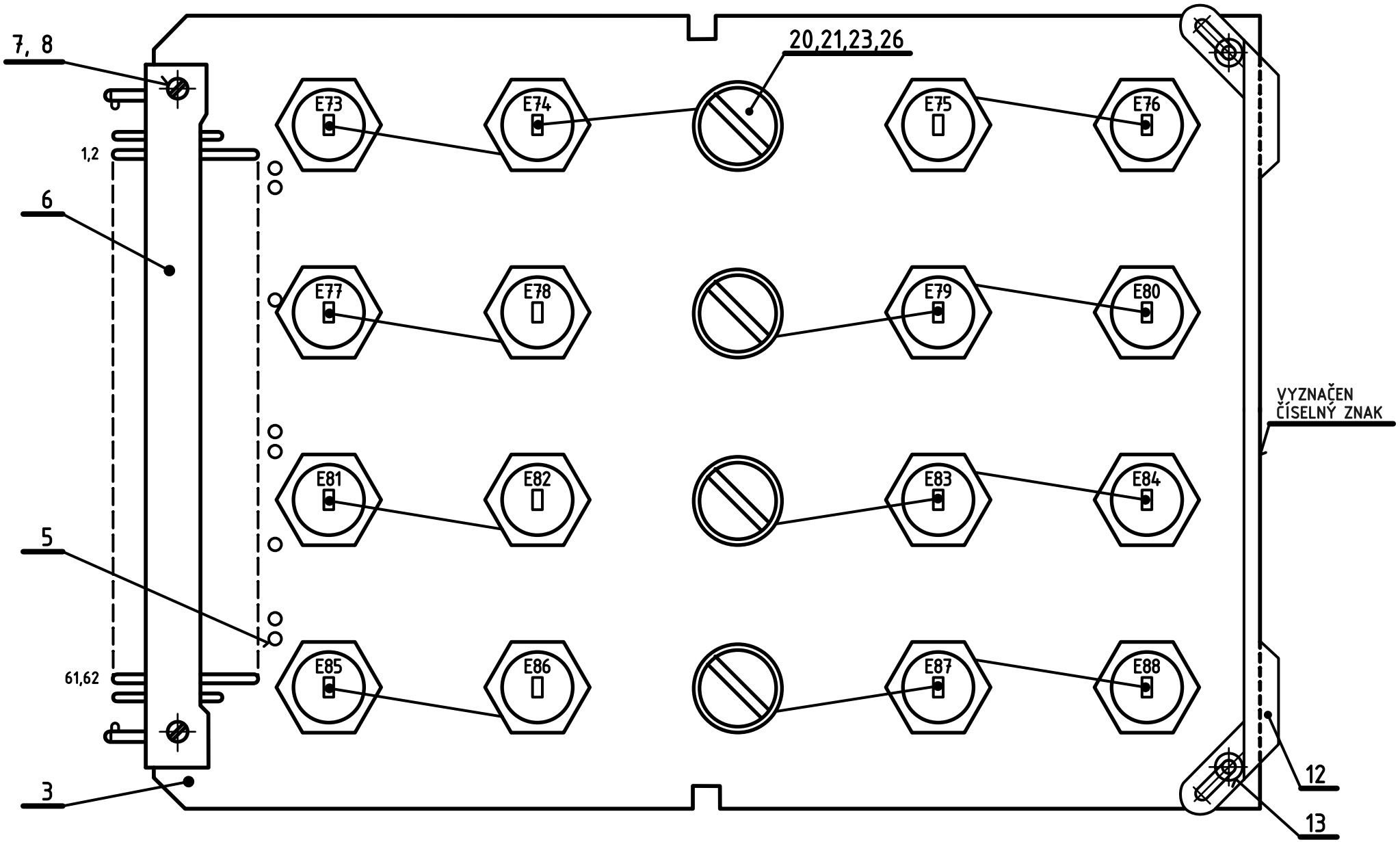

KONEC DRÁTU DÍL 27 OMOTÁN KOLEM ŠROUBU DIODY DÍL 19 NEBO ŠROUBU DÍL 20.

NASTAVENO A KONTROLOVÁNO PODLE REVIZNÍHO PŘEDPISU 1X3 710 27 ODSTAVEC 3.16.

ZAPOJENO PODLE SCHEMA 1AN 290 90 l.02
ZHOTOVENO PODLE P1A 3083

Měřítko 2:1	Vypracoval	Norm. ref.	T.P.V.	Číslo změny 2410-308	Datum 823	Koncovka	4
	Přezkoušal	Uvolněno pro výrobu	pro ověř. sériI 771	2410-346	811		3
	Schválil	Datum 12.4.1976.		2419-325	801		2
	Typ 300/S, 301/S			2414-344	844		5
Závod číslo 24 Oddělení 819	Název ZDROJ / SUPPLY 4x43V/4,5A			Starý výkres PŘEKRESLEN	Listú 1	List 0	
				Courtesy of Sunderland Ober Consulting (Norway) © 2026 2026-08-27	1AF 018 10 0		

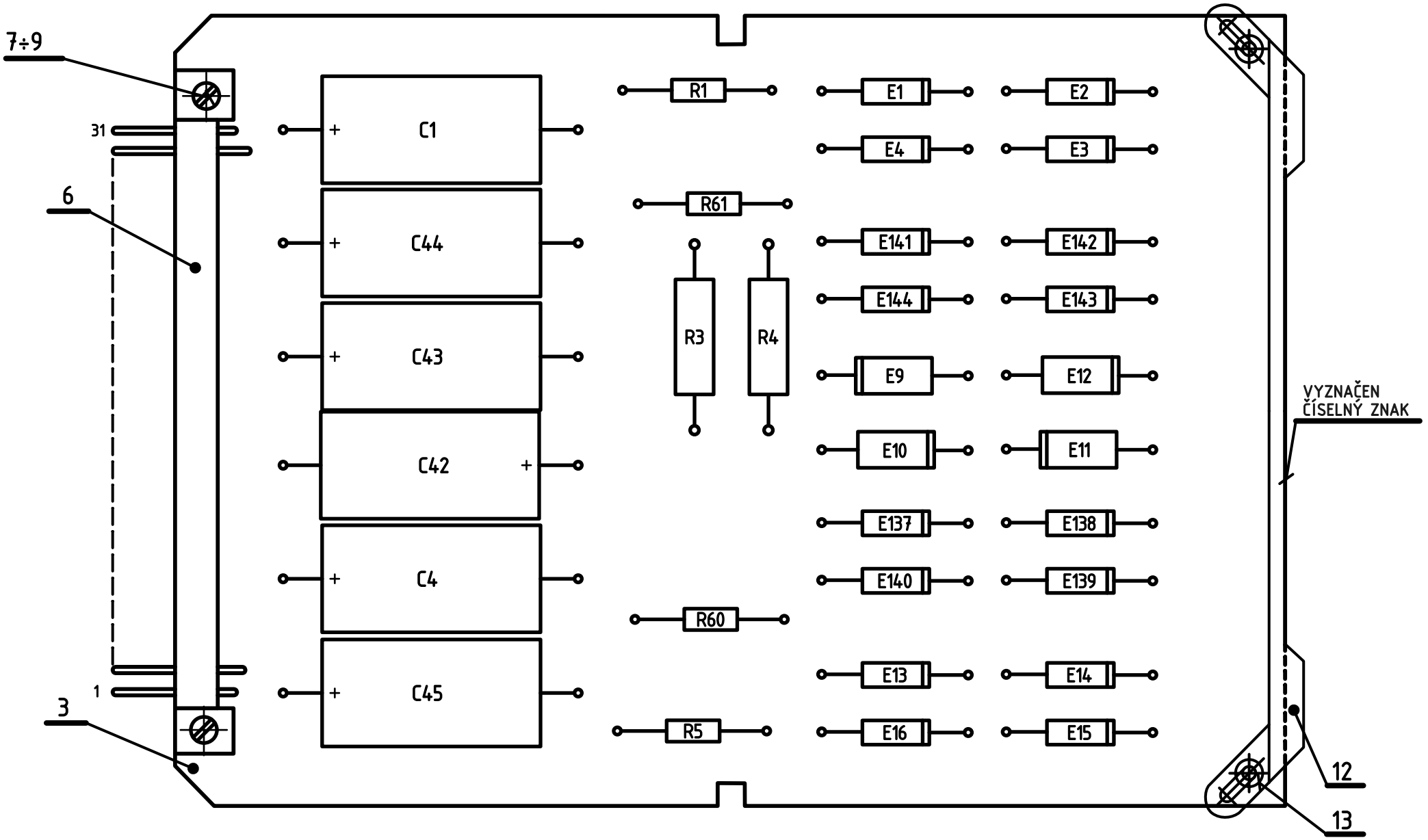

VZDÁLENOST ODPORŮ R1,R3,R4,R5,R60,R61 OD DESKY DÍL 3 JE 5mm

NASTAVENO A KONTROLOVÁNO PODLE REVIZNÍHO PŘEDPISU 1X3 710 27 ODSTAVEC 3.16.

ZAPOJENO PODLE SCHEMA 1AN 290 90 l.02

ZHOTOVENO PODLE P1A 3083

Měřítko 2:1	Vypracoval Janá	Norm. ref.	T.P.V.	Číslo změny 2410-346	Datum 811	Koncovka 4
	Přezkoušal	Uvolněno pro výrobu	pro ověř. sérii 771	2419-325	801	3
	Schválil	Datum 12.4.1976.		2419-324	801	2
				9000-003	269	4b
Závod číslo 24 Oddělení 819	Typ 300/S	Název ZDROJ / SUPPLY 2x25V, 34V, 2x35V		Starý výkres PŘEKRESLEN	Listů 1	List 0
				Courtesy of Sunderland Ober Consulting (Norway) © 2026 2026-08-27	1AF 018 11 0.4	

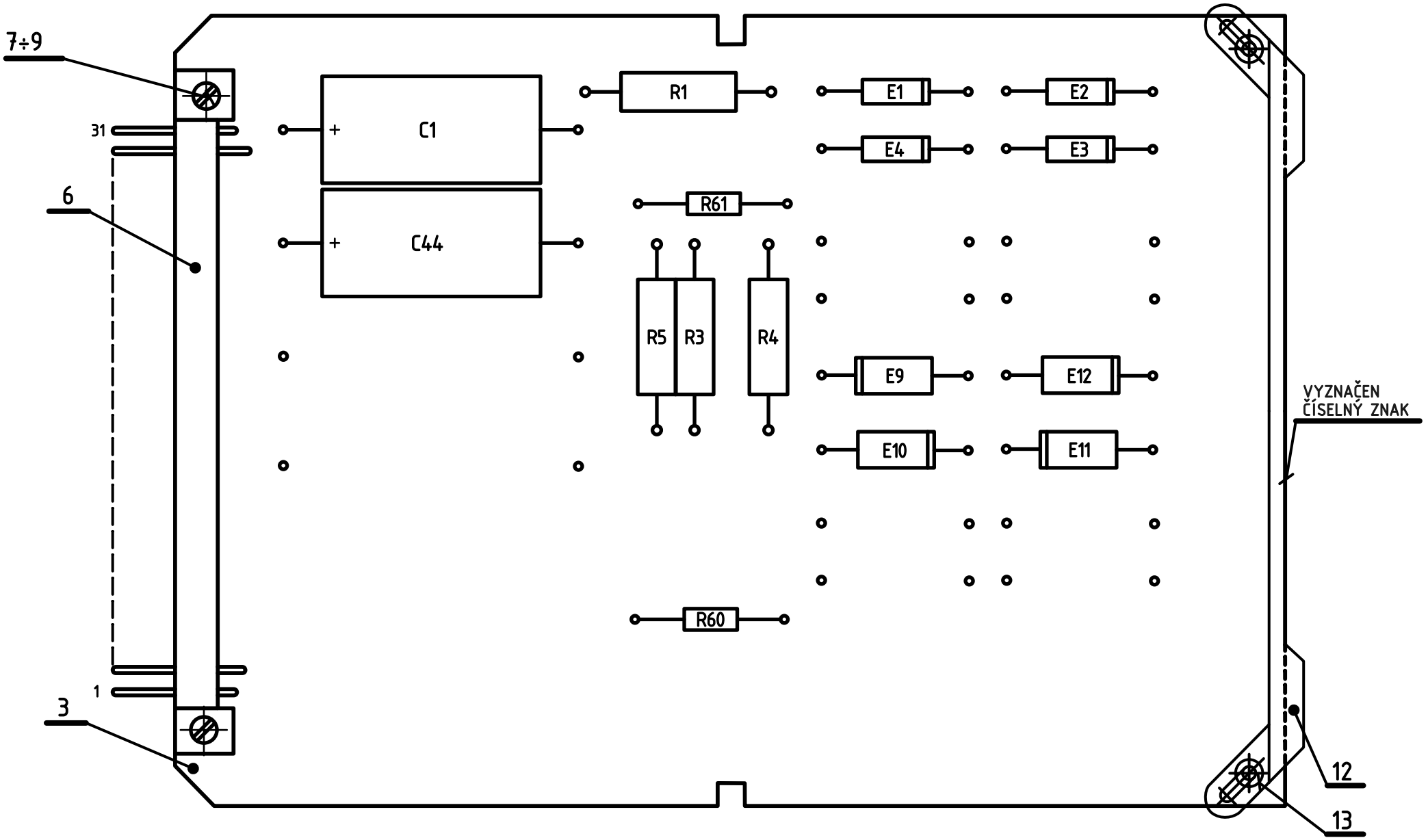

NASTAVENO A KONTROLOVÁNO PODLE REVIZNÍHO PŘEDPISU 1X3 710 27 ODSTAVEC 3.17.

ZAPOJENO PODLE SCHEMA 1AN 290 90 l.02
ZHOTOVENO PODLE P1A 3083

Měřítko 2:1	Vypracoval Jará	Norm. ref.	T.P.V.	Číslo změny 2410-346	Datum 811	Koncovka 4
	Přazkoušal	Uvolněno pro výrobu	pro ověř. sérii 771	9000-003	269	7
	Schválil	Datum 12.4.1976.		2414-336	844	6
				2412-387	823	5
TESLA Závod číslo 24 Oddělení 819	Typ 301/S		Starý výkres PŘEKRESLEN	Listů 1	List 0	
	Název ZDROJ / SUPPLY 2x35V		Courtesy of Sunderland Ober Consulting (Norway) © 2026 2026-08-27	1AF 018 11 0		

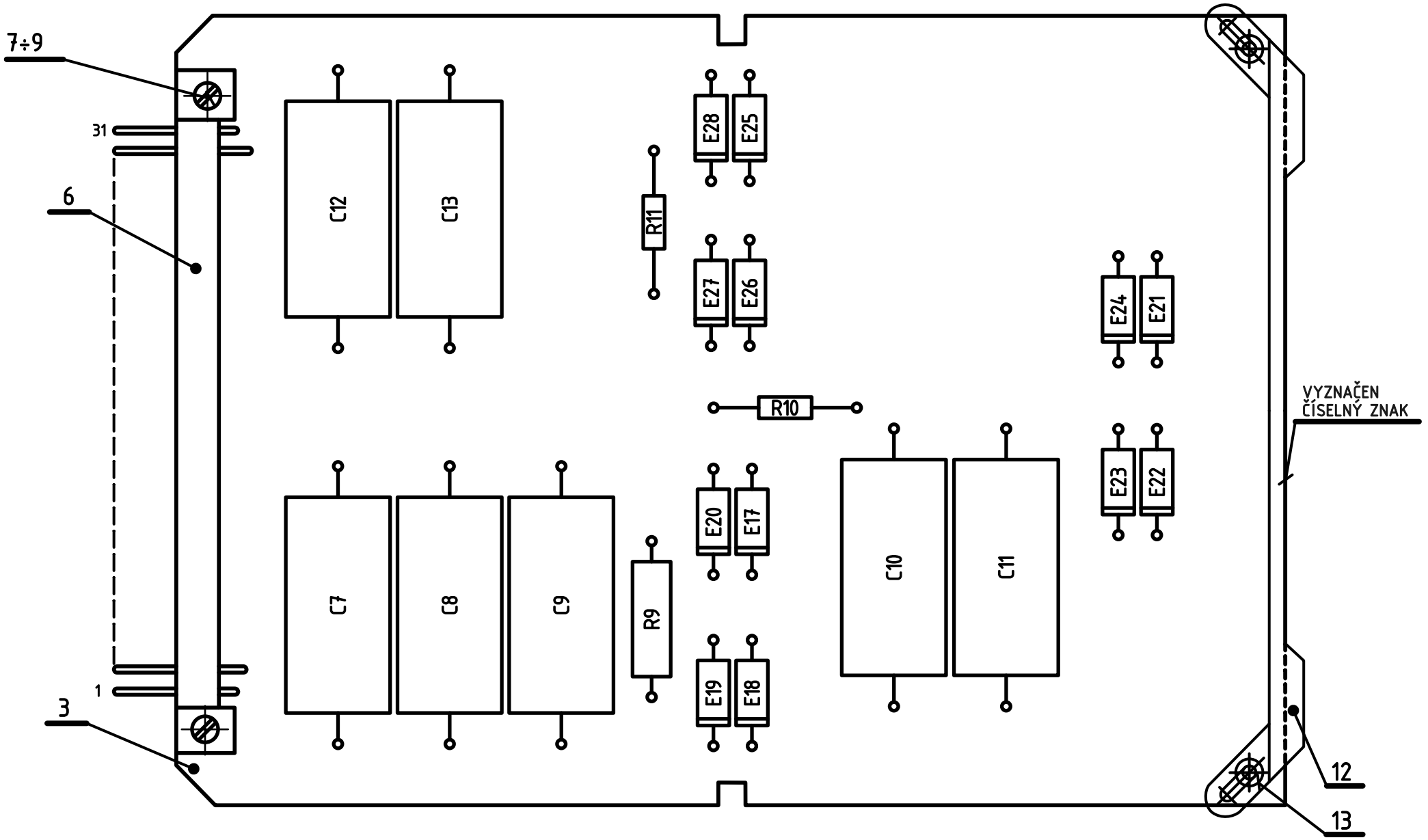

NASTAVENO A KONTROLOVÁNO PODLE REVIZNÍHO PŘEDPISU 1X3 710 27 ODSTAVEC 3.17.

ZAPOJENO PODLE SCHEMA 1AN 290 90 l.02
ZHOTOVENO PODLE P1A 3083

Měřítko 2:1	Vypracoval J.S.	Norm. ref.	T.P.V.	Číslo změny	9000-003	Datum 926	Koncovka 3b
	Přezkoušal	Uvolněno pro výrobu	pro ověř. sérii 771		2410-346	811	3
	Schválil	Datum 20.10.1976.			2419-325	801	2
					2417-301	774	1
Závod číslo 24 Oddělení 819	Typ 300/S	Název ZDROJ / SUPPLY 20V/1A, 2x22V/0,3A		Starý výkres PŘEKRESLEN	Listů 1	List 0	
			Courtesy of Sunderland Ober Consulting (Norway) © 2026 2026-08-27	1AF 018 12 0.3			

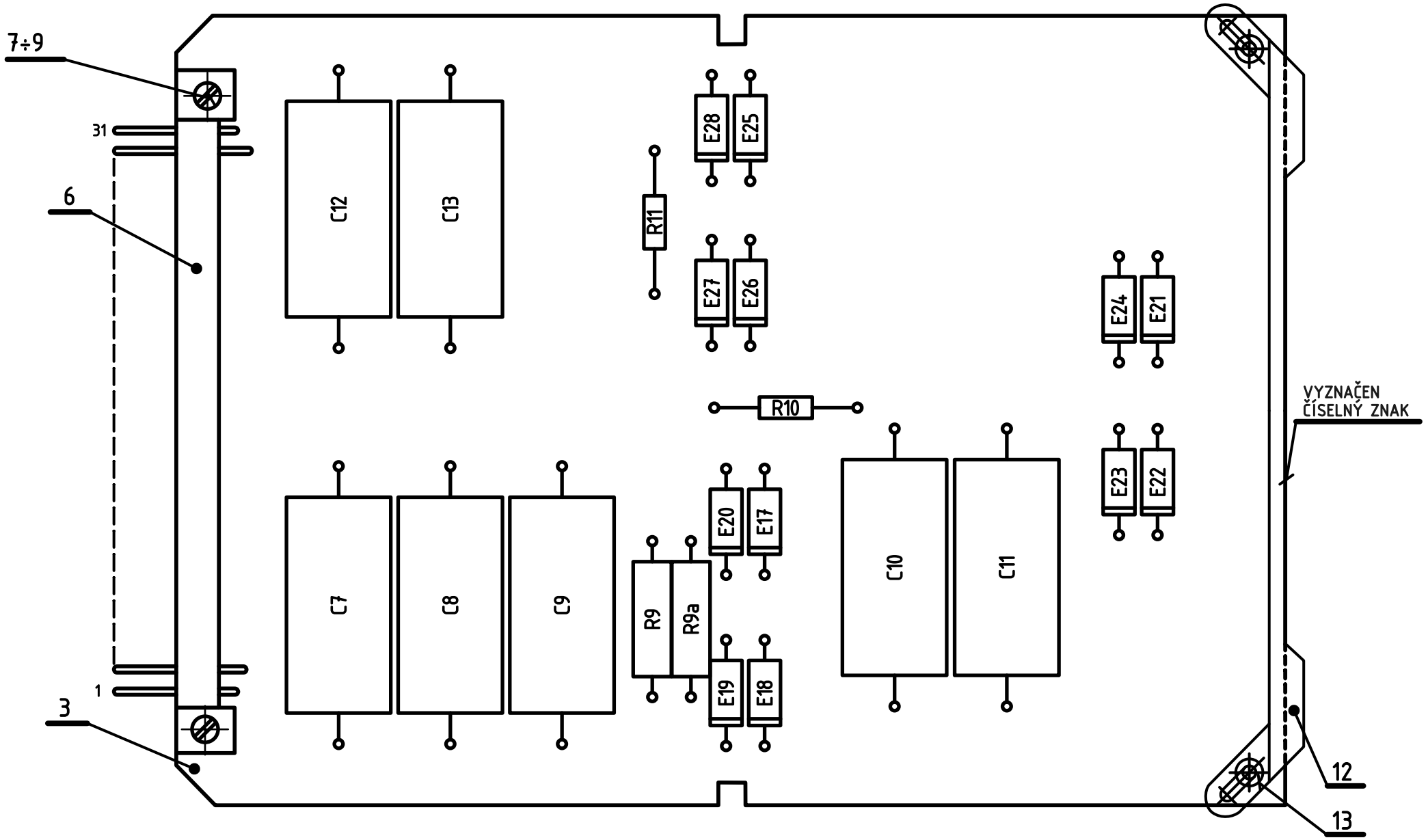

NASTAVENO A KONTROLOVÁNO PODLE REVIZNÍHO PŘEDPISU 1X3 710 27 ODSTAVEC 3.17.

ZAPOJENO PODLE SCHEMA 1AN 290 90 l.02
ZHOTOVENO PODLE P1A 3083

Měřítko 2:1	Vypracoval J.S.	Norm. ref.	T.P.V.	Číslo změny	2414-339	Datum 844	Koncovka 4
	Přezkoušal	Uvolněno pro výrobu	pro ověř. sérii 771		2410-346	811	3
	Schválil	Datum 20.10.1976.			2419-325	801	2
					9000-003	269	5
Závod číslo 24 Oddělení 819	Typ 300/S, 301/S			Starý výkres PŘEKRESLEN	Listů 1	List 0	
	Název ZDROJ / SUPPLY 20V/1A, 2x22V/0,3A			Courtesy of Sunderland Ober Consulting (Norway) © 2026 2026-08-27	1AF 018 12 0		

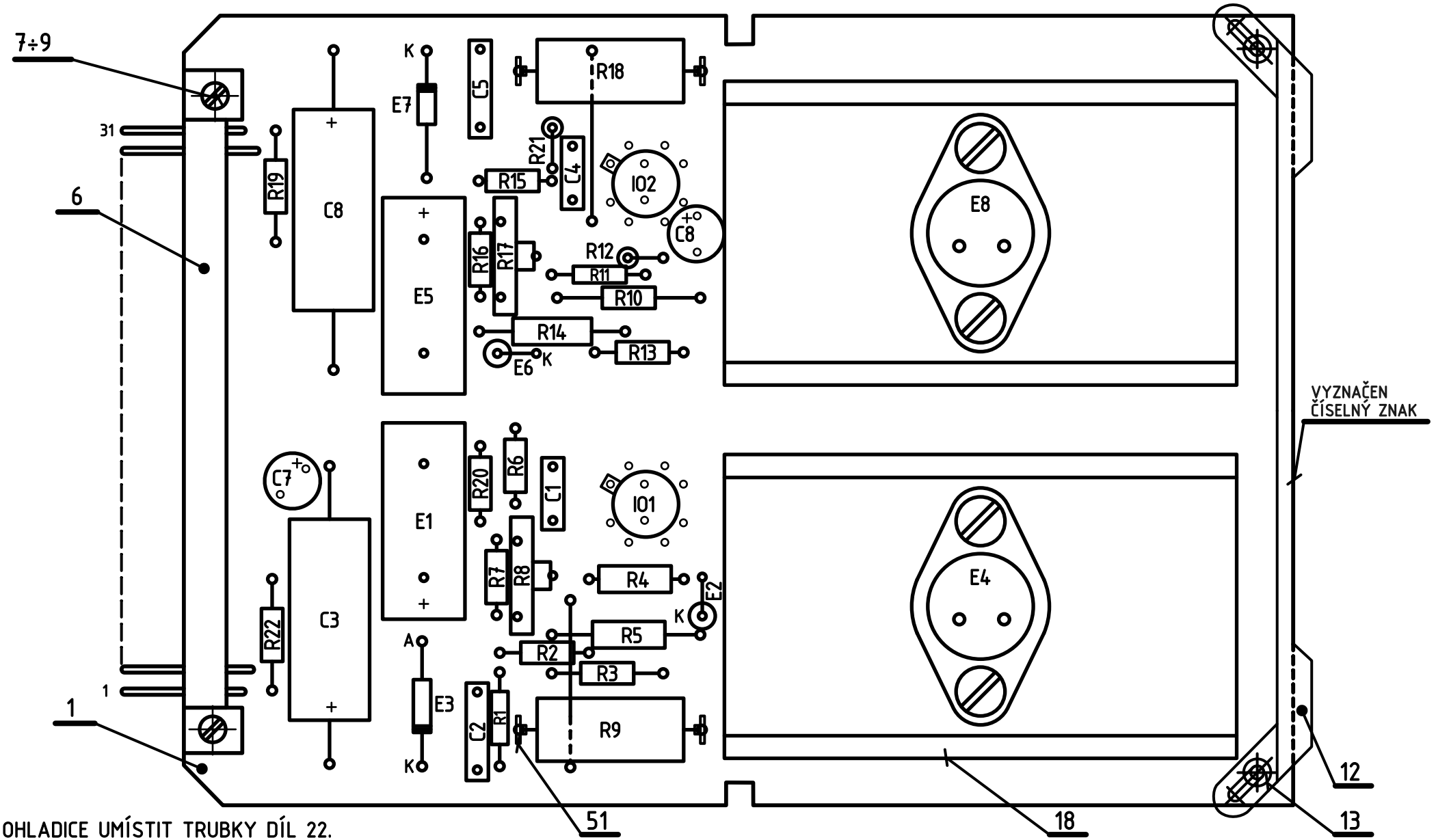

POD OHLADICE UMÍSTIT TRUBKY DÍL 22.
HODNOTA ODPORU R9 A R18 NASTAVENA NA 0,5A.
ODPOR R9 A R18 NAVINOUT NA ⌀6mm Z DRÁTU DÍL 52.
ODPOR R5 A R14 VYBÍRÁN Z ODPORŮ R5a÷h A R14a÷h.

NASTAVENO A KONTROLOVÁNO PODLE REVIZNÍHO PŘEDPISU 1X3 710 27 ODSTAVEC 3.9.5.

ZAPOJENO PODLE SCHEMA 1AK 060 05 l.03, 1AK 060 06 l.03, 1AK 060 09 l.03, 1AK 060 11 l.02. ZHOTOVENO PODLE P1A 3083.

Měřítko 2:1	Vypracoval	Norm. ref.	T.P.V.	Číslo změny	Datum	Koncovka	
	Přezkoušal	Uvolněno pro výrobu 801	pro ověř. sériI 771				
	Schválil	Datum 1.12.1978.		2410-353	811	2	
				2419-325	801	1	
Závod číslo 24 Oddělení 819	Typ 300/S, 3501/S			Starý výkres 2419-324	Listů 1	List 0	
	Název STABILIZATOR 2x15V bez výkonu SUPPLY			Courtesy of Sunderland Ober Consulting (Norway) © 2026 2026-08-27	1AF 018 13 1.2		

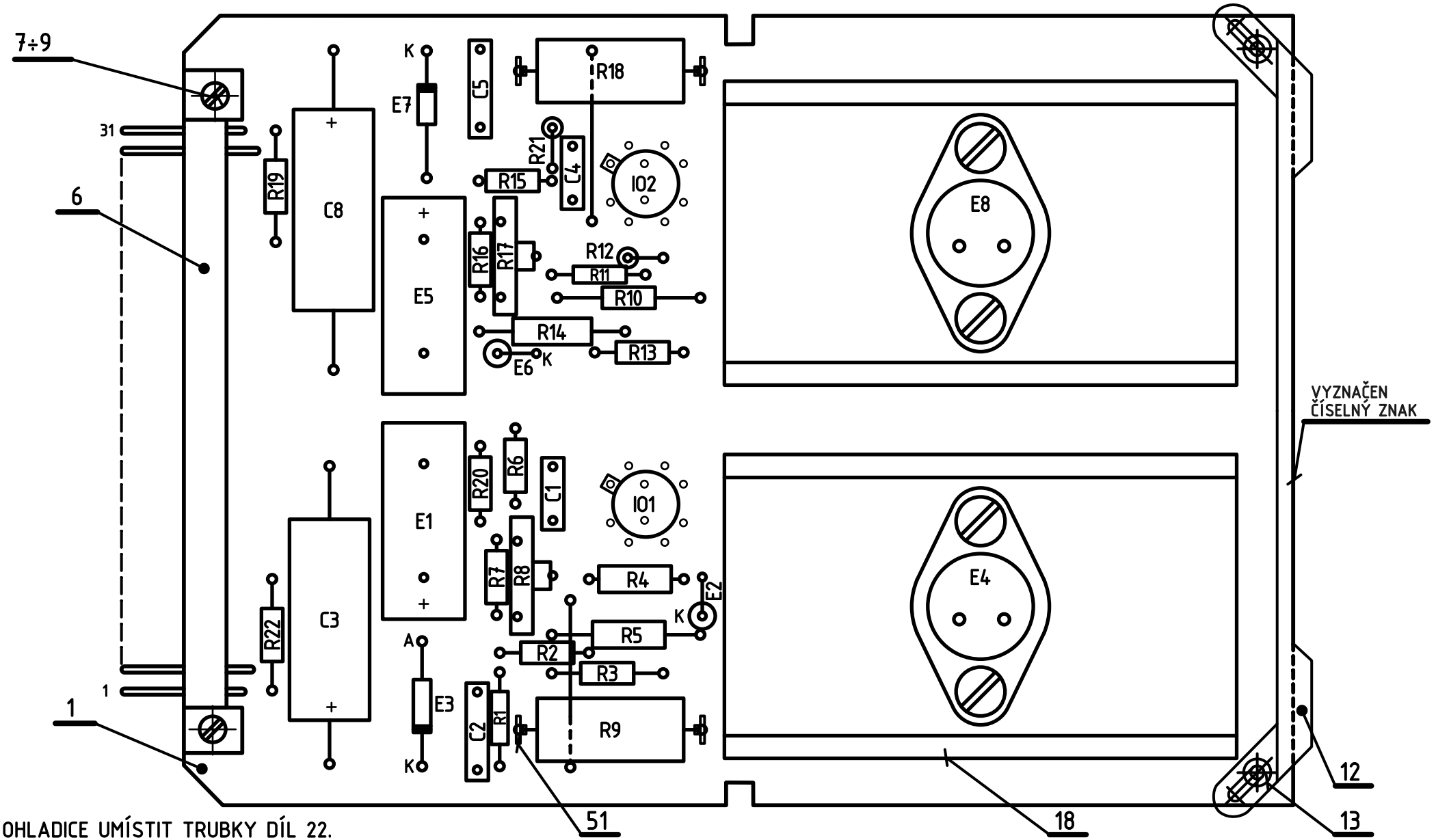

POD OHLADICE UMÍSTIT TRUBKY DÍL 22.
HODNOTA ODPORU R9 A R18 NASTAVENA NA 0,5A.
ODPOR R9 A R18 NAVINOUT NA ϕ6mm Z DRÁTU DÍL 52.
ODPOR R5 A R14 VYBÍRÁN Z ODPORŮ R5a÷h A R14a÷h.

NASTAVENO A KONTROLOVÁNO PODLE REVIZNÍHO PŘEDPISU 1X3 710 27 ODSTAVEC 3.9.5.

ZAPOJENO PODLE SCHEMA 1AK 060 05 l.03, 1AK 060 06 l.03, 1AK 060 09 l.03, 1AK 060 11 l.02. ZHOTOVENO PODLE P1A 3083.

Měřítko 2:1	Vypracoval	Norm. ref.	T.P.V.	Číslo změny	Datum		Koncovka
	Přezkoušal	Uvolněno pro výrobu 801	pro ověř. sériI 771	2414-323		844	3
	Schválil	Datum 1.12.1978.		2410-353		811	2
	Typ 300/S, 301/S, 3501/S			2419-325		801	1
Závod číslo 24 Oddělení 819	Název STABILIZATOR 2x15V bez výkonu SUPPLY		Starý výkres 2419-324	Listů 1		List 0	
			Courtesy of Sunderland Ober Consulting (Norway) © 2026 2026-08-27	1AF 018 13 1			

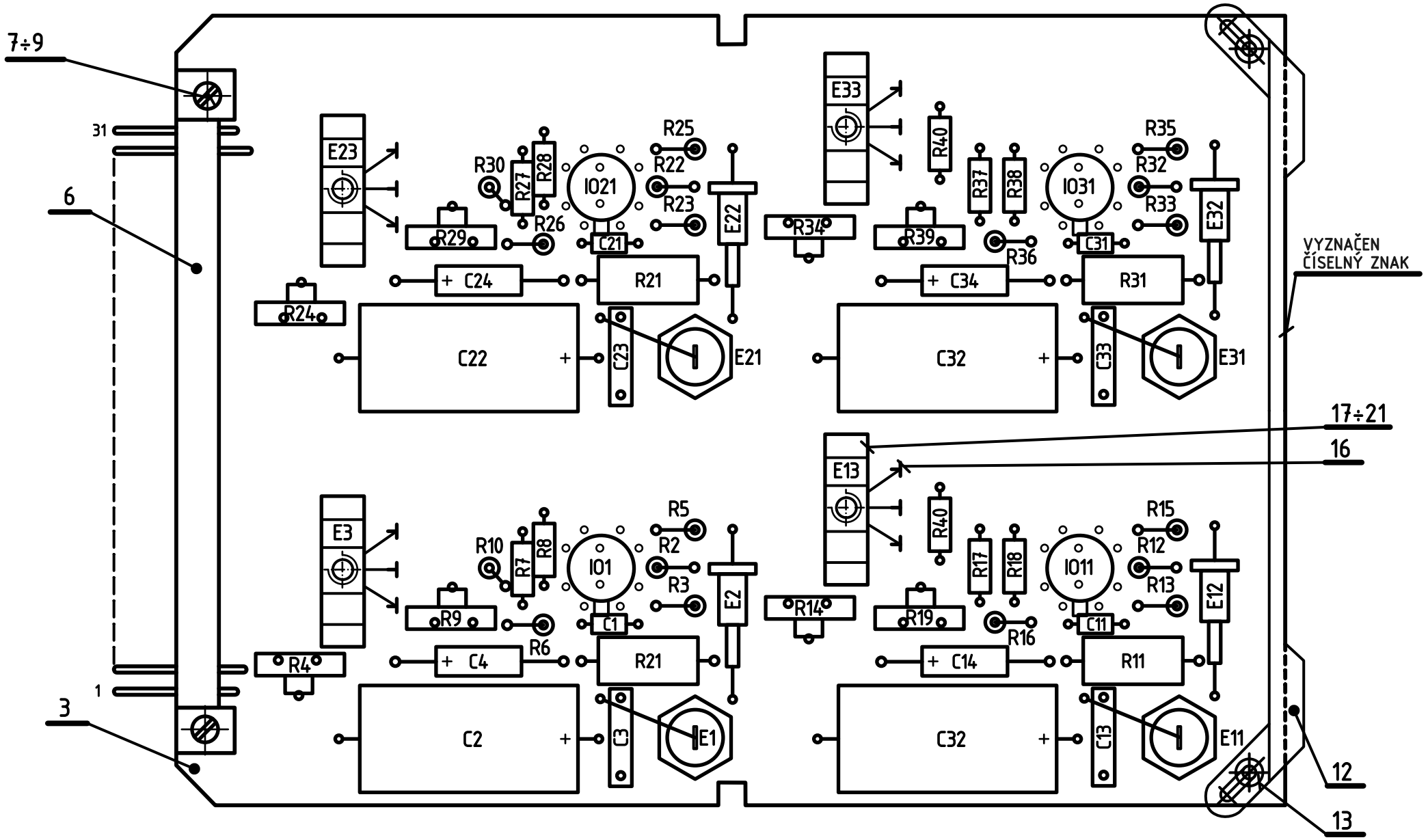

NASTAVENO A KONTROLOVÁNO PODLE REVIZNÍHO PŘEDPISU 1X3 710 27 ODSTAVEC 3.7.1b.

ZAPOJENO PODLE SCHEMA 1AK 060 01 l.03, 1AK 060 02 l.03, 1AK 060 03 l.03, 1AK 060 07 l.03. ZHOTOVENO PODLE P1A 4051.

Měřítko 2:1	Vypracoval	Norm. ref.	T.P.V.	Číslo změny	Datum	Koncovka
	Přezkoušal	Uvolněno pro výrobu	pro ověř. séril 771	2410-353	811	3
	Schválil	Datum 20.8.1976		2419-325	801	2
				2417-301	774	1
Závod číslo 24 Oddělení 819	Typ 300/S,P, 301/S,P		Název STABILIZÁTOR/SUPPLY 4x22V	Starý výkres PŘEKRESLEN	Listů 1	List 0.
				Courtesy of Sunderland Ober Consulting (Norway) © 2026 2026-08-27	1AF 018 14 0	

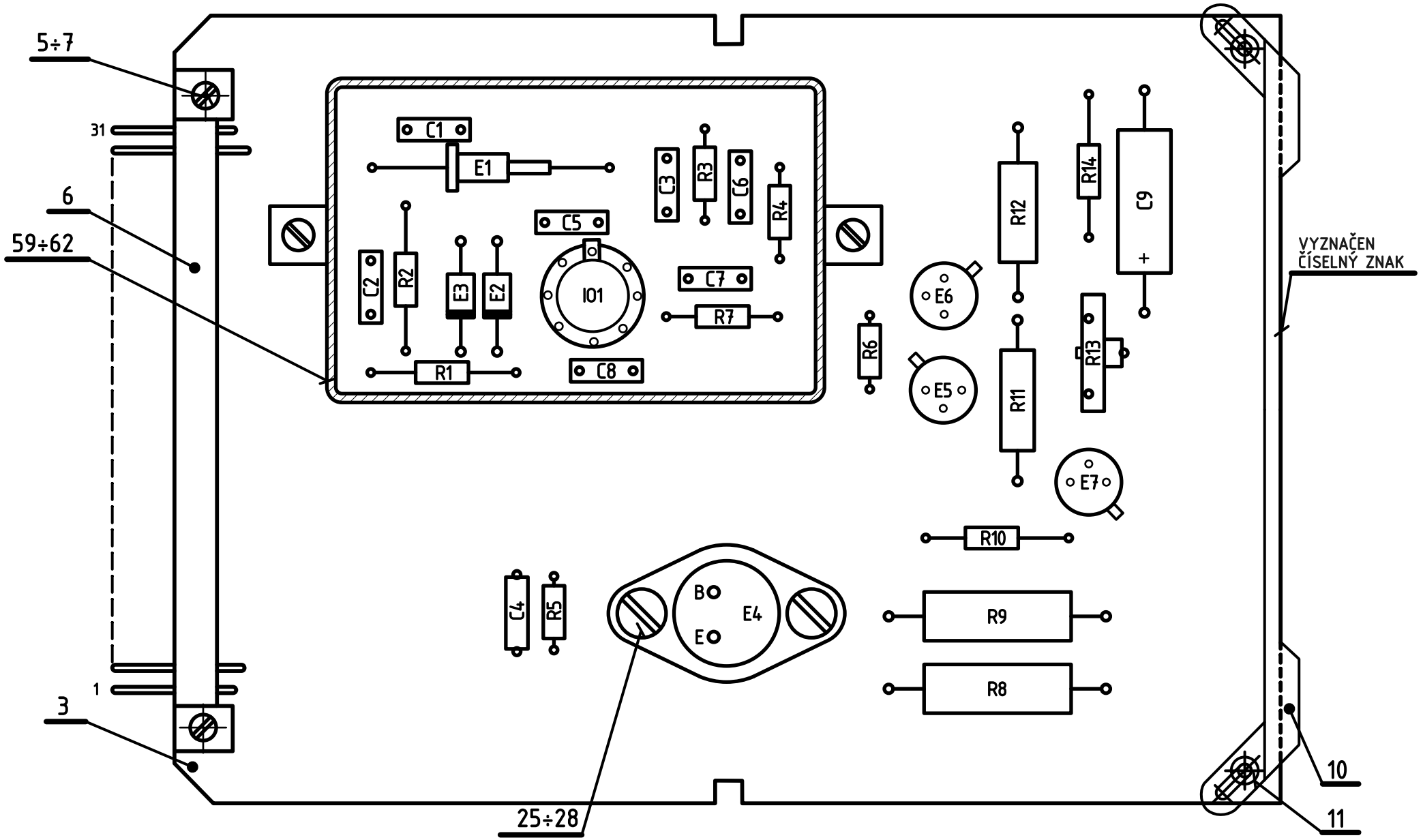

ODPOR R14 VYBÍRÁN Z ODPORŮ R14a÷d.

VÝVODY I01 ZYKRÁCENY NA 7mm.

NASTAVENO A KONTROLOVÁNO PODLE REVIZNÍHO PŘEDPISU 1X3 (710 27) ODSTAVEC 3.5.5.

ZAPOJENO PODLE SCHEMA 1AK 060 05 l.03, 1AK 060 03 l.03.
ZHOTOVENO PODLE P1A 4051.

Měřítko 2:1	Vypracoval	Norm. ref.	T.P.V.	Číslo změny	Datum		Koncovka
	Přezkoušal	Uvolněno pro výrobu 801	pro ověř. sériI	2410-353		811	3
	Schválil	Datum 1.12.1978		2419-334		801	2
				2419-325		801	1
Závod číslo 24 Oddělení 819	Typ 300/S, 301/S		Starý výkres 2419-324	Listů 1		List 0.	
	Název STABILIZÁTOR PROUDU CURRENT SOURCE		Courtesy of Sunderland Ober Consulting (Norway) © 2026 2026-08-27	1AF 018 15 1			

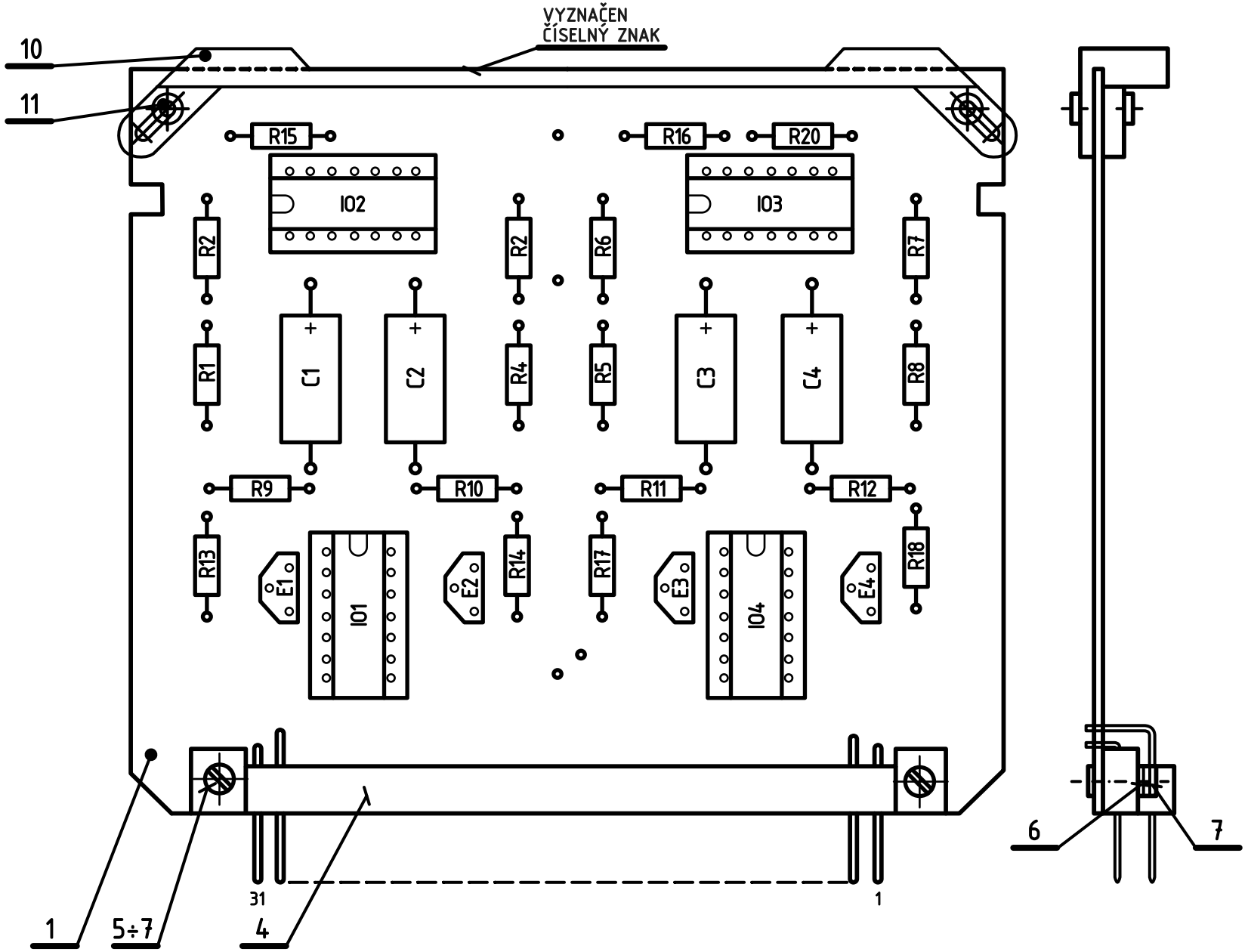

NASTAVENO A KONTROLOVÁNO PODLE REVIZNÍHO PŘEDPISU 1X3 (710 27) ODSTAVEC 3.9.10.

ZAPOJENO PODLE SCHEMA 1AK 060 09 l.03.
ZHOTOVENO PODLE P1A 3083.

Měřítko 2:1	Vypracoval	Norm. ref.	T.P.V.	Číslo změny	Datum	Koncovka	
	Přezkoušal	Uvolněno pro výrobu 774	pro ověř. sérii	2410-346	811	2	
	Schválil	Datum 9.6.1977		2419-325	801	1	
Závod číslo 24 Oddělení 819	Typ 300/S	Název ZPOŽDĚNÍ VENTILŮ VALVE DELAYS	Starý výkres PŘEKRESLEN	Listů 1	List 0.		
			Courtesy of Sunderland Ober Consulting (Norway) © 2026 2026-08-27	1AF 018 16 0.2			

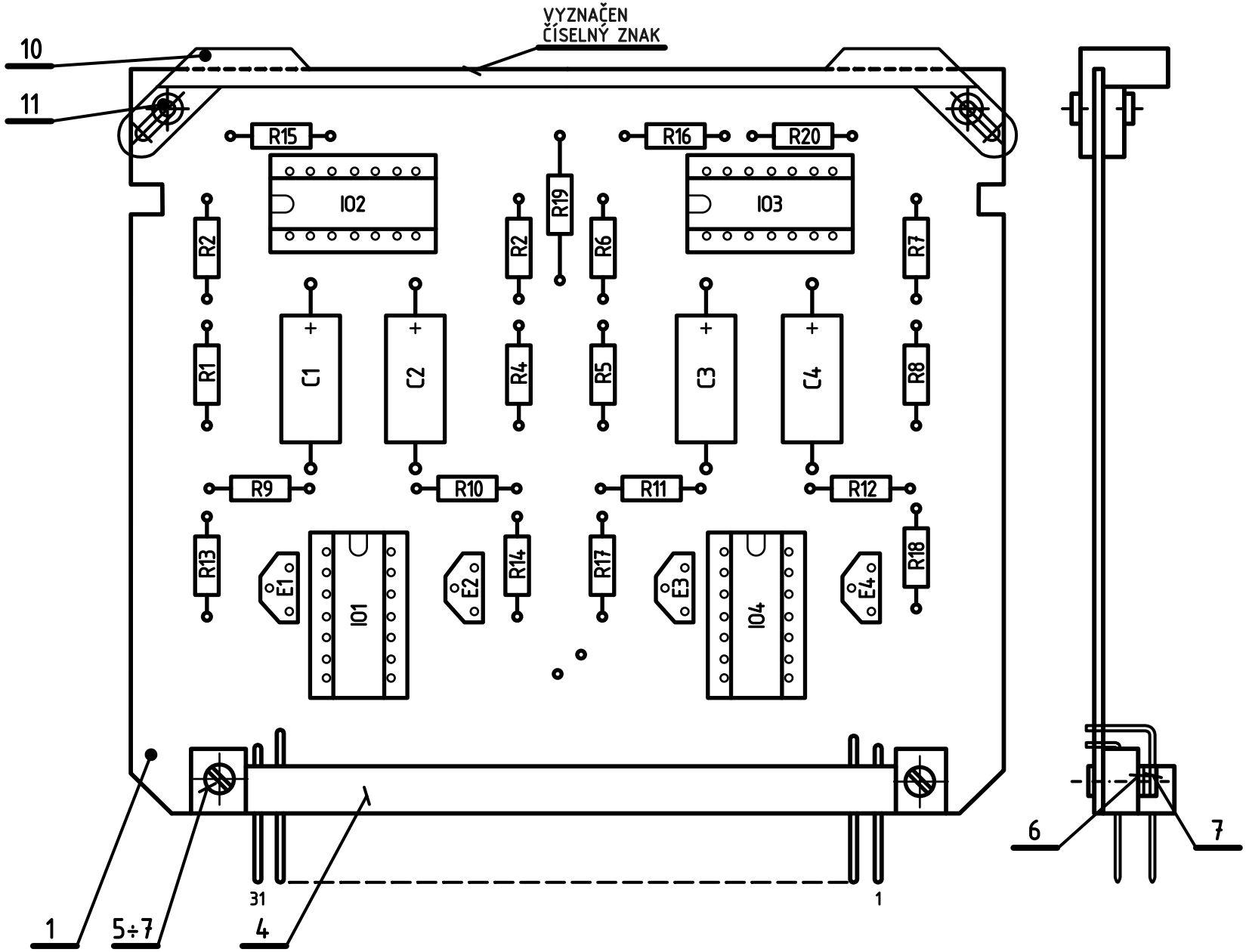

NASTAVENO A KONTROLOVÁNO PODLE REVIZNÍHO PŘEDPISU 1X3 (710 27) ODSTAVEC 3.9.10.

ZAPOJENO PODLE SCHEMA 1AK 060 09 l.03.
ZHOTOVENO PODLE P1A 3083.

Měřítko 2:1	Vypracoval	Norm. ref.	T.P.V.	Číslo změny	Datum		Koncovka
	Přezkoušal	Uvolněno pro výrobu 774	pro ověř. sériI	2412-308		823	3
	Schválil	Datum 9.6.1977		2410-346		811	2
				2419-325		801	1
Závod číslo 24 Oddělení 819	Typ 300/S, 301/S		Starý výkres PŘEKRESLEN	Listů 1		List 0.	
	Název ZPOŽDĚNÍ VENTILŮ VALVE DELAYS		Courtesy of Sunderland Ober Consulting (Norway) © 2026 2026-08-27	1AF 018 16 0			

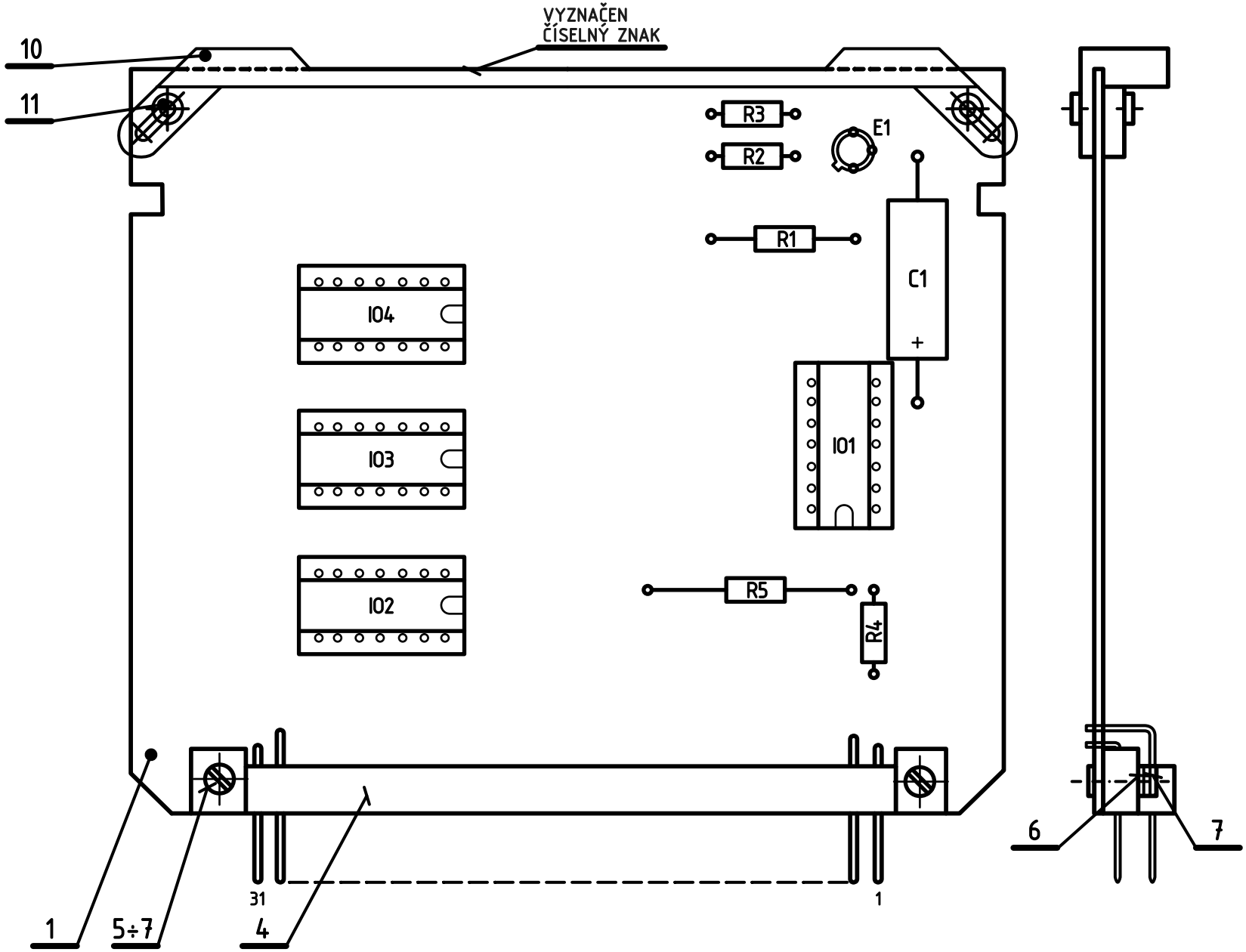

NASTAVENO A KONTROLOVÁNO PODLE REVIZNÍHO PŘEDPISU 1X3 (710 27) ODSTAVEC 3.3.8.

ZAPOJENO PODLE SCHEMA 1AK 060 11 l.02.
ZHOTOVENO PODLE P1A 3083.

Měřítko 2:1	Vypracoval	Norm. ref.	T.P.V.	Číslo změny		Datum	Koncovka
	Přezkoušal	Uvolněno pro výrobu 801	pro ověř. sériI				
	Schválil	Datum 20.5.1976		2410-348	811		2
				2419-325	801		1
Závod číslo 24 Oddělení 819	Typ 300/S, 301/S			Starý výkres 2419-324	Listů 1	List 0.	
	Název EKSPOZICE DISPLEJE EXPOSURE DIPSPLAYS			Courtesy of Sunderland Ober Consulting (Norway) © 2026 2026-08-27		1AF 018 17 1	

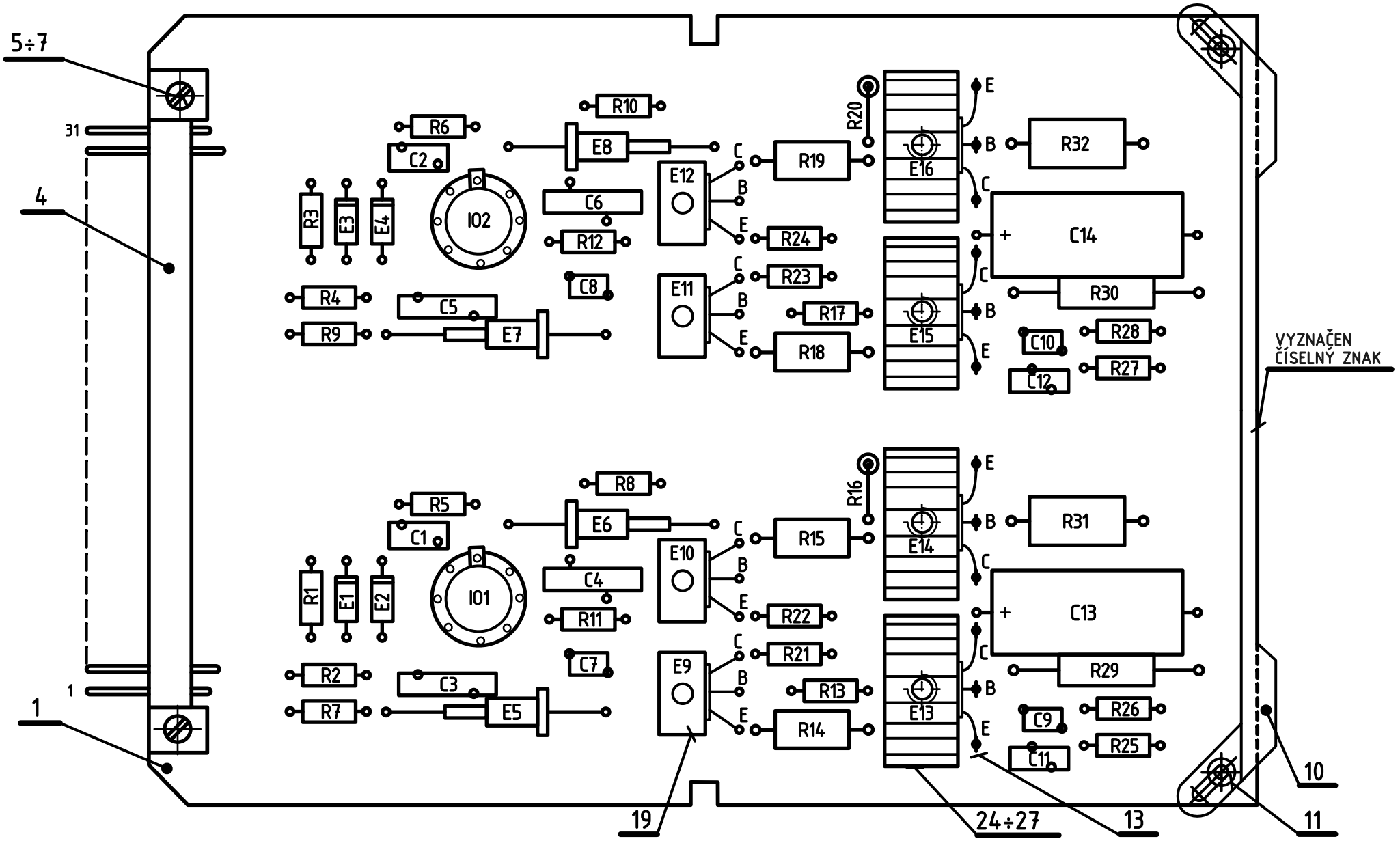

ODPORY R31,R32 VYBÍRÁNY Z ODPORŮ R31a÷c, R32a÷c.

NASTAVENO A KONTROLOVÁNO PODLE REVIZNÍHO PŘEDPISU 1X3 710 27 ODSTAVEC 3.5.2b.

ZAPOJENO PODLE SCHEMA 1AK 060 05 l.03, 1AK 060 08 l.03.
ZHOTOVENO PODLE P1A 3083.

Měřítko 2:1	Vypracoval	Norm. ref.	T.P.V.	Číslo změny	2410-361	Datum 811	Koncovka 4
	Přezkoušal	Uvolněno pro výrobu	pro ověř. sérii 771		2410-346	811	3
	Schválil	Datum 20.5.1976			2419-325	801	2
	Typ 300/S,P, 301/S				2417-301	774	1
Závod číslo 24 Oddělení 819	Název STABILIZÁTOR STIGM. + NÁKLON ASTIGMATISM & TILT SOURCE		Starý výkres PŘEKRESLEN	Listů 1	List 0.		
			Courtesy of Sunderland Ober Consulting (Norway) © 2026 2026-08-27	1AF 018 18 0			

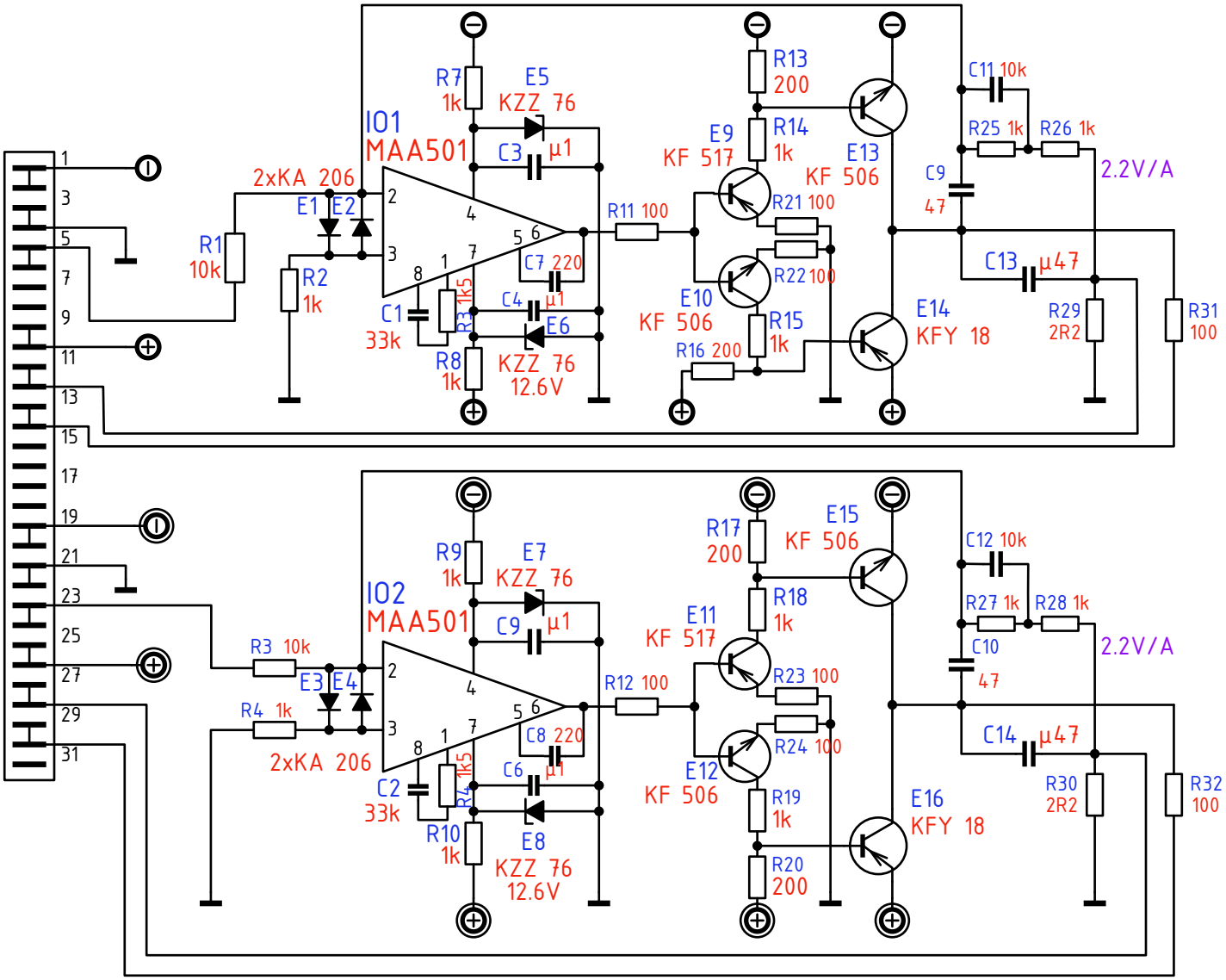

Měřítko –	Vypracoval	Norm. ref.	T.P.V.	Číslo změny	Datum	Koncovka
	Přezkoušal	Uvolněno pro výrobu	pro ověř. sérii 771			
	Schválil	Datum 30.8.2026				
Závod číslo 24 Oddělení 819	Typ 300/S,P, 301/S	Název STABILIZÁTOR STIGM. + NÁKLON ASTIGMATISM & TILT SOURCE	Starý výkres	Listů 1	List 0	
			Courtesy of Sunderland Ober Consulting (Norway) © 2026 2026-08-27	1AF 018 18 0		

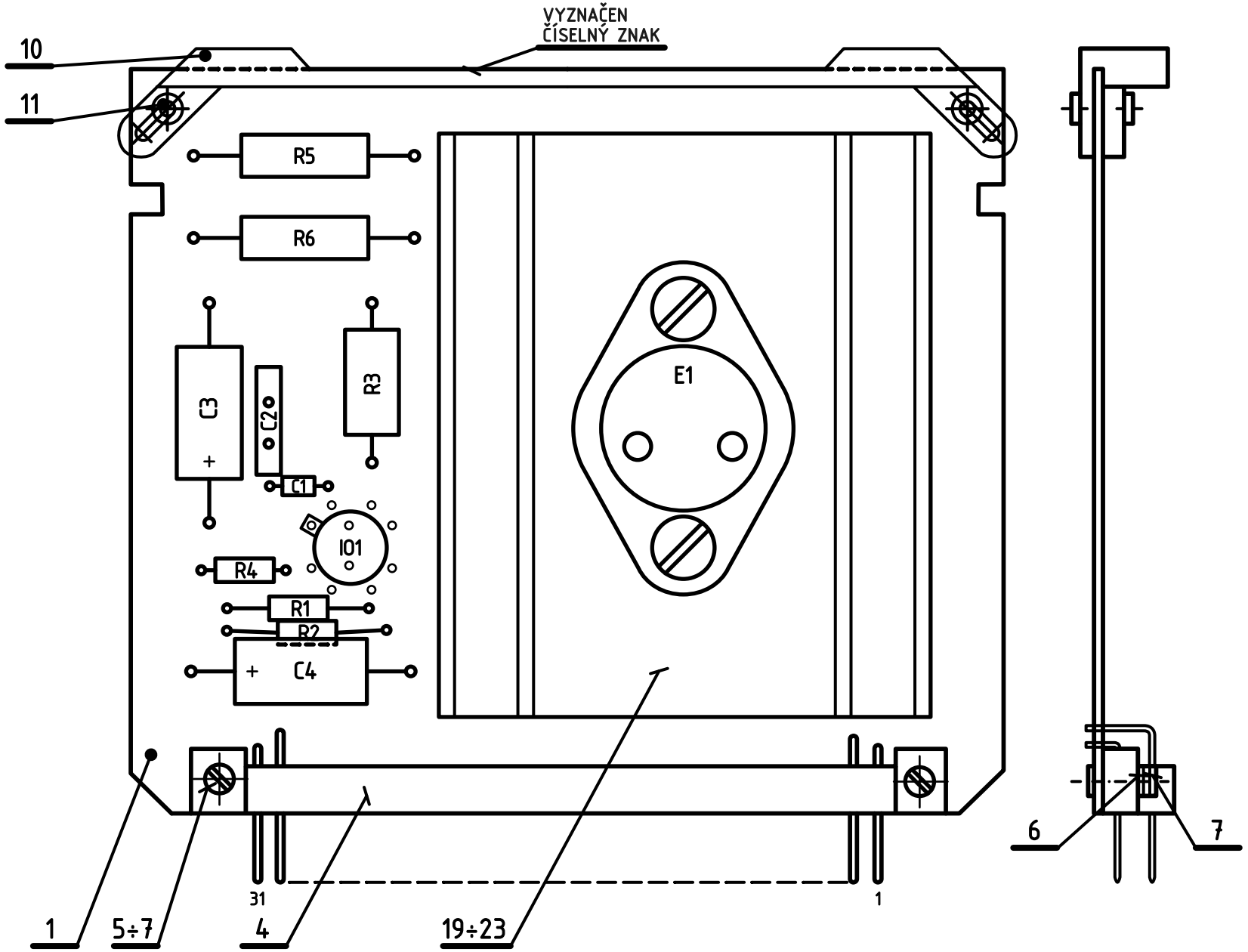

ODPORY R31,R32 VYBÍRÁNY Z ODPORŮ R31a÷c, R32a÷c.

NASTAVENO A KONTROLOVÁNO PODLE REVIZNÍHO PŘEDPISU 1X3 710 27 ODSTAVEC 3.7.1c.

ZAPOJENO PODLE SCHEMA 1AK 060 05 l.03, 1AK 060 07 l.04, 1AK 060 09 l.03.
ZHOTOVENO PODLE P1A 4051.

Měřítko 2:1	Vypracoval	Norm. ref.	T.P.V.	Číslo změny		Datum	Koncovka
	Přezkoušal	Uvolněno pro výrobu	pro ověř. sériI 771	2410-353	811		3
	Schválil	Datum 20.6.1976		2419-325	801		2
				2417-301	774		1
Závod číslo 24 Oddělení 819	Typ 300/S	Název STABILIZÁTOR 5V PRO LOGIKU 5V LOGIC SUPPLY	Starý výkres PŘEKRESLEN	Listů 1	List 0.		
			Courtesy of Sunderland Ober Consulting (Norway) © 2026 2026-08-27	1AF 018 19 0			

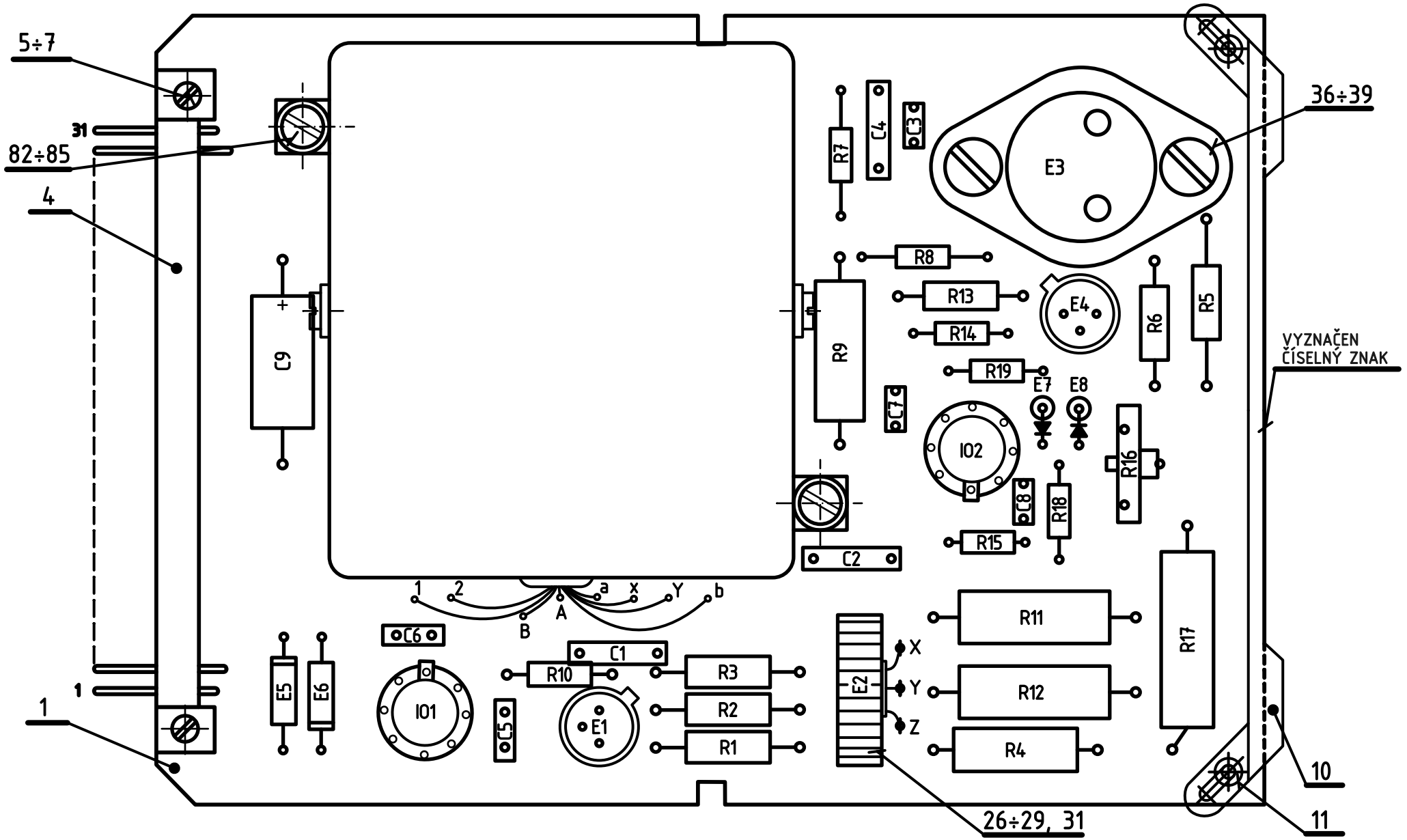

ODPORY R31,R32 VYBÍRÁNY Z ODPORŮ R31a÷c, R32a÷c.

NASTAVENO A KONTROLOVÁNO PODLE REVIZNÍHO PŘEDPISU 1X3 710 27 ODSTAVEC 3.5.3.

ZAPOJENO PODLE SCHEMA 1AK 060 05 l.03, 1AK 060 08 l.03.
ZHOTOVENO PODLE P1A 3083.

Měřítko 2:1	Vypracoval	Norm. ref.	T.P.V.	Číslo změny	Datum	Koncovka
	Přezkoušal	Uvolněno pro výrobu	pro ověř. sériI 771	2410-346	811	3
	Schválil	Datum 20.5.1976		2419-325	801	2
				2417-301	774	1
TESLA Závod číslo 24 Oddělení 819	Typ 300/S,P, 301/S		Starý výkres PŘEKRESLEN	Listů 2	List 01.	
	Název STABILIZÁTOR REFERENČNÍ NAPĚTÍ REFERENCE VOLTAGE REGULATOR		Courtesy of Sunderland Ober Consulting (Norway) © 2026 2026-08-27	1AF 018 21 0		

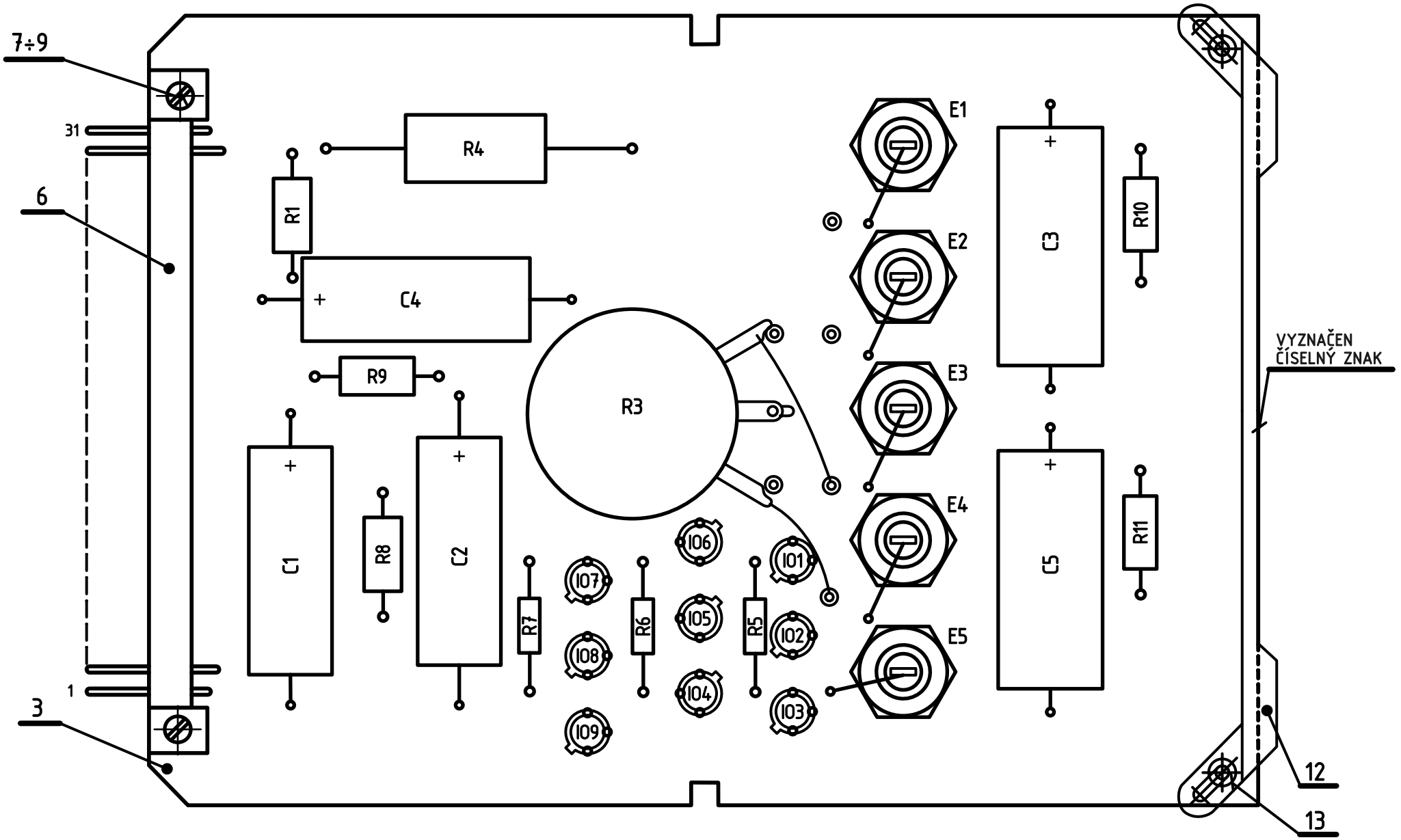

ODPORY R31,R32 VYBÍRÁNY Z ODPORŮ R31a÷c, R32a÷c.

NASTAVENO A KONTROLOVÁNO PODLE REVIZNÍHO PŘEDPISU 1X3 710 27 ODSTAVEC 3.1.1.

ZAPOJENO PODLE SCHEMA 1AK 060 01 l.03, 1AK 060 02 l.03.
ZHOTOVENO PODLE P1A 3083.

Měřítko 2:1	Vypracoval	Norm. ref.	T.P.V.	Číslo změny	Datum		Koncovka
	Přezkoušal	Uvolněno pro výrobu 801	pro ověř. sériI	2410-346		811	3
	Schválil	Datum 1.12.1978		2419-334		801	2
				2419-325		801	1
Závod číslo 24 Oddělení 819	Typ 300/S	Název NAPÁJENI OBRAZOVEK CRT SUPPLY		Starý výkres 2419-324	Listů 1	List 0.	
			Courtesy of Sunderland Ober Consulting (Norway) © 2026 2026-08-27	1AF 018 22 1.3			

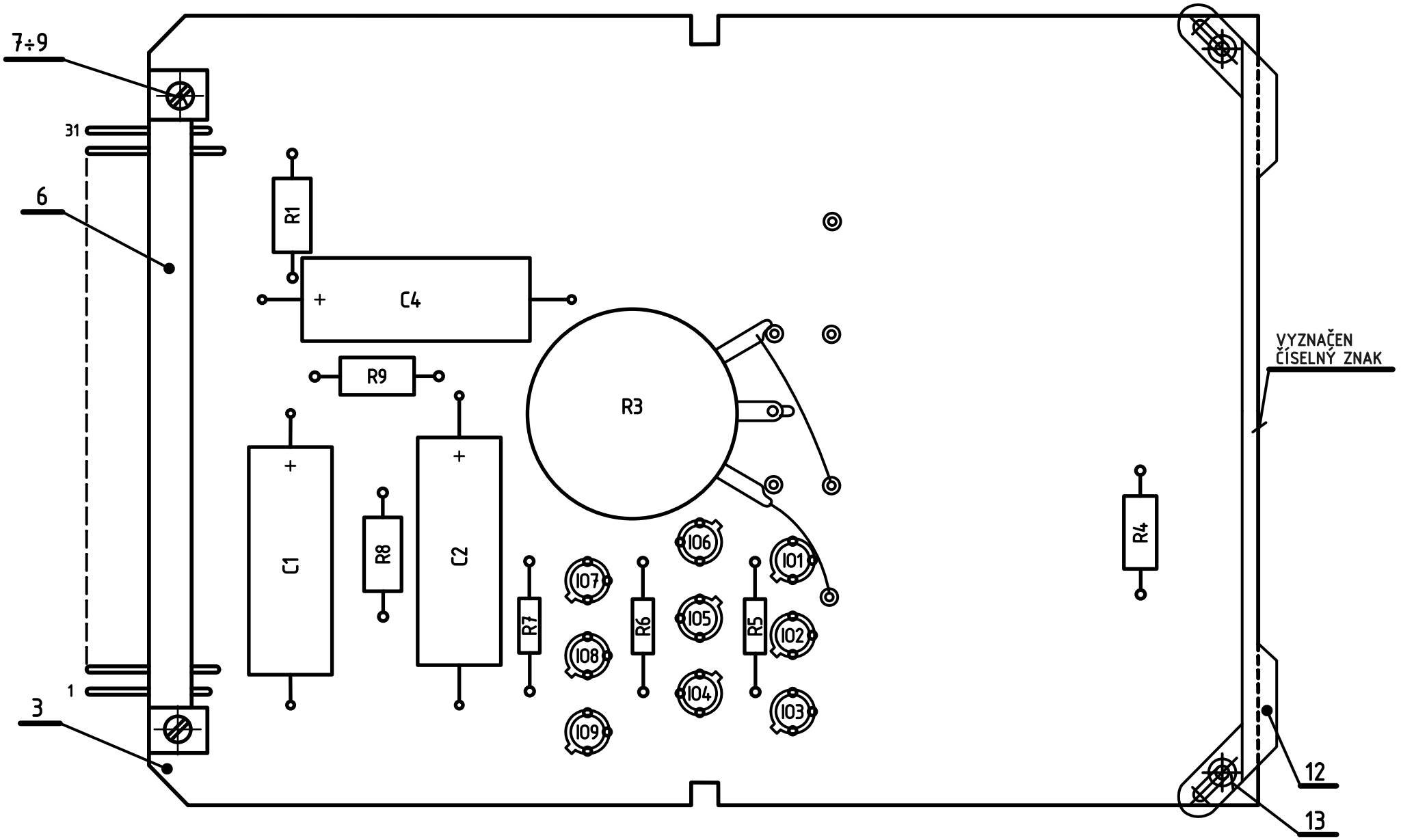

NASTAVENO A KONTROLOVÁNO PODLE REVIZNÍHO PŘEDPISU 1X3 710 27 ODSTAVEC 3.1.1.

KONEČNÉ NASTAVENÍ PROVÉST PODLE KAPITOLY 4.

ZAPOJENO PODLE SCHEMA 1AK 060 01 l.03, 1AK 060 02 l.03.
ZHOTOVENO PODLE P1A 3083.

Měřítko 2:1	Vypracoval	Norm. ref.	T.P.V.	Číslo změny	2414-339	Datum 824	Koncovka 5
	Přezkoušal	Uvolněno pro výrobu 801	pro ověř. sérii		2410-346	811	3
	Schválil	Datum 1.12.1978			2419-334	801	2
					2419-325	801	1
Závod číslo 24 Oddělení 819	Typ 301/S	Název NAPÁJENÍ OBRAZOVEK CRT SUPPLY		Starý výkres 2419-324	Listů 1	List 0.	
			Courtesy of Sunderland Ober Consulting (Norway) © 2026 2026-08-27	1AF 018 22 1			

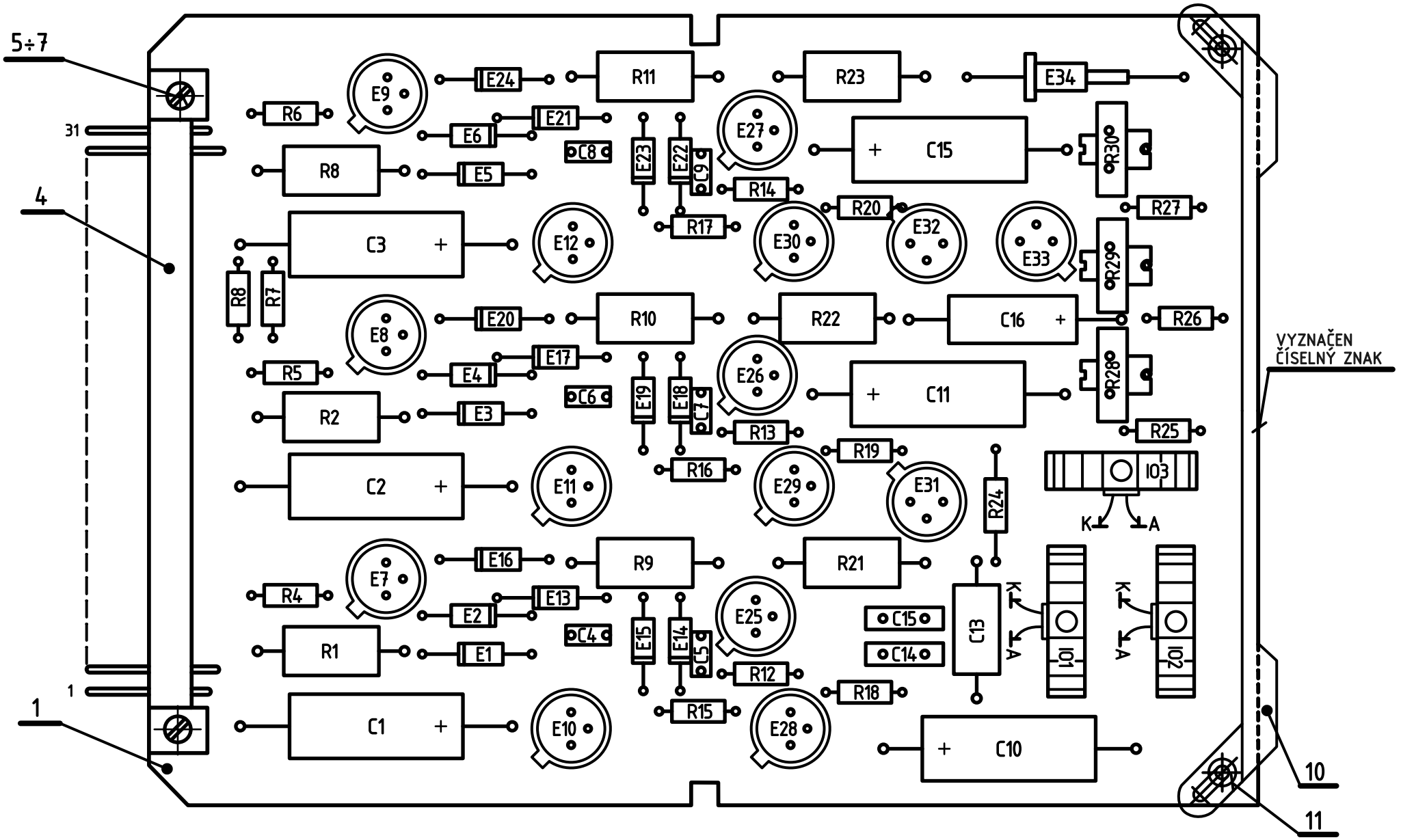

NASTAVENO A KONTROLOVÁNO PODLE REVIZNÍHO PŘEDPISU 1X3 710 27 ODSTAVEC 3.7.5a.

KONEČNÉ NASTAVENÍ PROVÉST PODLE KAPITOLY 4.

ZAPOJENO PODLE SCHEMA 1AK 060 07 l.04.
ZHOTOVENO PODLE P1A 3083.

Měřítko 2:1	Vypracoval	Norm. ref.	T.P.V.	Číslo změny	Datum	Koncovka	
	Přezkoušal	Uvolněno pro výrobu 801	pro ověř. sériI	2412-308	823	3	
	Schválil	Datum 1.12.1978		2410-346	811	2	
	Typ 300/S, 301/S			2418-325	801	1	
Závod číslo 24 Oddělení 819	Název NAPÁJENI KATOD CATHODE SUPPLY		Starý výkres 2419-324	Listů 1	List 0.		
			Courtesy of Sunderland Ober Consulting (Norway) © 2026 2026-08-27	1AF 018 23 1			

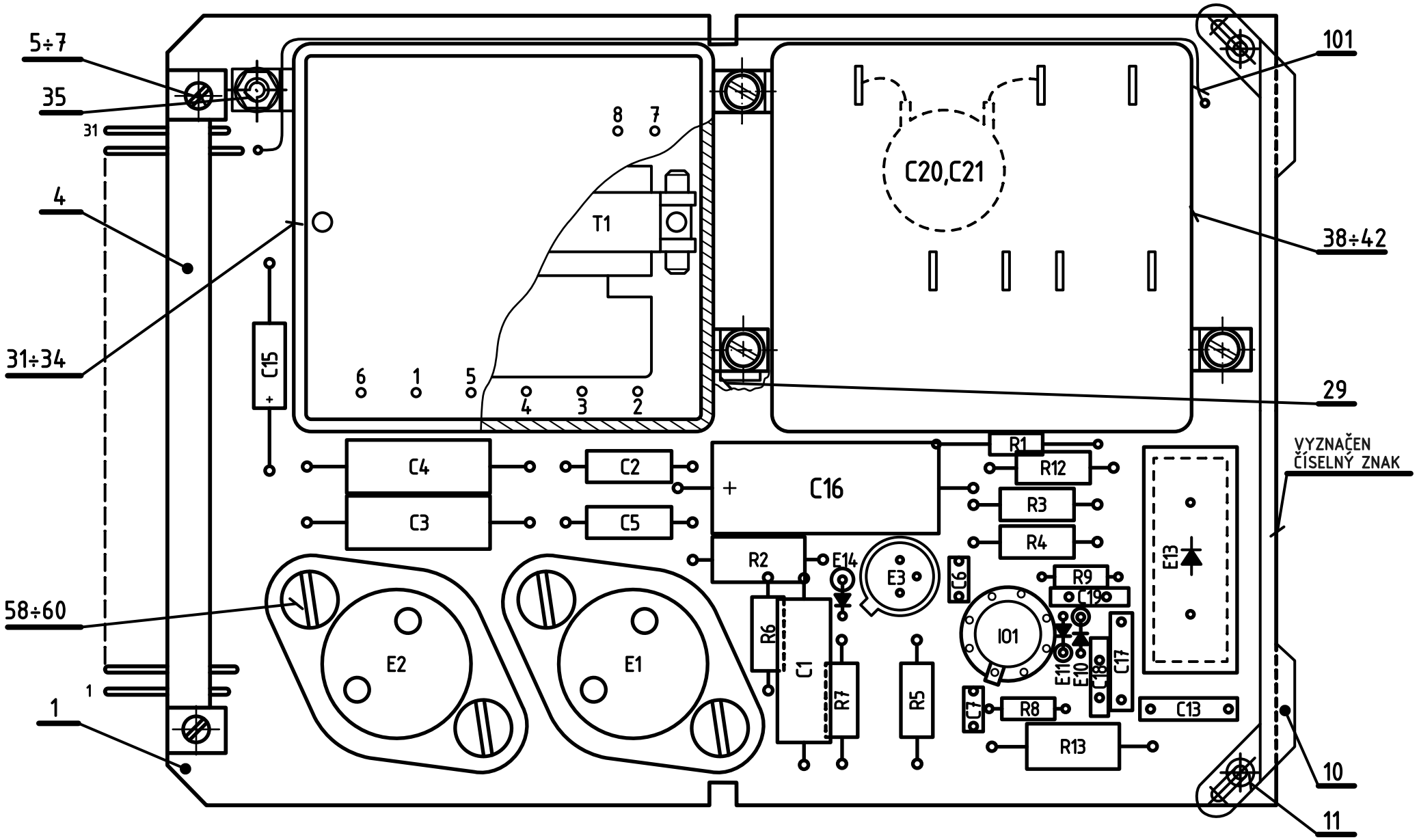

KONDENZÁTORY C20,21 PŘIPÁJENY ZE STRANY SPOJŮ.

NASTAVENO A KONTROLOVÁNO PODLE REVIZNÍHO PŘEDPISU 1X3 710 27 ODSTAVEC 3.6.8.

ZAPOJENO PODLE SCHEMA 1AK 060 06 l.03.
ZHOTOVENO PODLE P1A 3083.

Měřítko 2:1	Vypracoval	Norm. ref.	T.P.V.	Číslo změny	2410-361	Datum	811
	Přezkoušal	Uvolněno pro výrobu 801	pro ověř. sérii		2410-346		811
	Schválil	Datum 1.12.1978			2419-327		801
					2417-301		774

Koncovka: 4 / 3 / 2 / 1

Závod číslo 24
Oddělení 819

Typ 300/S,P

Název STABILIZÁTOR 500÷1500V VOLTAGE REGULATOR

Starý výkres PŘEKRESLEN | Listů 2 | List 01.

Courtesy of Sunderland Ober Consulting (Norway)
© 2026 2026-08-27

1AF 018 24 0

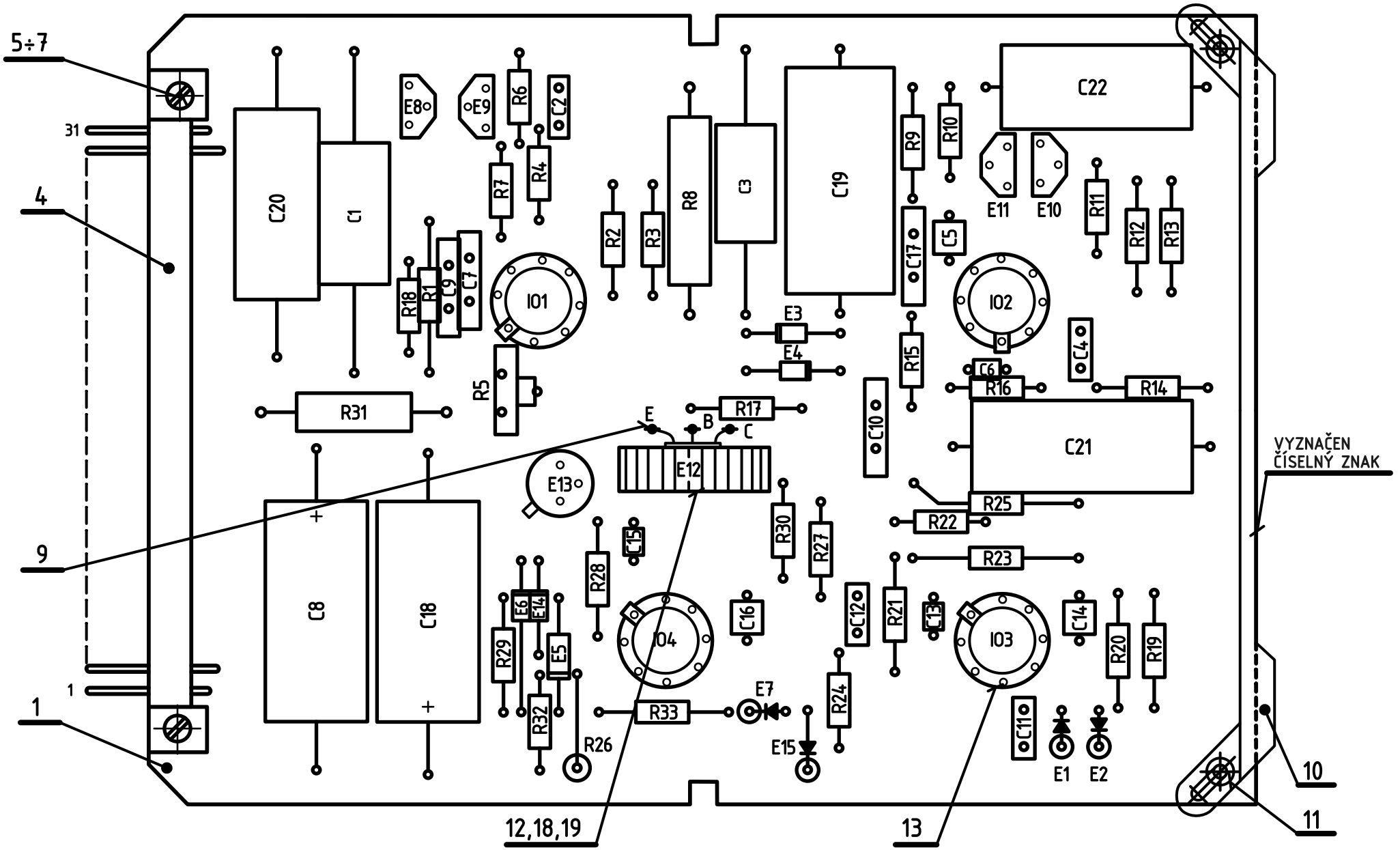

NASTAVENO A KONTROLOVÁNO PODLE REVIZNÍHO PŘEDPISU 1X3 710 27 ODSTAVEC 3.12.8.

ZAPOJENO PODLE SCHEMA 1AK 060 12 l.02.
ZHOTOVENO PODLE P1A 3083.

Měřítko 2:1	Vypracoval	Norm. ref.	T.P.V.	Číslo změny	Datum	Koncovka	
	Přezkoušal	Uvolněno pro výrobu 801	pro ověř. sériI	2410-346	811	2	
	Schválil	Datum 1.12.1978		2419-325	801	1	
Závod číslo 24 Oddělení 819	Typ 300/S,P	Název ZESILOVAČ ODCHYLKI DEFLECTION AMPLIFIER		Starý výkres 2419-324	Listů 1	List 0.	
				Courtesy of Sunderland Ober Consulting (Norway) © 2026 2026-08-27	1AF 018 25 1		

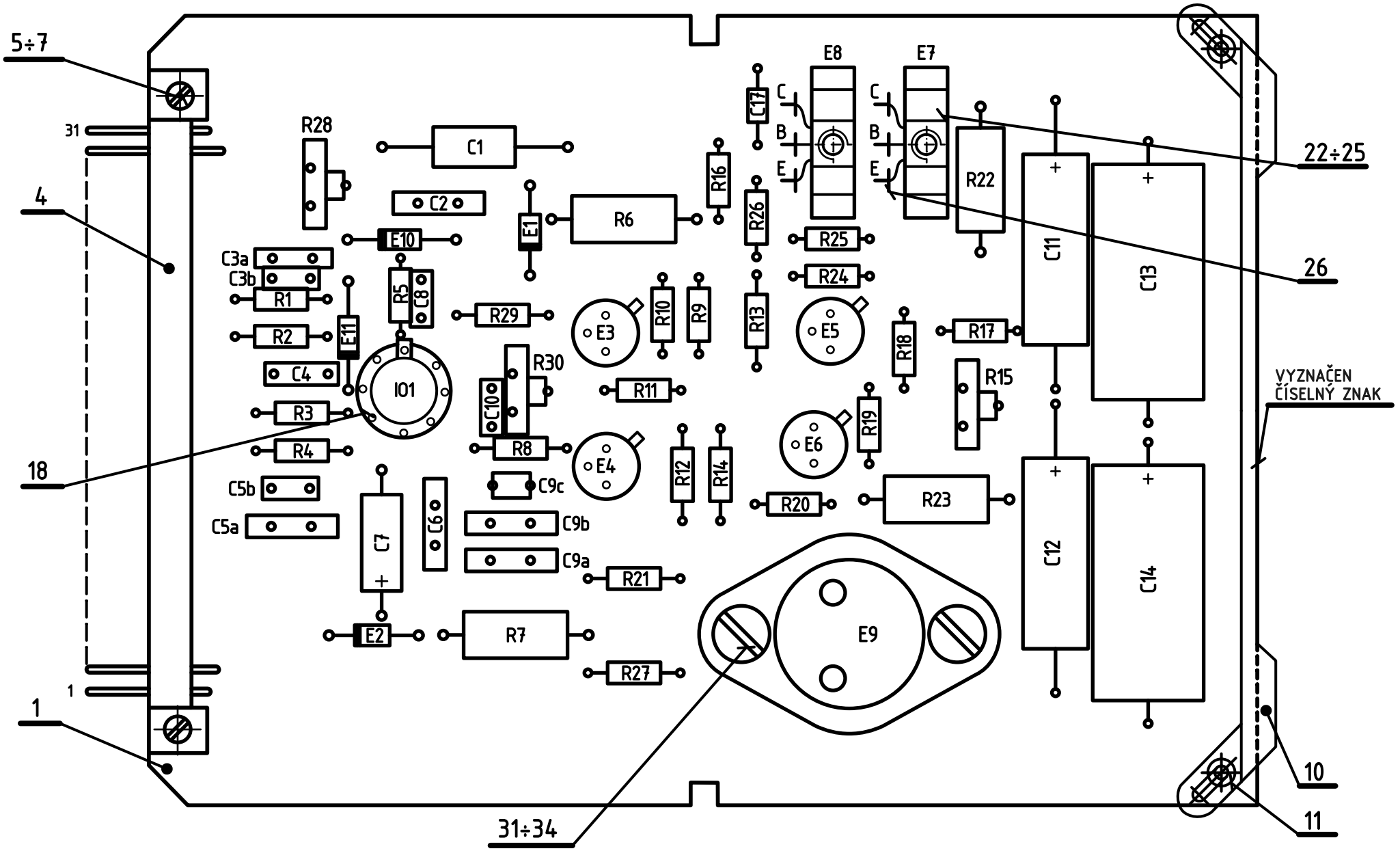

VÝVODY I01 ZKRÁCENY NA 6mm.

NASTAVENO A KONTROLOVÁNO PODLE REVIZNÍHO PŘEDPISU 1X3 710 27 ODSTAVEC 3.1.2a.

KONEČNÉ NASTAVENÍ PROVÉST PODLE KAPITOLY 4.

ZAPOJENO PODLE SCHEMA 1AK 060 01 l.03, 1AK 060 02 l.03, 1AK 060 03 l.03. ZHOTOVENO PODLE P1A 4051.

Měřítko 2:1	Vypracoval	Norm. ref.	T.P.V.	Číslo změny	Datum	Koncovka	
	Přezkoušal	Uvolněno pro výrobu 801	pro ověř. sériI	2410-353	811	2	
	Schválil	Datum 1.12.1978		2419-325	774	1	
Závod číslo 24 Oddělení 819	Typ 300/S			Starý výkres 2419-324	Listů 1	List 0.	
	Název ZESILOVAČ -OBRAZOVKA SCREEN AMPLIFIER			Courtesy of Sunderland Ober Consulting (Norway) © 2026 2026-08-27	1AF 018 26 1.2		

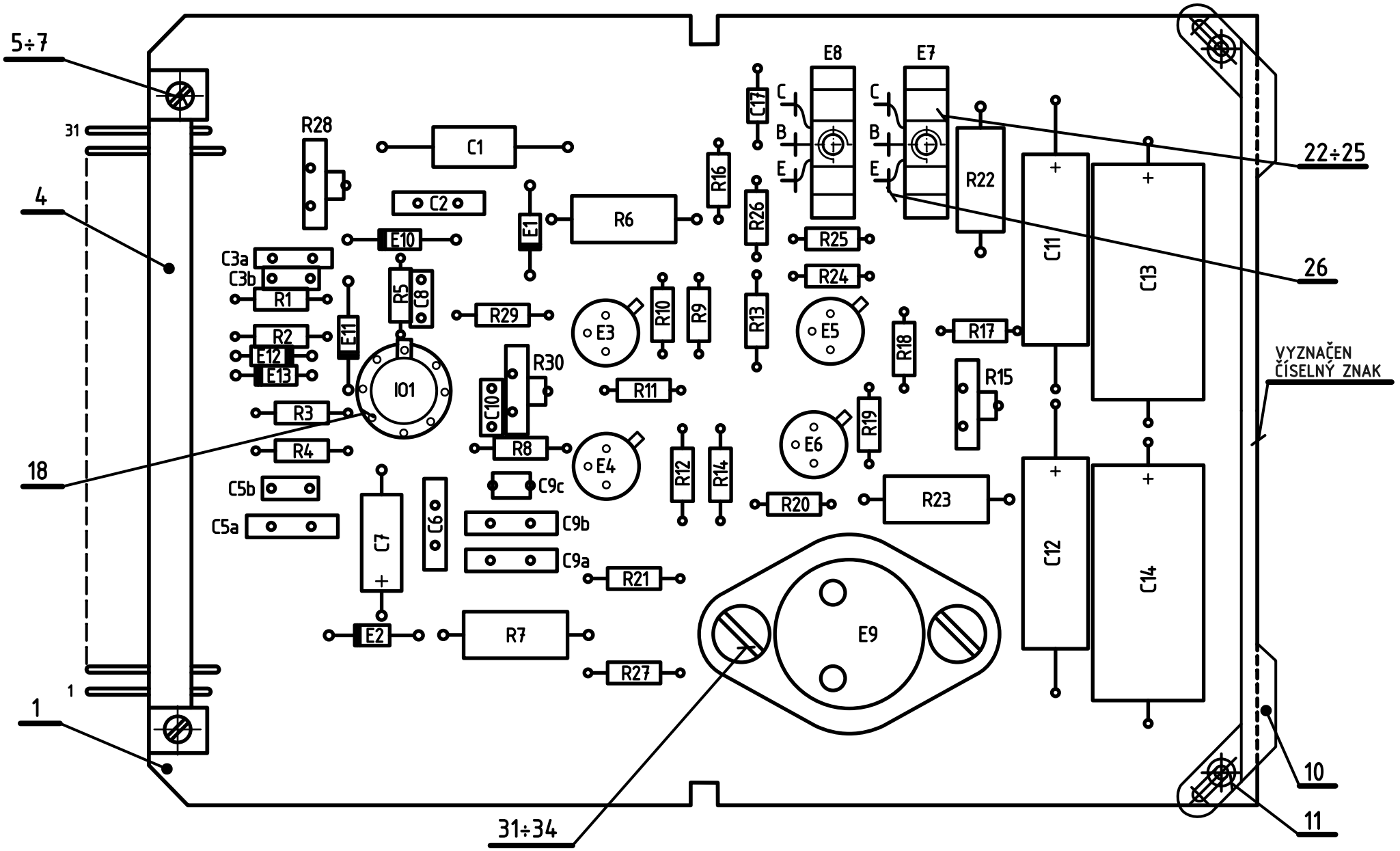

VÝVODY I01 ZKRÁCENY NA 6mm.

NASTAVENO A KONTROLOVÁNO PODLE REVIZNÍHO PŘEDPISU 1X3 710 27 ODSTAVEC 3.1.2a.

KONEČNÉ NASTAVENÍ PROVÉST PODLE KAPITOLY 4.

ZAPOJENO PODLE SCHEMA 1AK 060 01 l.03, 1AK 060 02 l.03, 1AK 060 03 l.03. ZHOTOVENO PODLE P1A 4051.

Měřítko 2:1	Vypracoval	Norm. ref.	T.P.V.	Číslo změny	2414-339	Datum 844	Koncovka 4
	Přezkoušal	Uvolněno pro výrobu 801	pro ověř. sériI		2412-308	823	3
	Schválil	Datum 1.12.1978			2410-353	811	2
	Typ 300/S, 301/S				2419-325	774	1
Závod číslo 24 Oddělení 819	Název ZESILOVAČ -OBRAZOVKA SCREEN AMPLIFIER		Starý výkres 2419-324	Listů 1	List 0.		
			Courtesy of Sunderland Ober Consulting (Norway) © 2026 2026-08-27	1AF 018 26 1			

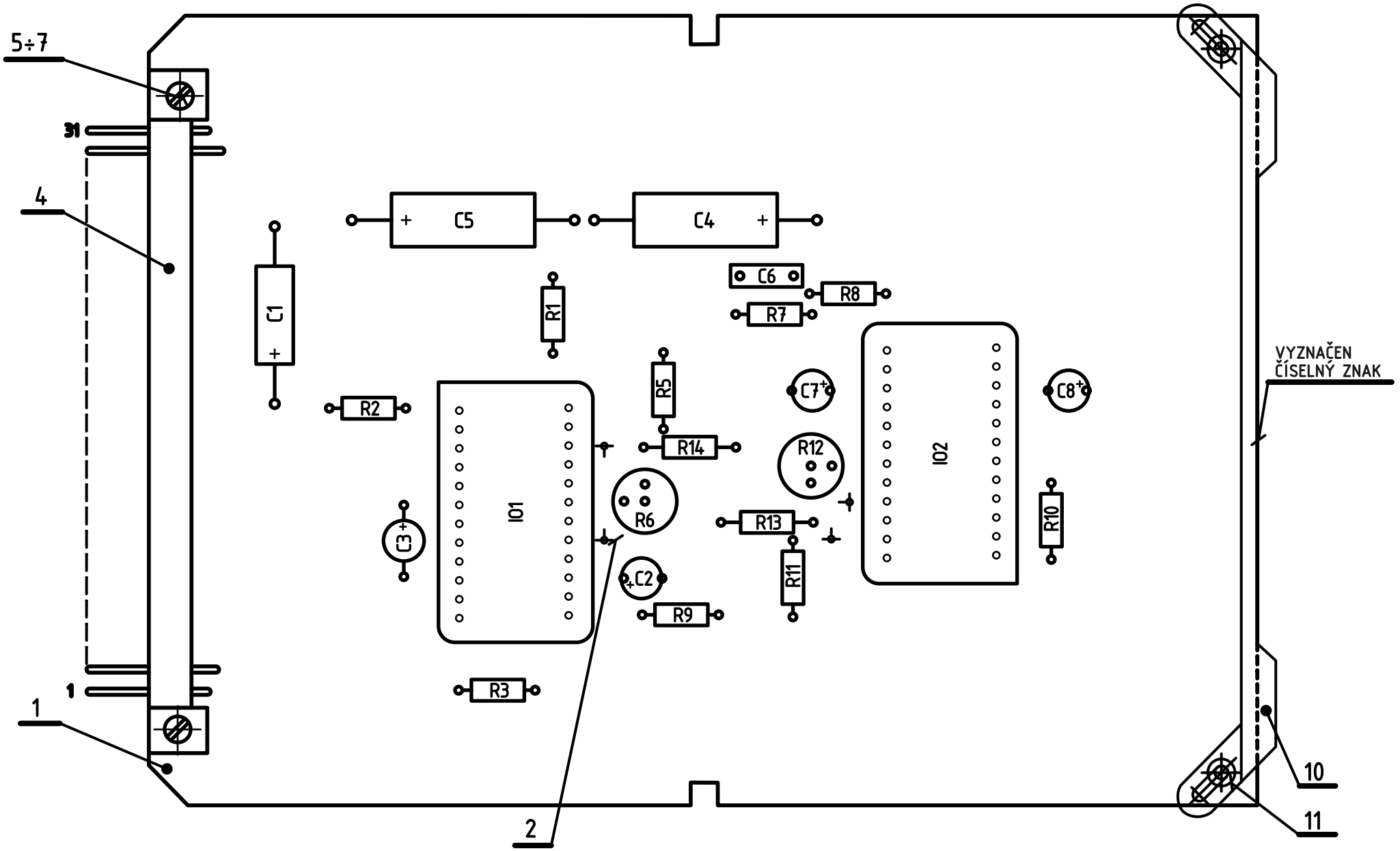

V PŘÍPADĚ POTŘEBY PROPOJENY ŠPIČKY DÍL 2 VODIČEM DÍL 50.

NASTAVENO A KONTROLOVÁNO PODLE REVIZNÍHO PŘEDPISU 1X3 710 27 ODSTAVEC 3.6.1.

ZAPOJENO PODLE SCHEMA 1AK 060 06 l.03.
ZHOTOVENO PODLE P1A 3083.

Měřítko 2:1	Vypracoval	Norm. ref.	T.P.V.	Číslo změny	Datum		Koncovka
	Přezkoušal	Uvolněno pro výrobu	pro ověř. sérii 771	2410-346		811	3
	Schválil	Datum 20.10.1976		2419-325		801	2
				2417-301		774	1
Závod číslo 24 Oddělení 819	Typ 300/S,P, 301/S			Starý výkres PŘEKRESLEN	Listů 1		List 0.
	Název VIDEOZESILOVAČ VIDEO AMPLIFIER			Courtesy of Sunderland Ober Consulting (Norway) © 2026 2026-08-27		1AF 018 27 0	

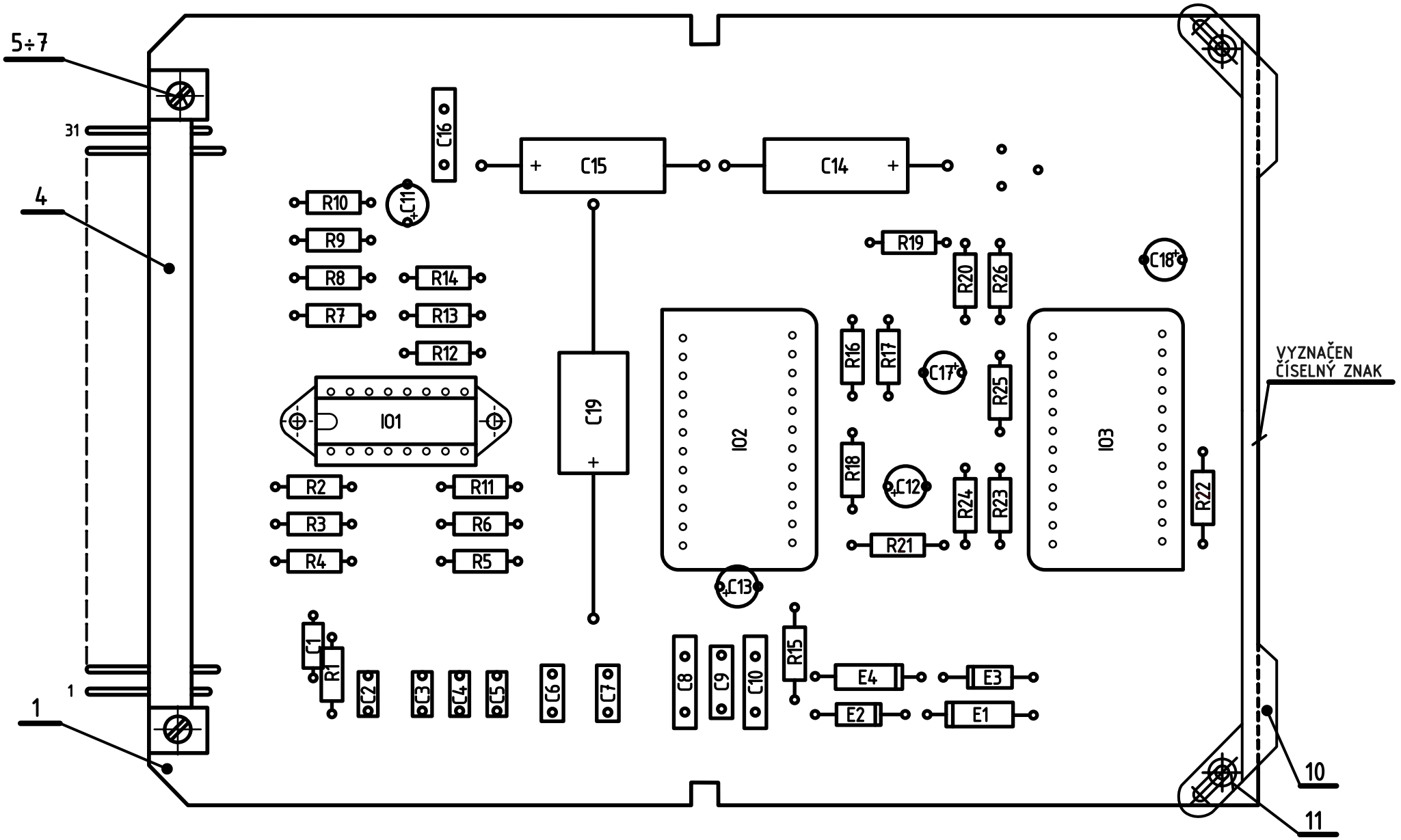

NASTAVENO A KONTROLOVÁNO PODLE REVIZNÍHO PŘEDPISU 1X3 710 27 ODSTAVEC 3.6.1.

ZAPOJENO PODLE SCHEMA 1AK 060 06 l.03.
ZHOTOVENO PODLE P1A 3083.

Měřítko 2:1	Vypracoval	Norm. ref.	T.P.V.	Číslo změny	2410-346	Datum 811	Koncovka 4
	Přezkoušal	Uvolněno pro výrobu	pro ověř. sérii 771		2419-325	801	3
	Schválil	Datum 30.8.1976			2417-339	782	2
					2417-301	774	1
Závod číslo 24 Oddělení 819	Typ 300/S,P, 301/S			Starý výkres PŘEKRESLEN		Listů 1	List 0.
	Název VIDEOZESILOVAČ 2 VIDEO AMPLIFIER 2			Courtesy of Sunderland Ober Consulting (Norway) © 2026 2026-08-27		1AF 018 28 0	

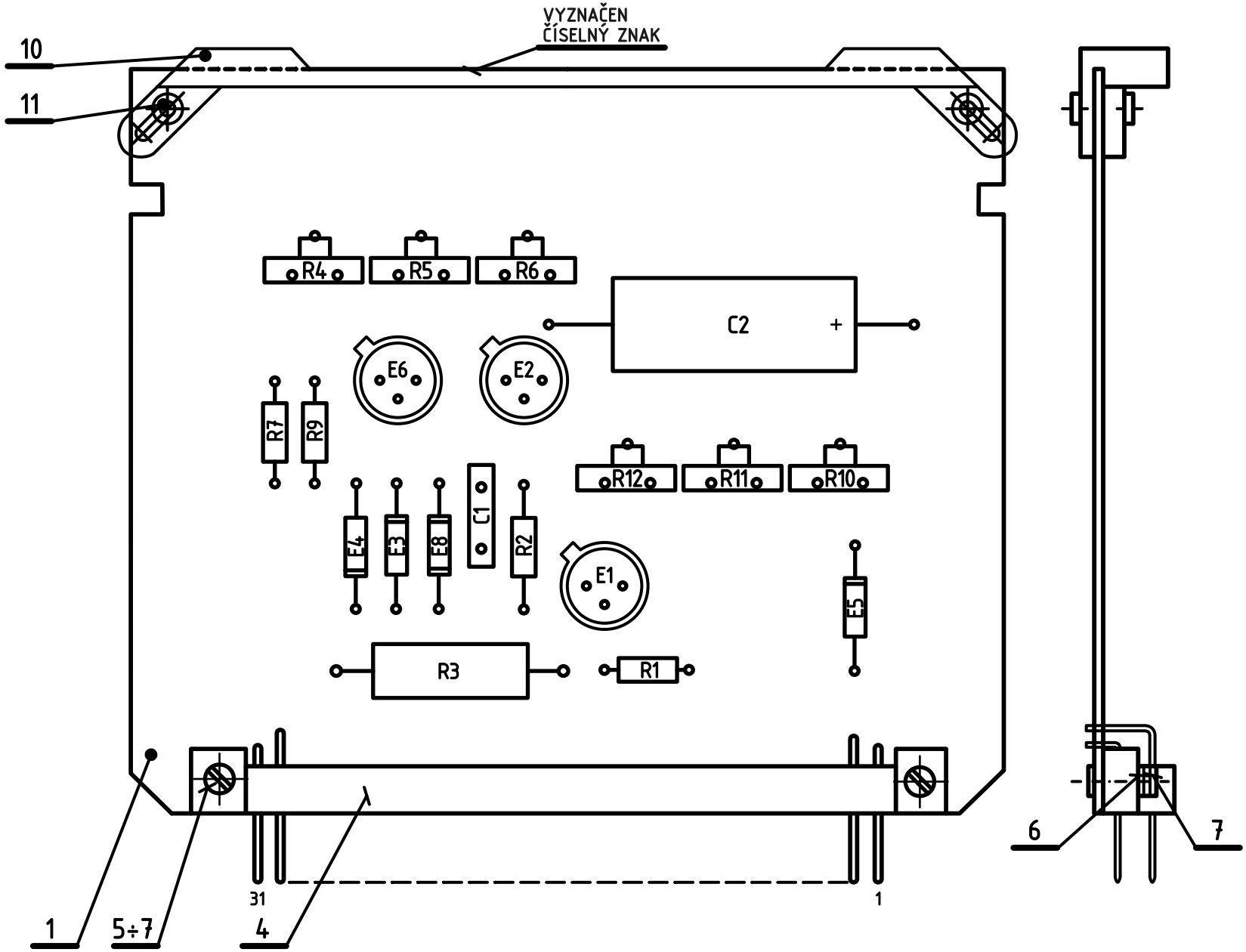

NASTAVENO A KONTROLOVÁNO PODLE REVIZNÍHO PŘEDPISU 1X3 710 27 ODSTAVEC 3.6.1.

ZAPOJENO PODLE SCHEMA 1AK 060 06 l.03.
ZHOTOVENO PODLE P1A 3083.

Měřítko 2:1	Vypracoval	Norm. ref.	T.P.V.	Číslo změny	2410-346	Datum 811	Koncovka 4
	Přezkoušal	Uvolněno pro výrobu	pro ověř. sériI		2419-325	801	3
	Schválil	Datum 20.6.1976			2419-324	801	2
					2417-301	774	1
Závod číslo 24 Oddělení 819	Typ 300/S, 301/S		Starý výkres PŘEKRESLEN	Listů 1		List 0.	
	Název KOREKCE Γ GAMMA CORRECTION		Courtesy of Sunderland Ober Consulting (Norway) © 2026 2026-08-27	1AF 018 29 0			

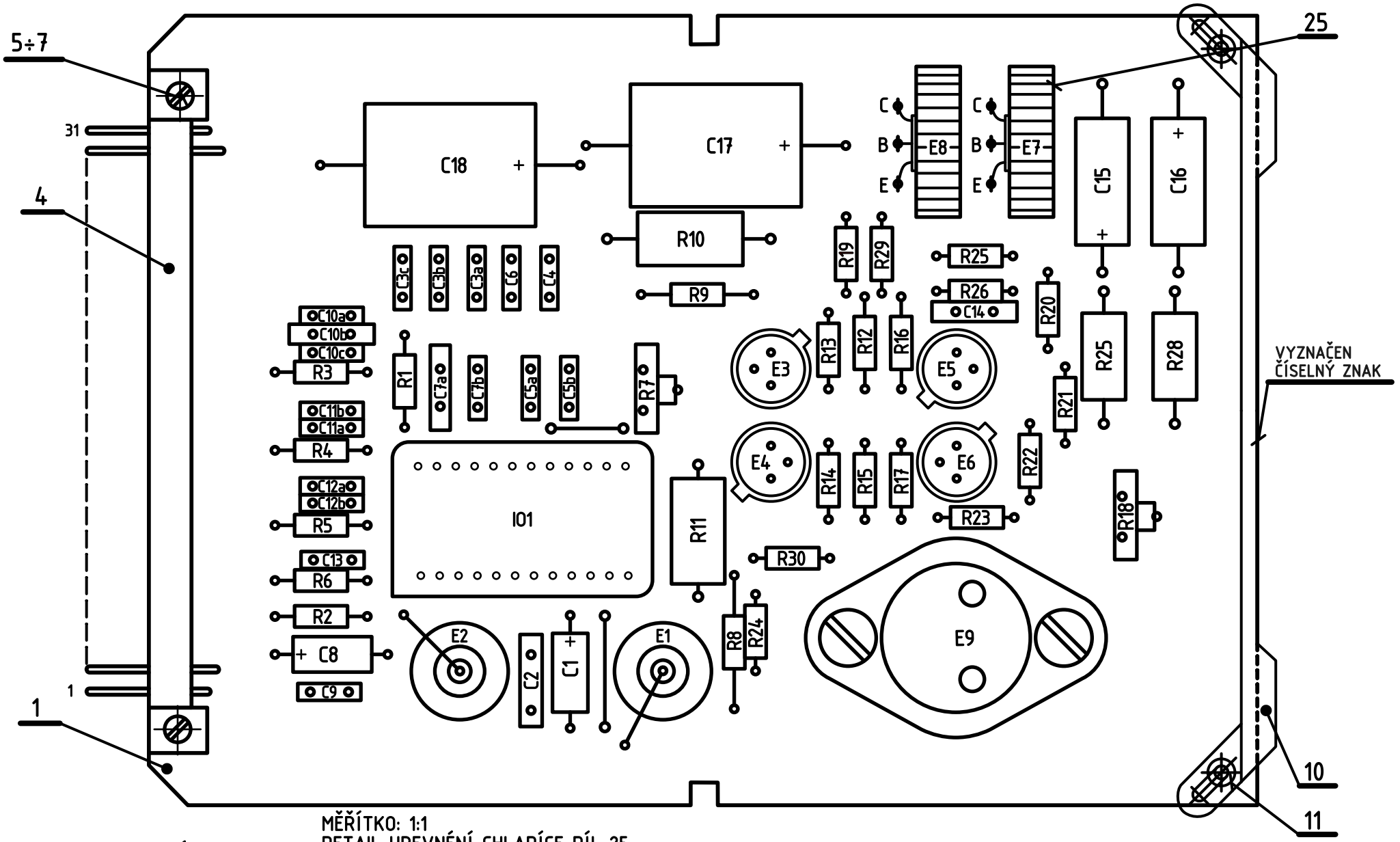

MĚŘÍTKO: 1:1

DETAIL UPEVNĚNÍ CHLADÍCE DÍL 25

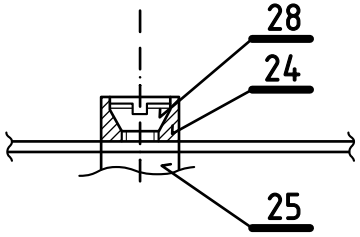

NASTAVENO A KONTROLOVÁNO PODLE REVIZNÍHO PŘEDPISU 1X3 710 27 ODSTAVEC 3.7.6a,b.

KONEČNÉ NASTAVENI PROVÉST PODLE KAPITOLY 4.

ZAPOJENO PODLE SCHEMA 1AK 060 07 l.03.
ZHOTOVENO PODLE P1A 3083.

Měřítko 2:1	Vypracoval	Norm. ref.	T.P.V.	Číslo změny	2410-346	Datum 811	Koncovka 4
	Přezkoušal	Uvolněno pro výrobu	pro ověř. sériI		2419-325	801	3
	Schválil	Datum 20.6.1976			2419-324	801	2
	Typ 300/S, 301/S				2417-301	774	1
Závod číslo 24 Oddělení 819	Název ZESILOVAČ - MIKROSKOP MICROSCOPE AMPLIFIER		Starý výkres PŘEKRESLEN	Listů 1		List 0.	
			Courtesy of Sunderland Ober Consulting (Norway) © 2026 2026-08-27	1AF 018 30 0			

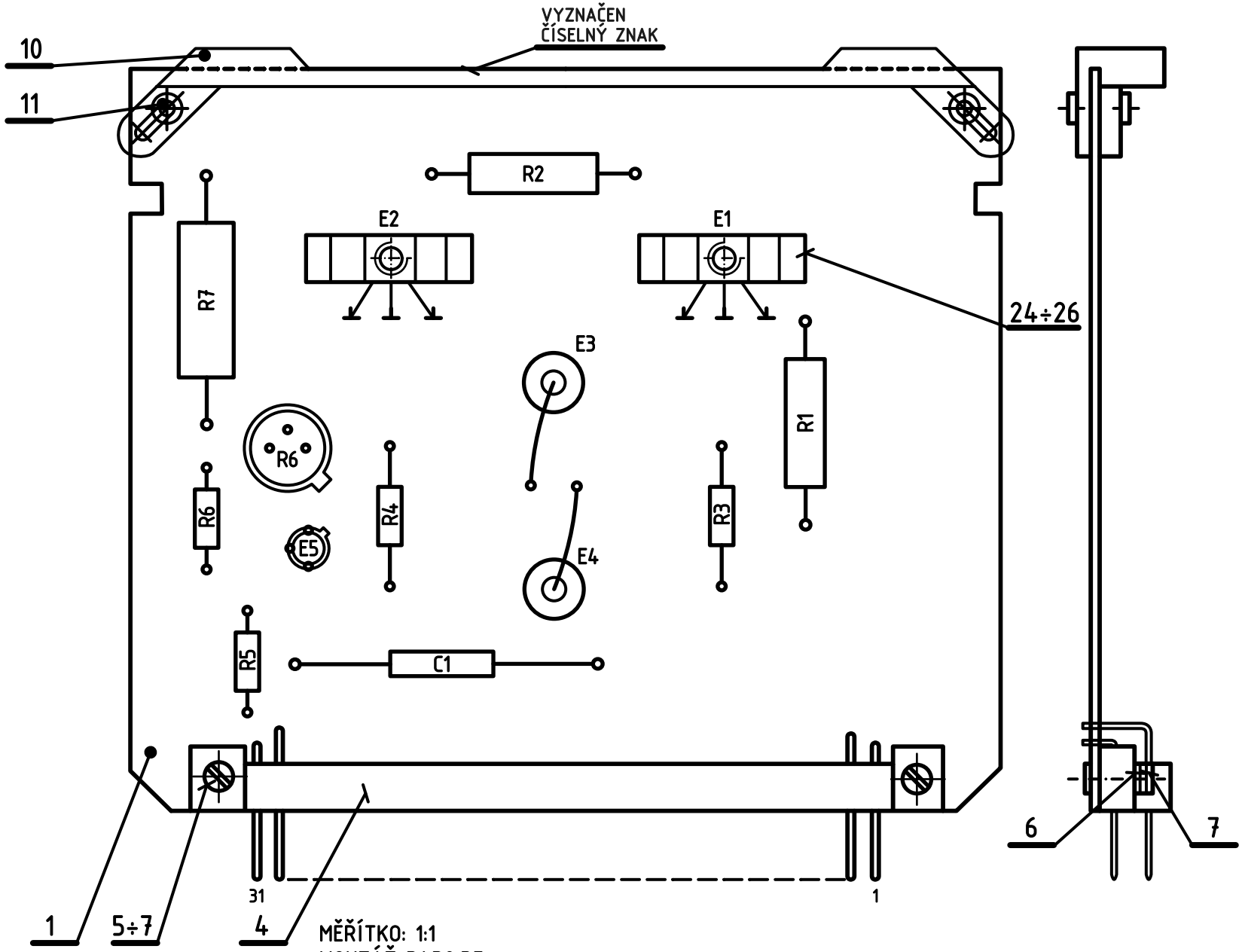

MĚŘÍTKO: 1:1

MONTÁŽ R1,R2,R7.

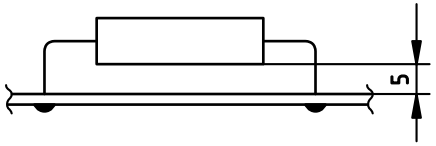

NASTAVENO A KONTROLOVÁNO PODLE
REVIZNÍHO PŘEDPISU 1X3 710 27
ODSTAVEC 3.12.5.

ZAPOJENO PODLE SCHEMA 1AK 060 12 l.02.
ZHOTOVENO PODLE P1A 3083.

Měřítko 2:1	Vypracoval	Norm. ref.	T.P.V.	Číslo změny	2410-346	Datum	811	Koncovka 4
	Přezkoušal	Uvolněno pro výrobu 771	pro ověř. sériI		2419-325		801	3
	Schválil	Datum 20.10.1976			2417-304		774	2
					2410-361		811	5
Závod číslo 24 Oddělení 819	Typ 300/S			Starý výkres PŘEKRESLEN		Listů 1		List 0.
	Název PŘEPÍNANÍ PŘEDPĚTÍ BIAS SWITCHING			Courtesy of Sunderland Ober Consulting (Norway) © 2026 2026-08-27		1AF 018 31 0		

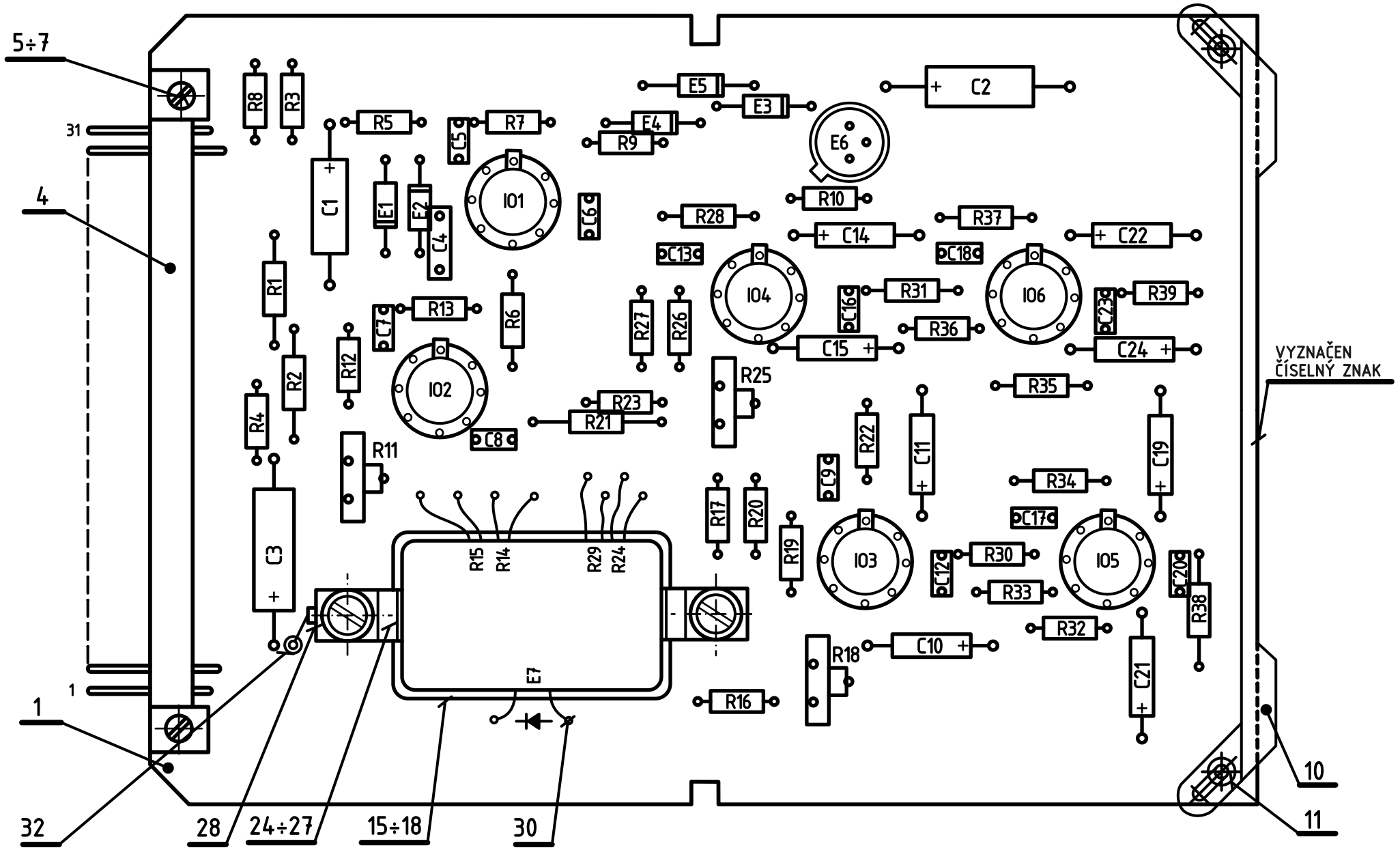

VÝBĚR Z ODPORŮ R1a,b A R2a,b. PÁJET R1a, R2a.
VÝBĚR Z ODPORŮ R19a,b A R26a,b. PÁJET R19b, R26b.
KONEČNÉ NASTAVENÍ PROVÉST PODLÉ KAPITOLY 4.

NASTAVENO A KONTROLOVÁNO PODLE REVIZNÍHO PŘEDPISU 1X3 710 27 ODSTAVEC 3.7.4c.

ZAPOJENO PODLE SCHEMA 1AK 060 07 l.04. ZHOTOVENO PODLE P1A 3083.

Měřítko 2:1	Vypracoval	Norm. ref.	T.P.V.	Číslo změny	Datum	Koncovka
	Přezkoušal	Uvolněno pro výrobu	pro ověř. sérii 771	2410-346	811	3
	Schválil	Datum 20.6.1976		2419-325	801	2
				2417-301	774	1
Závod číslo 24 Oddělení 819	Typ 300/S		Starý výkres PŘEKRESLEN	Listů 1	List 0.	
	Název ZVĚTŠENÍ PLYNULE VARIABLE MAGNIFICATION		Courtesy of Sunderland Ober Consulting (Norway) © 2026 2026-08-27	1AF 018 32 0		

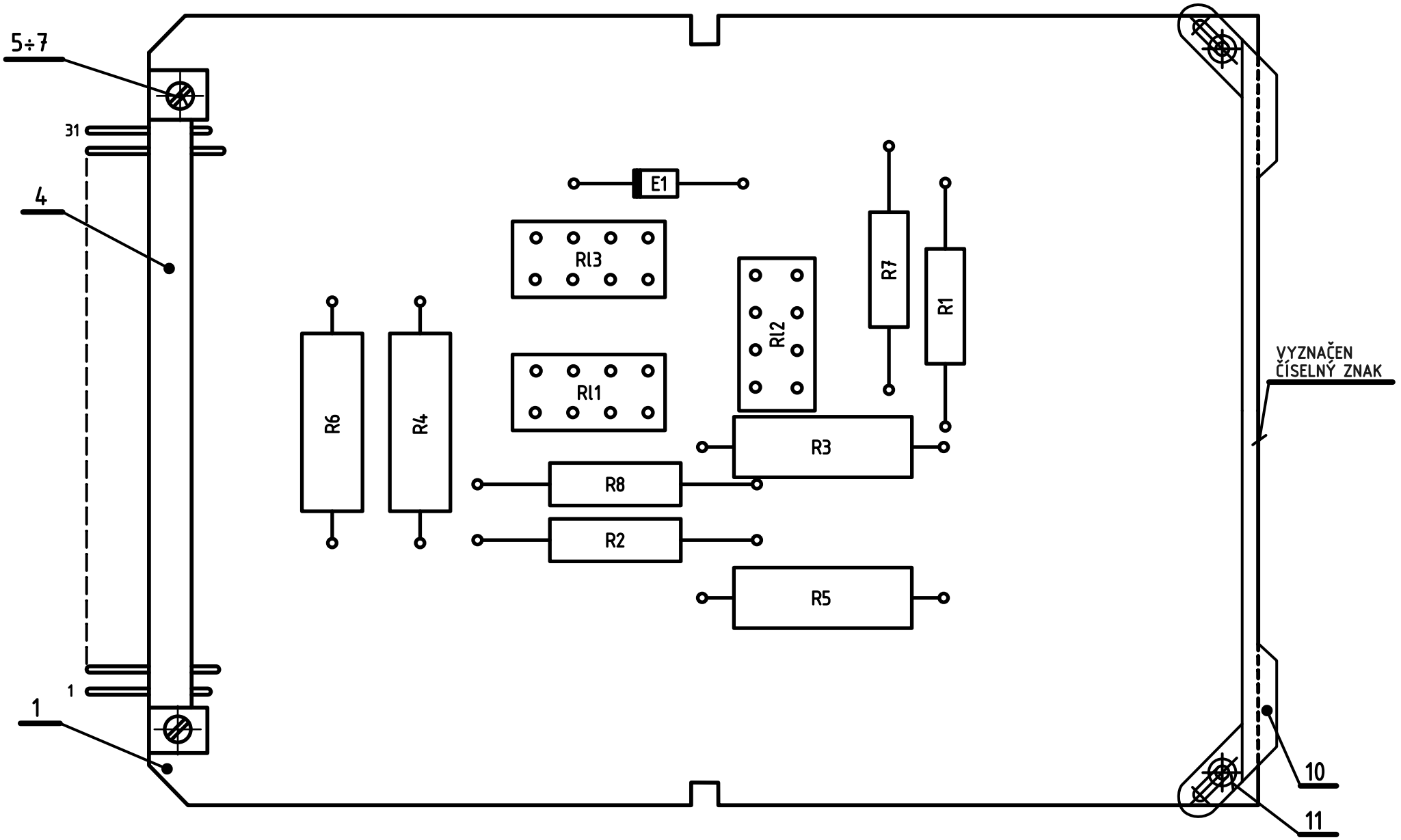

NASTAVENO A KONTROLOVÁNO PODLE REVIZNÍHO PŘEDPISU 1X3 710 27 ODSTAVEC 3.7.4b.

ZAPOJENO PODLE SCHEMA 1AK 060 07 l.03.
ZHOTOVENO PODLE P1A 3083.

Měřítko 2:1	Vypracoval	Norm. ref.	T.P.V.	Číslo změny	Datum	Koncovka	
	Přezkoušal	Uvolněno pro výrobu 801	pro ověř. sériI	2410-346	811	2	
	Schválil	Datum 1.12.1978		2419-325	801	1	
Závod číslo 24 Oddělení 819	Typ 300/S, 301/S		Název ZVĚTŠENÍ "HRUBĚ" COARSE MAGNIFICATION	Starý výkres 2419-324	Listů 1	List 0.	
				Courtesy of Sunderland Ober Consulting (Norway) © 2026 2026-08-27	1AF 018 33 1		

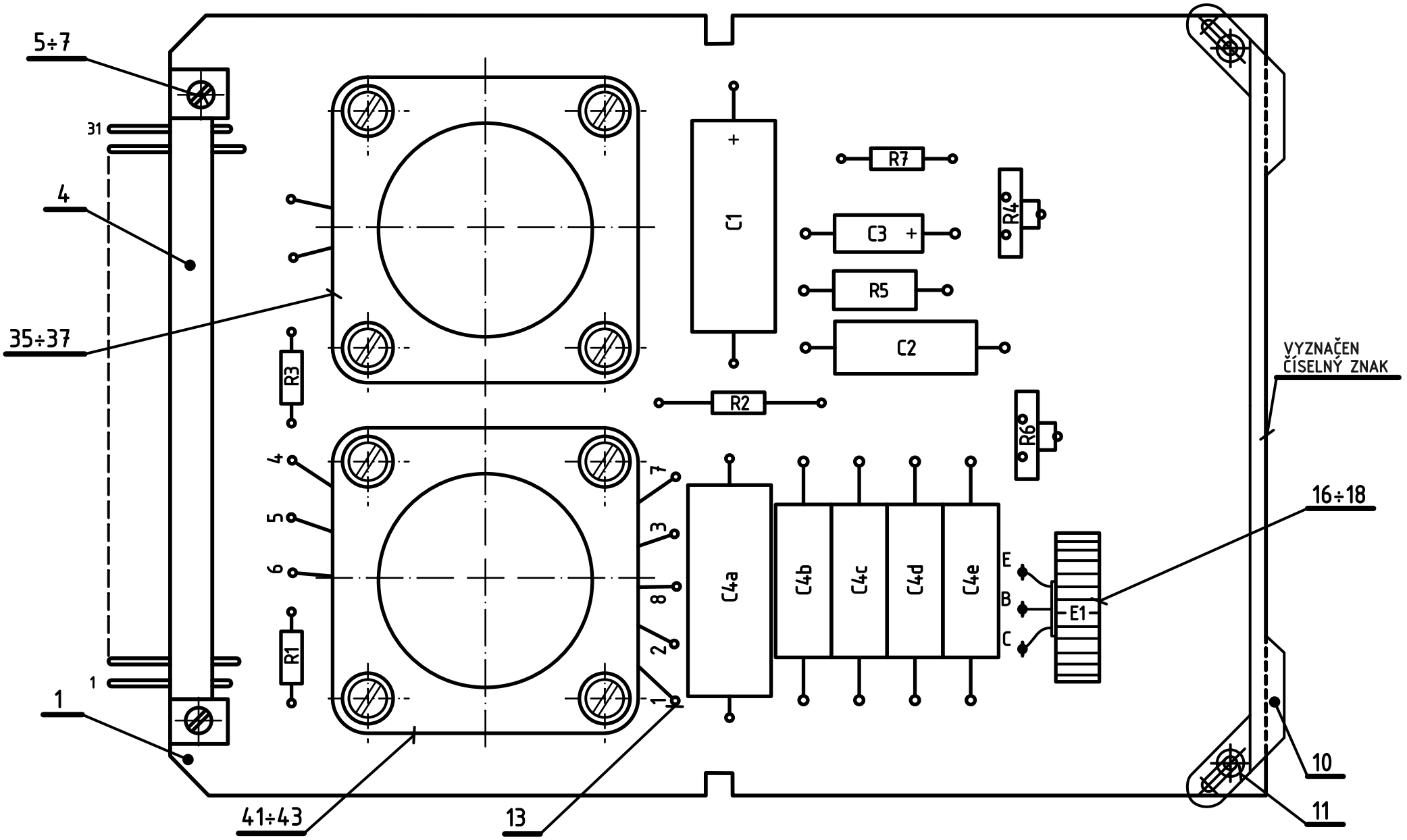

VÝVODY TRANSFORMÁTORU TR DÍL 41 SHOULASÍ Z NAVÍJECÍM PŘEDPISEM.

KONDENZÁTOR C4 SLOŽEN Z KONDENZÁTORŮ C4a÷e.

NASTAVENO A KONTROLOVÁNO PODLE REVIZNÍHO PŘEDPISU 1X3 710 27 ODSTAVEC 3.12.7.

ZAPOJENO PODLE SCHEMA 1AK 060 12 l.02.
ZHOTOVENO PODLE P1A 3083.

Měřítko 2:1	Vypracoval	Norm. ref.	T.P.V.	Číslo změny		Datum	Koncovka
	Přezkoušal	Uvolněno pro výrobu	pro ověř. sérii 771	2410-346	811		3
	Schválil	Datum 20.6.1976.		2419-325	801		2
				2417-301	774		1
Závod číslo 24 Oddělení 819	Typ 300/S	Název OSCILÁTOR HLAVNÍ MAIN OSCILLATOR	Starý výkres PŘEKRESLEN	Listů 1	List 0.		
			Courtesy of Sunderland Ober Consulting (Norway) © 2026 2026-08-27	1AF 018 34 0			

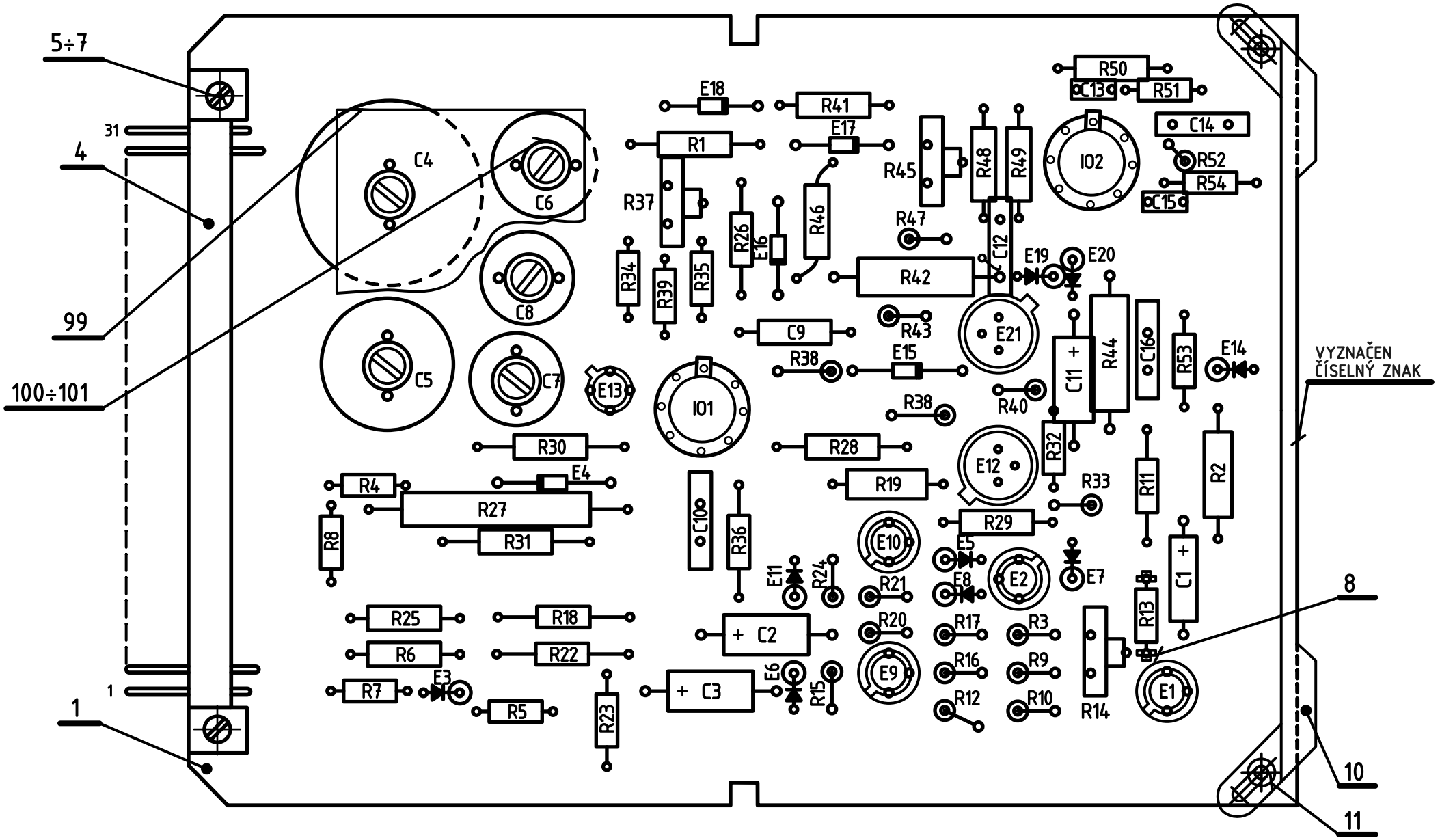

NASTAVENO A KONTROLOVÁNO PODLE REVIZNÍHO PŘEDPISU 1X3 710 27 ODSTAVEC 3.7.3b.

KONEČNÉ NASTAVENÍ PROVÉST PODLE KAPITOLY 4.

ZAPOJENO PODLE SCHEMA 1AK 060 07 l.04.
ZHOTOVENO PODLE P1A 3083.

Měřítko 2:1	Vypracoval	Norm. ref.	T.P.V.	Číslo změny	Datum	Koncovka
	Přezkoušal	Uvolněno pro výrobu 801	pro ověř. sériI	2410-308	823	3
	Schválil	Datum 1.12.1978		2410-346	811	2
				2419-325	801	1
Závod číslo 24 Oddělení 819	Typ 300/S,P, 301/S,P	Název GENERATOR OBRAZKŮ IMAGE GENERATOR	Starý výkres PŘEKRESLEN	Listů 1	List 0.	
			Courtesy of Sunderland Ober Consulting (Norway) © 2026 2026-08-27	1AF 018 37 1		

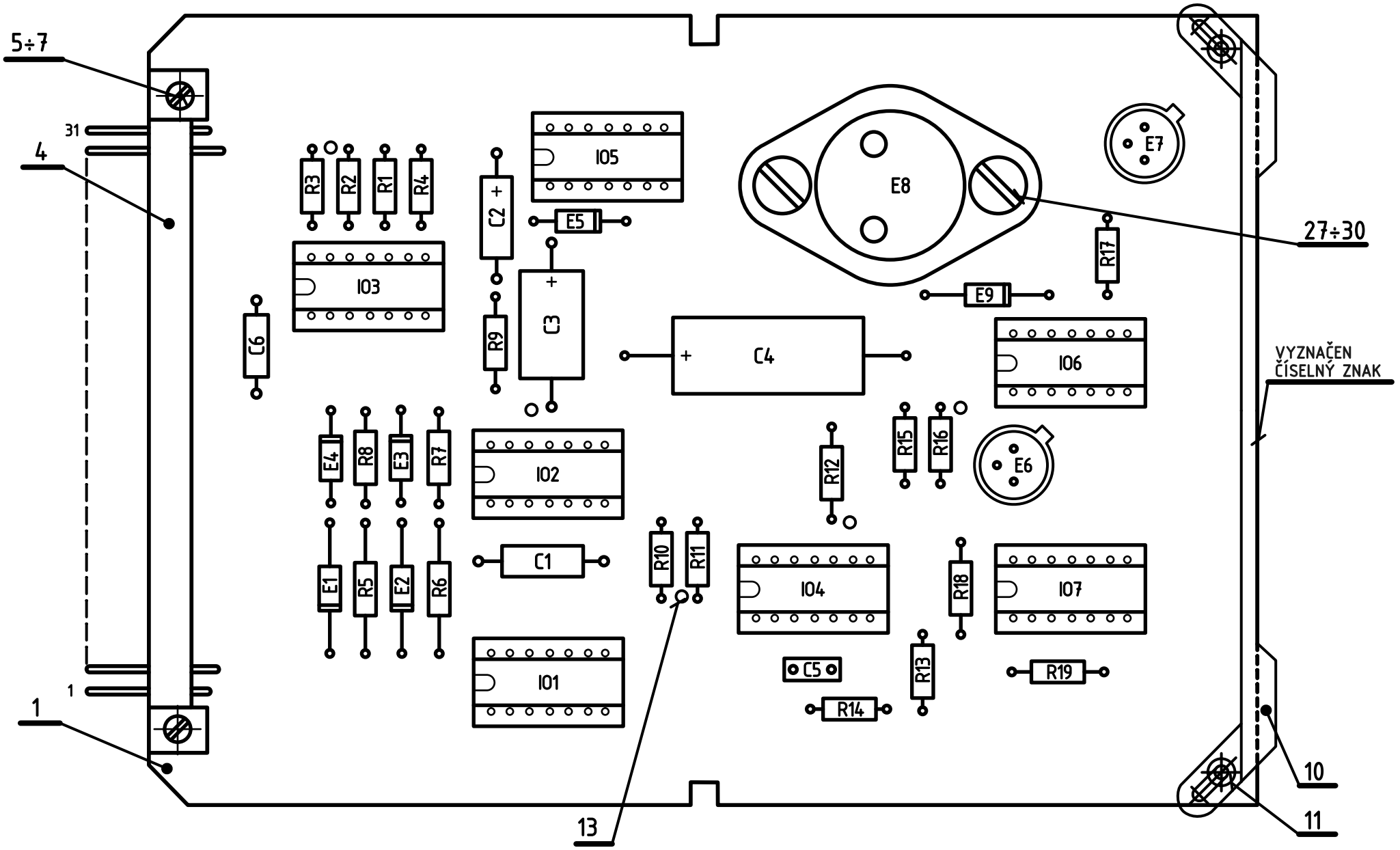

NASTAVENO A KONTROLOVÁNO PODLE REVIZNÍHO PŘEDPISU 1X3 710 27 ODSTAVEC 3.7.4b.

ZAPOJENO PODLE SCHEMA 1AK 060 07 l.04.
ZHOTOVENO PODLE P1A 3083.

Měřítko 2:1	Vypracoval	Norm. ref.	T.P.V.	Číslo změny	Datum		Koncovka
	Přezkoušal	Uvolněno pro výrobu	pro ověř. sériI 771	2410-346		811	3
	Schválil	Datum 20.6.1976		2419-325		810	2
	Typ 300/S, 301/S			2417-301		774	1
Závod číslo 24 Oddělení 819	Název ZHÁSENÍ ZPĚTNÝCH BĚHŮ + OVLÁD. UZÁVĚRKY RETRACE BLANKING & SHUTTER CONTROL		Starý výkres PŘEKRESLEN	Listů 1		List 0.	
			Courtesy of Sunderland Ober Consulting (Norway) © 2026 2026-08-27	1AF 018 38 0			

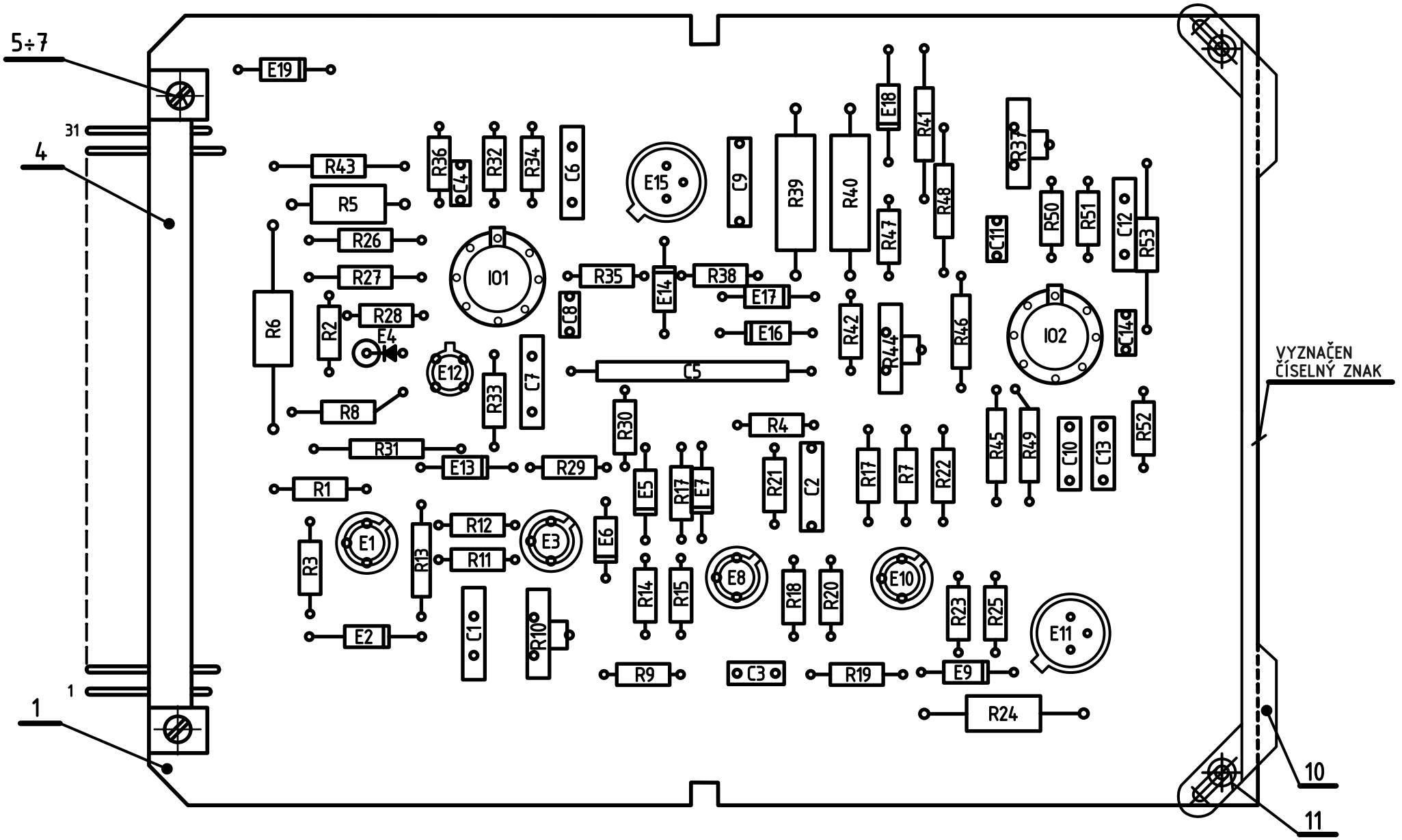

NASTAVENO A KONTROLOVÁNO PODLE REVIZNÍHO PŘEDPISU 1X3 710 27 ODSTAVEC 3.7.3.

KONEČNÉ NASTAVENÍ PROVÉST PODLE KAPITOLY 4.

ZAPOJENO PODLE SCHEMA 1AK 060 07 l.04.
ZHOTOVENO PODLE P1A 3083.

Měřítko 2:1	Vypracoval	Norm. ref.	T.P.V.	Číslo změny	2412-308	Datum	823
	Přezkoušal	Uvolněno pro výrobu	pro ověř. sérii 771		2410-346		811
	Schválil	Datum 20.6.1976			2419-325		810
					2417-301		774

Koncovka: 4, 3, 2, 1

Typ 300/S,P, 301/S

Název

GENERÁTOR ŘADKŮ
LINE GENERATOR

Starý výkres PŘEKRESLEN | Listů 1 | List 0.

Závod číslo 24
Oddělení 819

Courtesy of Sunderland Ober Consulting (Norway)
© 2026 2026-08-27

1AF 018 39 0

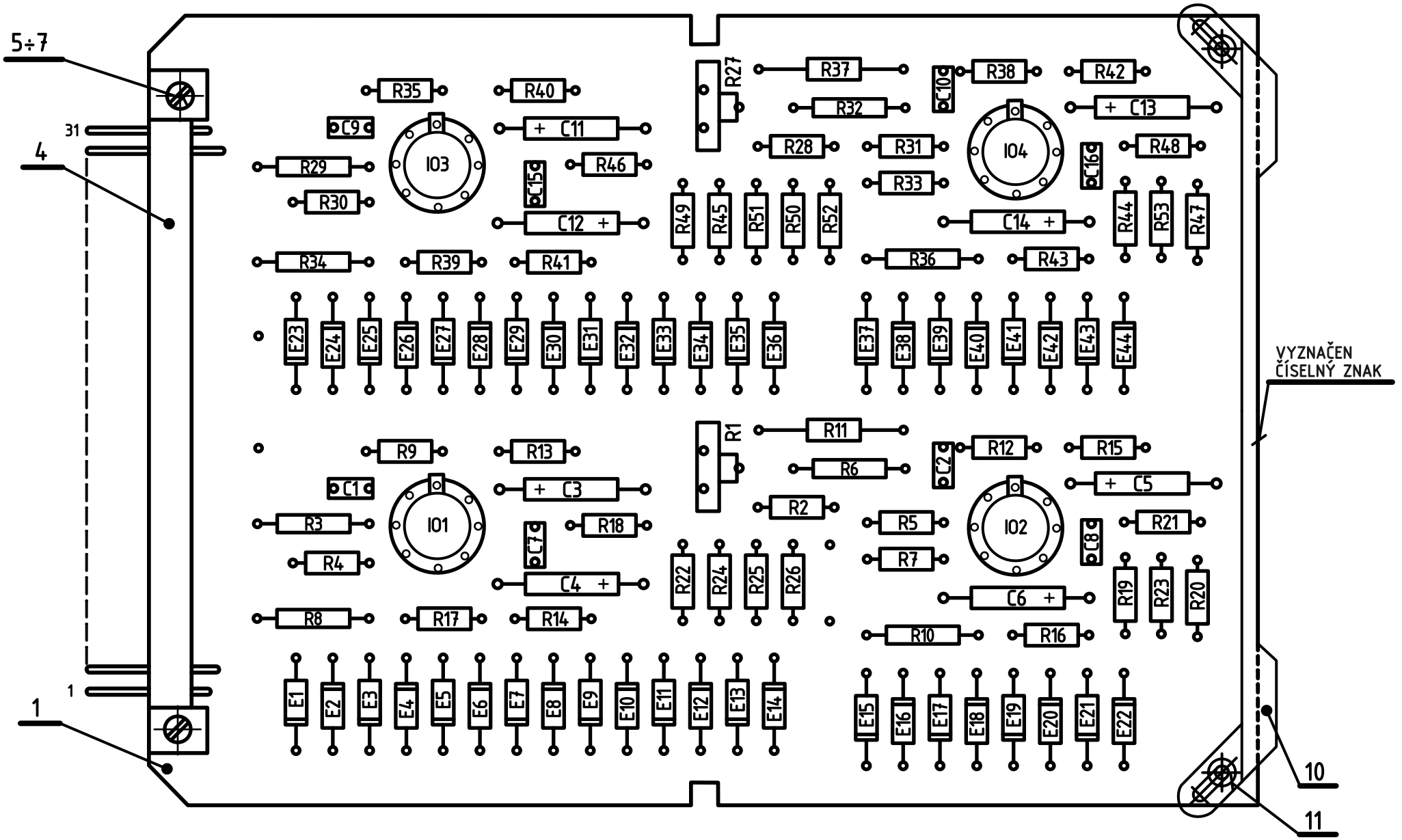

NASTAVENO A KONTROLOVÁNO PODLE REVIZNÍHO PŘEDPISU 1X3 710 27 ODSTAVEC 3.7.4.

KONEČNÉ NASTAVENÍ PROVÉST PODLE KAPITOLY 4.

ZAPOJENO PODLE SCHEMA 1AK 060 07 l.04.
ZHOTOVENO PODLE P1A 3083.

Měřítko 2:1	Vypracoval	Norm. ref.	T.P.V.	Číslo změny	Datum	Koncovka
	Přezkoušal	Uvolněno pro výrobu	pro ověř. séril 771	2410-346	811	3
	Schválil	Datum 20.6.1976		2419-325	810	2
				2417-301	774	1
Závod číslo 24 Oddělení 819	Typ 300/S,P		Starý výkres PŘEKRESLEN	Listů 1	List 0.	
	Název GENERÁTORY S S GENERATORS		Courtesy of Sunderland Ober Consulting (Norway) © 2026 2026-08-27	1AF 018 40 0.3		

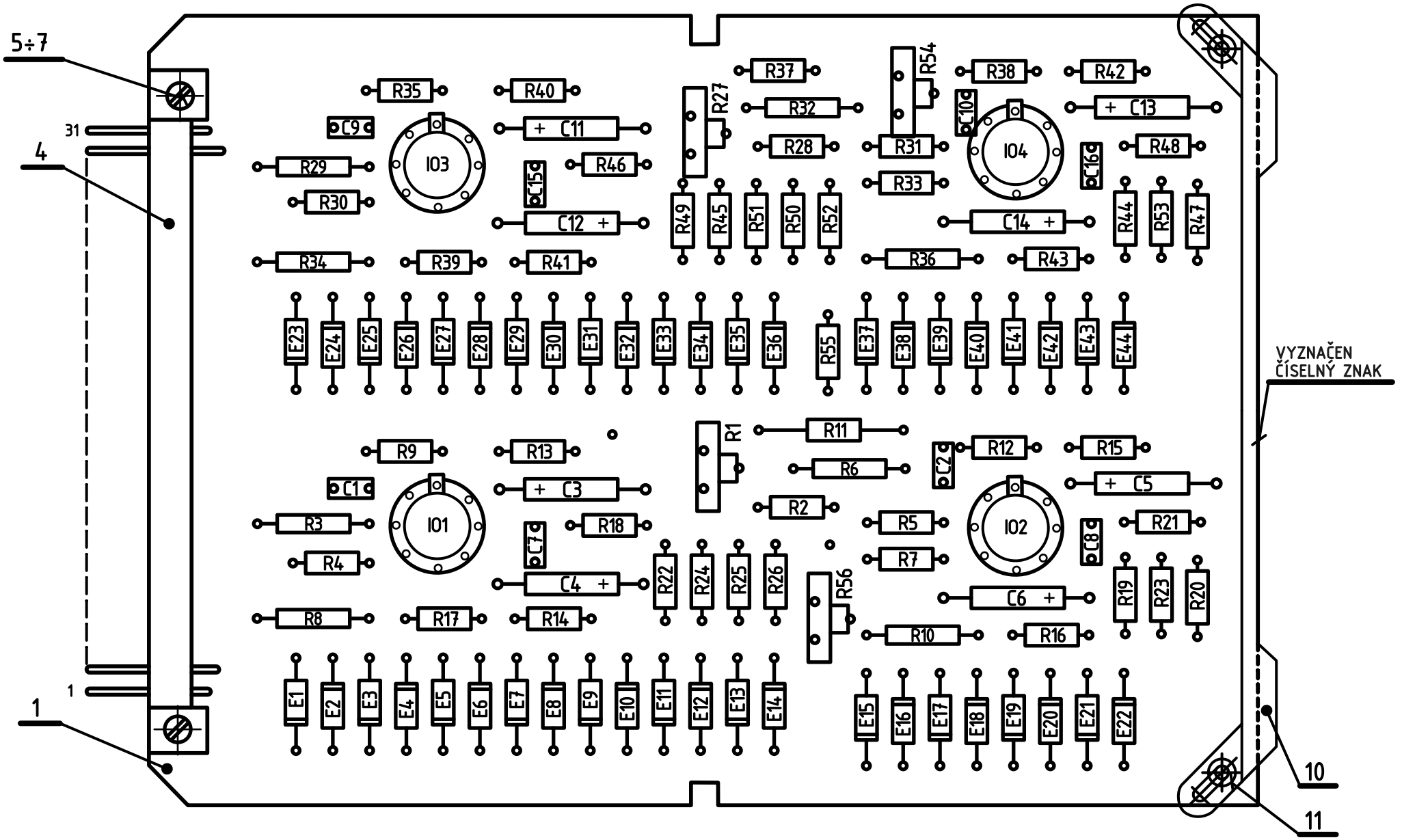

NASTAVENO A KONTROLOVÁNO PODLE REVIZNÍHO PŘEDPISU 1X3 710 27 ODSTAVEC 3.7.4.

KONEČNÉ NASTAVENÍ PROVÉST PODLE KAPITOLY 4.

ZAPOJENO PODLE SCHEMA 1AK 060 07 l.04.
ZHOTOVENO PODLE P1A 3083.

Měřítko 2:1	Vypracoval	Norm. ref.	T.P.V.	Číslo změny 2412-320	Datum 823	Koncovka 4
	Přezkoušal	Uvolněno pro výrobu	pro ověř. séril 771	2410-346	811	3
	Schválil	Datum 20.6.1976		2419-325	810	2
				2417-301	774	1
Závod číslo 24 Oddělení 819	Typ 300/S,P, 301/S,P		Název GENERÁTORY S S GENERATORS	Starý výkres PŘEKRESLEN	Listů 1	List 0.
				Courtesy of Sunderland Ober Consulting (Norway) © 2026 2026-08-27	1AF 018 40 0	

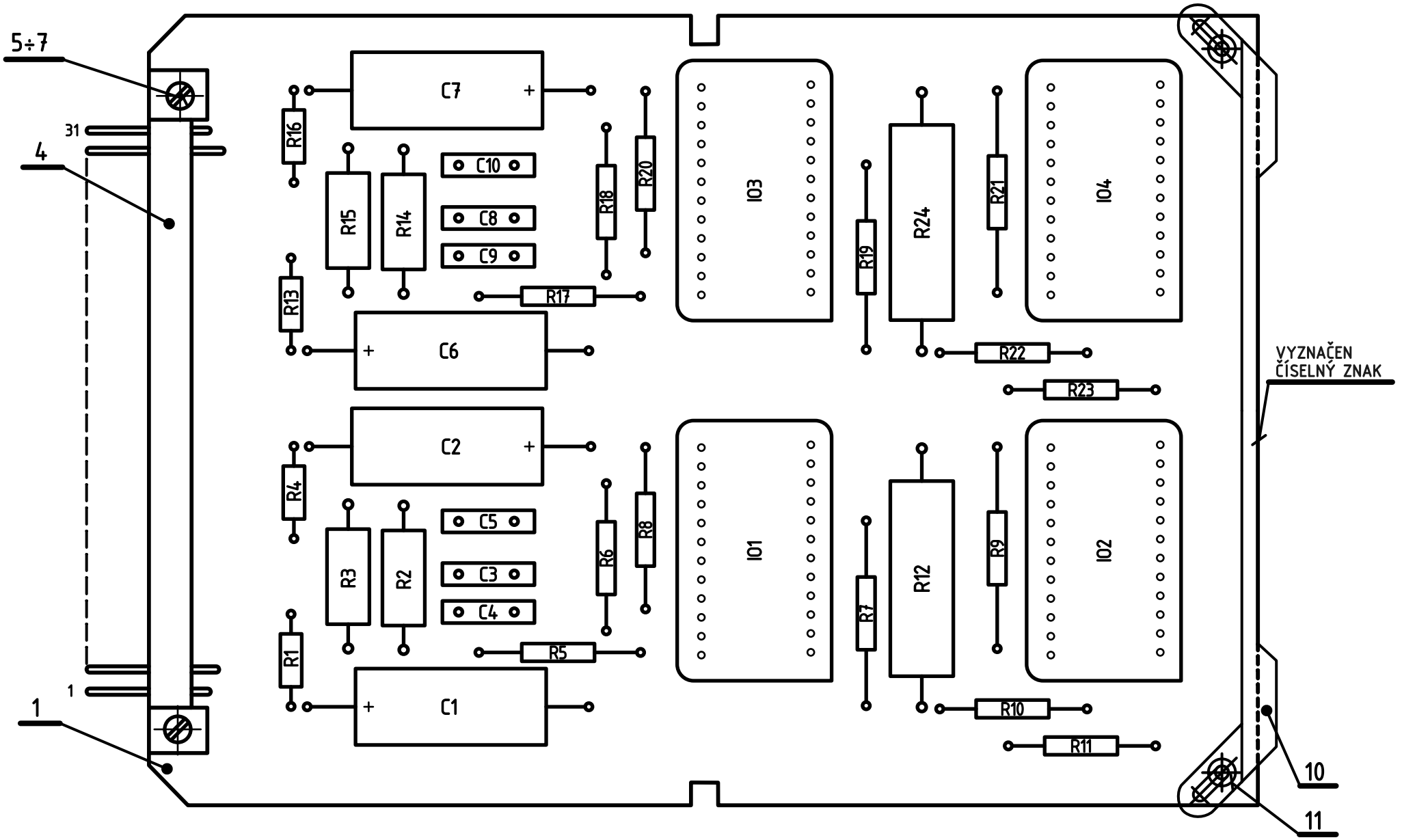

NASTAVENO A KONTROLOVÁNO PODLE REVIZNÍHO PŘEDPISU 1X3 710 27 ODSTAVEC 3.7.7.

U INT. OBVODŮ I01 a I03 ODSTRANĚNY ŠPIČKY. č 5.

ZAPOJENO PODLE SCHEMA 1AK 060 07 l.03.
ZHOTOVENO PODLE P1A 3083.

Měřítko 2:1	Vypracoval	Norm. ref.	T.P.V.	Číslo změny	Datum	Koncovka
	Přezkoušal	Uvolněno pro výrobu	pro ověř. séril 771	2410-346	811	3
	Schválil	Datum 20.6.1976		2419-325	810	2
				2417-301	774	1

Typ 300/S

Název: ELEKTRICKÝ POSUV PREPARÁTU
ELECTRONIC VIEW PAN

Starý výkres PŘEKRESLEN | Listů 1 | List 0.

Závod číslo 24
Oddělení 819

Courtesy of Sunderland Ober Consulting (Norway)
© 2026 2026-08-27

1AF 018 41 0

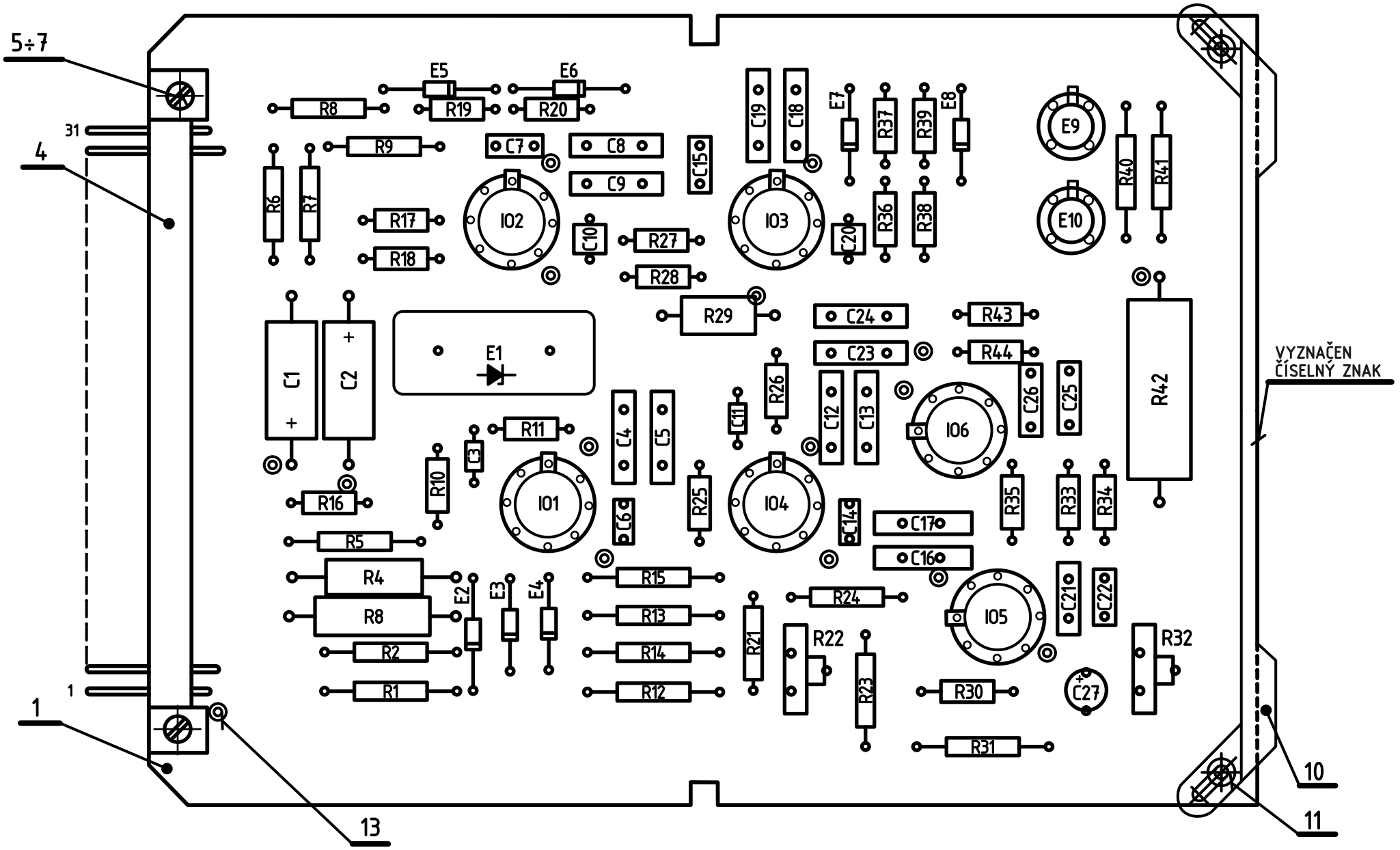

NASTAVENO A KONTROLOVÁNO PODLE REVIZNÍHO PŘEDPISU 1X3 710 27 ODSTAVEC 3.11.3b.

ODPOR R31 VYBÍRÁN Z ODPORŮ R31a÷d.

KONEČNÉ NASTAVENÍ PROVÉST PODLE KAPITOLY 4.

ZAPOJENO PODLE SCHEMA 1AK 060 11 l.02.
ZHOTOVENO PODLE P1A 3083.

Měřítko 2:1	Vypracoval	Norm. ref.	T.P.V.	Číslo změny	Datum	Koncovka
	Přezkoušal	Uvolněno pro výrobu 801	pro ověř. sériI	2410-346	811	2
	Schválil	Datum 1.12.1978		2419-325	801	1
Závod číslo 24 Oddělení 819	Typ 300/S, 301/S	Název ZVĚTŠENI 1 MAGNIFICATION 1	Starý výkres 2419-324	Listů 1	List 0.	
			Courtesy of Sunderland Ober Consulting (Norway) © 2026 2026-08-27	1AF 018 42 1		

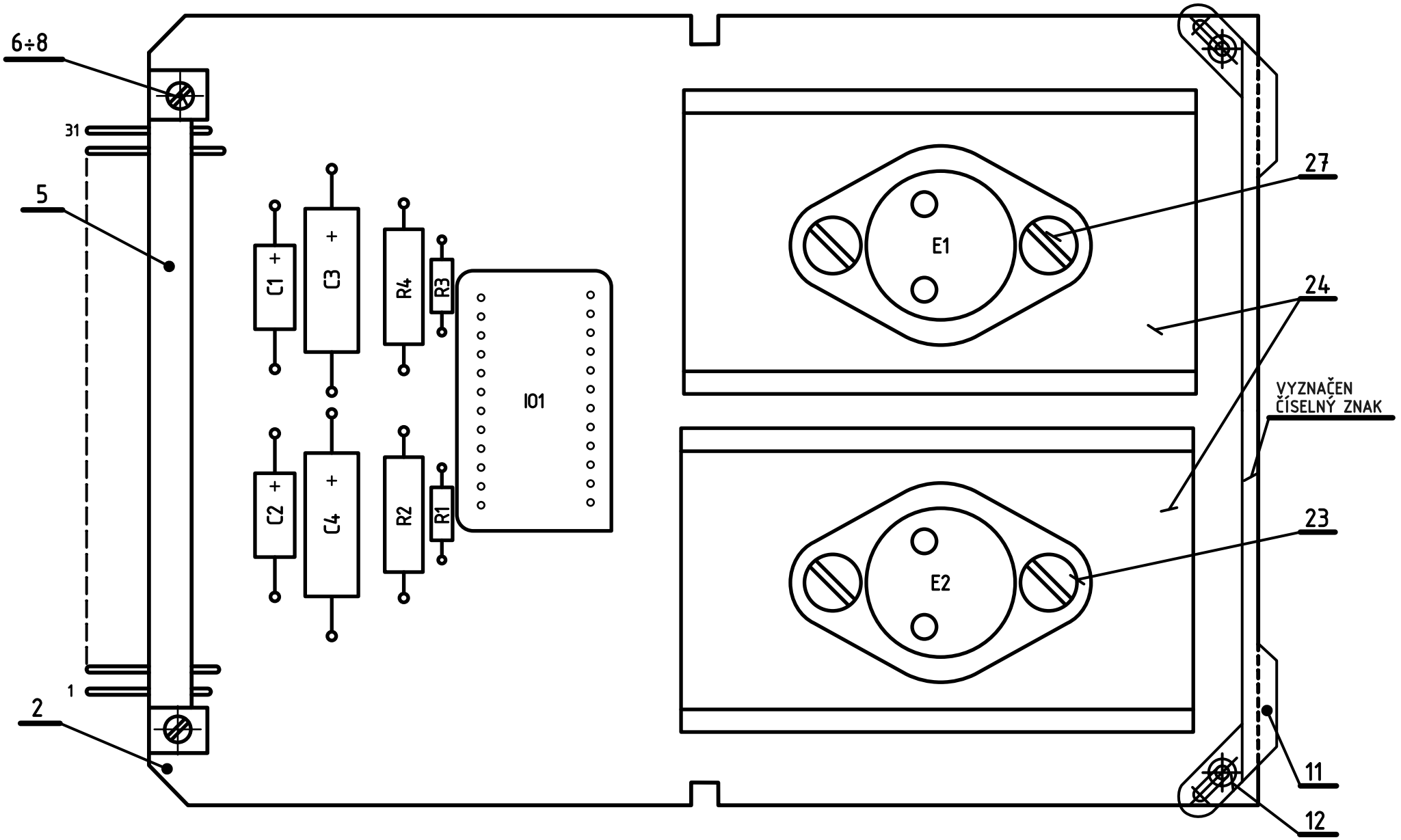

NASTAVENO A KONTROLOVÁNO PODLE REVIZNÍHO PŘEDPISU 1X3 710 27 ODSTAVEC 3.7.1.

KONEČNÉ NASTAVENÍ PROVÉST PODLE KAPITOLY 4.

ZAPOJENO PODLE SCHEMA 1AK 060 07 l.04.
ZHOTOVENO PODLE P1A 3083.

Měřítko 2:1	Vypracoval	Norm. ref.	T.P.V.	Číslo změny		Datum	Koncovka
	Přezkoušal	Uvolněno pro výrobu 774	pro ověř. sériI				
	Schválil	Datum 15.6.1974		2410-346	811		2
				2419-325	801		1
Závod číslo 24 Oddělení 819	Typ 300/S, 301/S			Starý výkres PŘEKRESLEN	Listů 1	List 0.	
	Název STABILIZÁTOR S VÝKONEM ±15V REGULATED SUPPLY			Courtesy of Sunderland Ober Consulting (Norway) © 2026 2026-08-27	1AF 018 43 0		

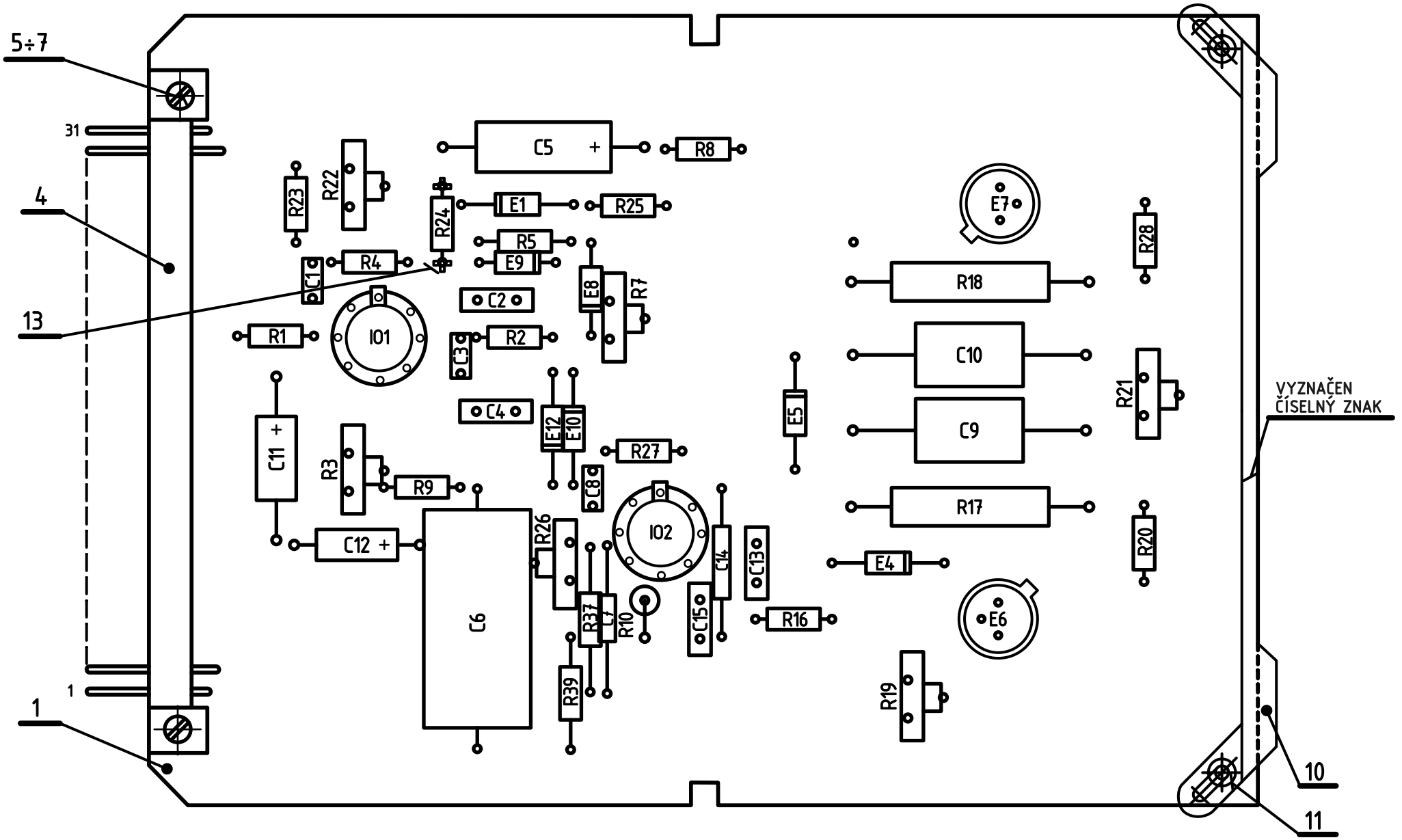

2414-339: ORIENTACE E6 A E7 BYLA OPRAVENA VZHLEDEM K.3.

NASTAVENO A KONTROLOVÁNO PODLE REVIZNÍHO PŘEDPISU 1X3 710 27 ODSTAVEC 3.3.9.

KONEČNÉ NASTAVENÍ PROVÉST PODLE KAPITOLY 4.

ZAPOJENO PODLE SCHEMA 1AK 060 03 l.03.
ZHOTOVENO PODLE P1A 3083.

Měřítko 2:1	Vypracoval	Norm. ref.	T.P.V.	Číslo změny	2414-339	844	Koncovka 4
	Přezkoušal	Uvolněno pro výrobu 801	pro ověř. sériI		2410-361	811	3
	Schválil	Datum 1.12.1978		Datum	2410-346	811	2
					2419-325	801	1
Závod číslo 24 Oddělení 819	Typ 300/S, 301/S			Starý výkres 2419-324	Listů 1	List 0.	
	Název JAS, KONTRAST BRIGHTNESS & CONTRAST			Courtesy of Sunderland Ober Consulting (Norway) © 2026 2026-08-27	1AF 018 44 1		

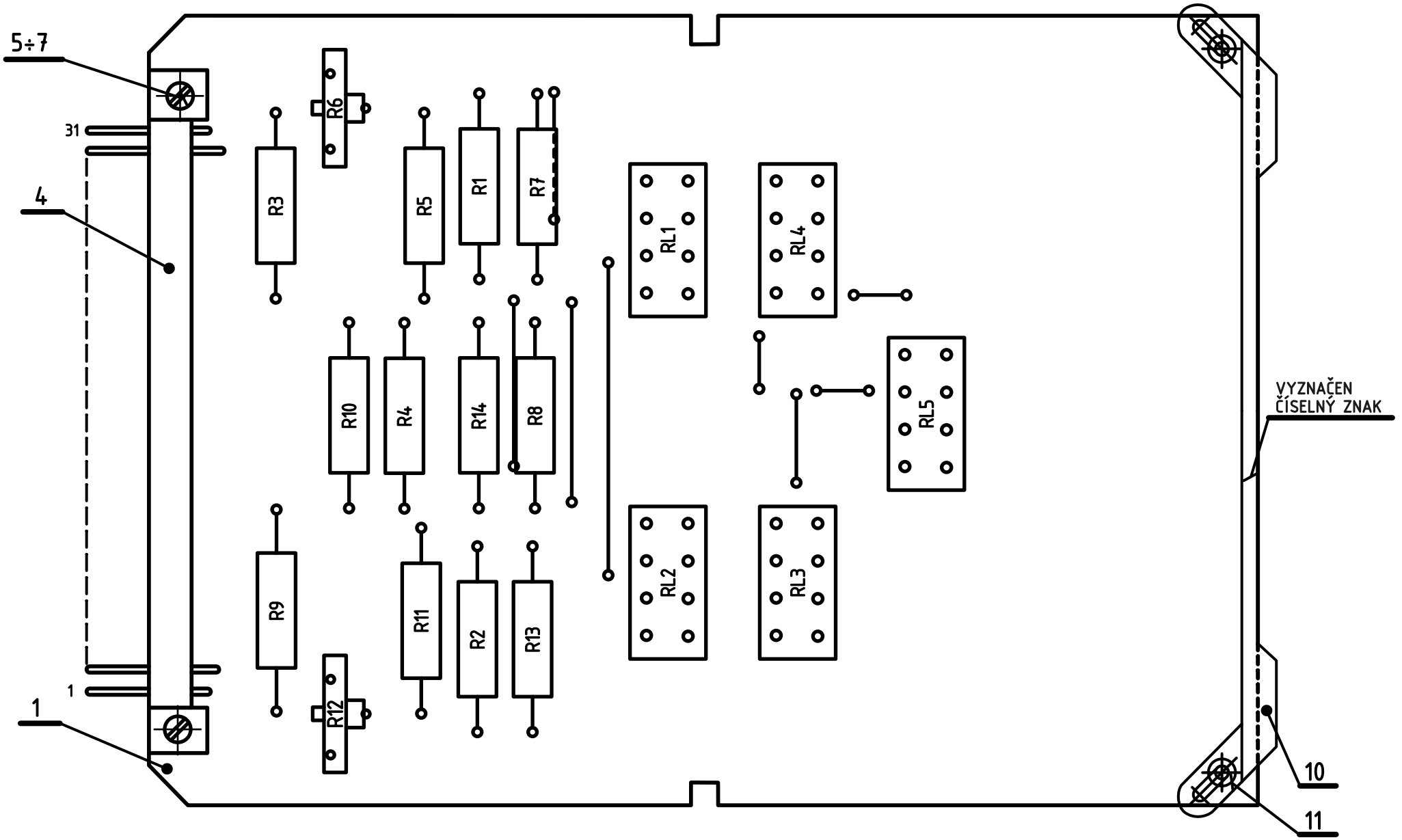

NASTAVENO A KONTROLOVÁNO PODLE REVIZNÍHO PŘEDPISU 1X3 710 27 ODSTAVEC 3.5.4.

PROPOJENÍ NA DESCE PROVEDENO VOIČEM DÍL 34.

ZAPOJENO PODLE SCHEMA 1AK 060 05 l.03.
ZHOTOVENO PODLE P1A 3083.

Měřítko 2:1	Vypracoval	Norm. ref.	T.P.V.				Koncovka
	Přezkoušal	Uvolněno pro výrobu	pro ověř. sérii 771		2410-346	811	3
	Schválil	Datum 20.6.1976			2419-325	801	2
				Číslo změny	2417-301	774	1
Závod číslo 24 Oddělení 819	Typ 300/S, 301/S, Název	ŘÍZENÍ PROUDU OB, K1, K2 OBJECTIVE AND CONDENSERS CURRENT SOURCE		Starý výkres PŘEKRESLEN	Listů 1	List 0.	
			Courtesy of Sunderland Ober Consulting (Norway) © 2026 2026-08-27	1AF 018 45 0			

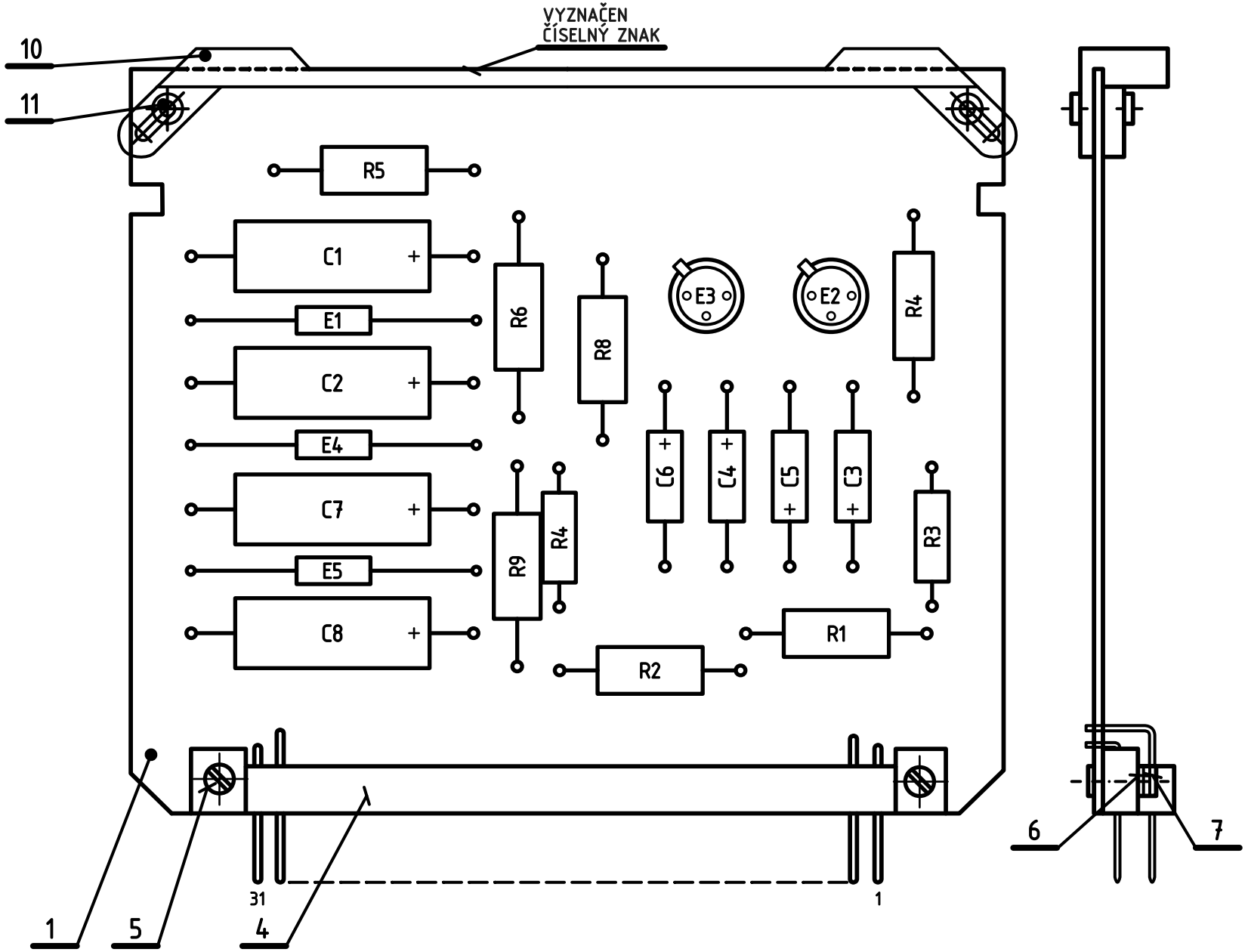

NASTAVENO A KONTROLOVÁNO PODLE REVIZNÍHO PŘEDPISU 1X3 710 27 ODSTAVEC 3.5.4.

PROPOJENÍ NA DESCE PROVEDENO VOIČEM DÍL 34.

ZAPOJENO PODLE SCHEMA 1AK 060 05 l.03.
ZHOTOVENO PODLE P1A 3083.

Měřítko 2:1	Vypracoval	Norm. ref.	T.P.V.	Číslo změny	9000-001	Datum	269	Koncovka	4
	Přezkoušal	Uvolněno pro výrobu	pro ověř. sérii 771		2410-346		811		3
	Schválil	Datum 20.5.1976			2419-325		801		2
					2417-301		774		1

Typ 300/S, 301/S

Závod číslo 24
Oddělení 819

OCHRANA PRO ČOČKY + REGULACE STIGM.
LENS PROTECTION & STIGMATOR REGULATOR

Starý výkres PŘEKRESLEN | Listů 1 | List 0.

Courtesy of Sunderland Ober Consulting (Norway)
© 2026 2026-08-27

1AF 018 46 0

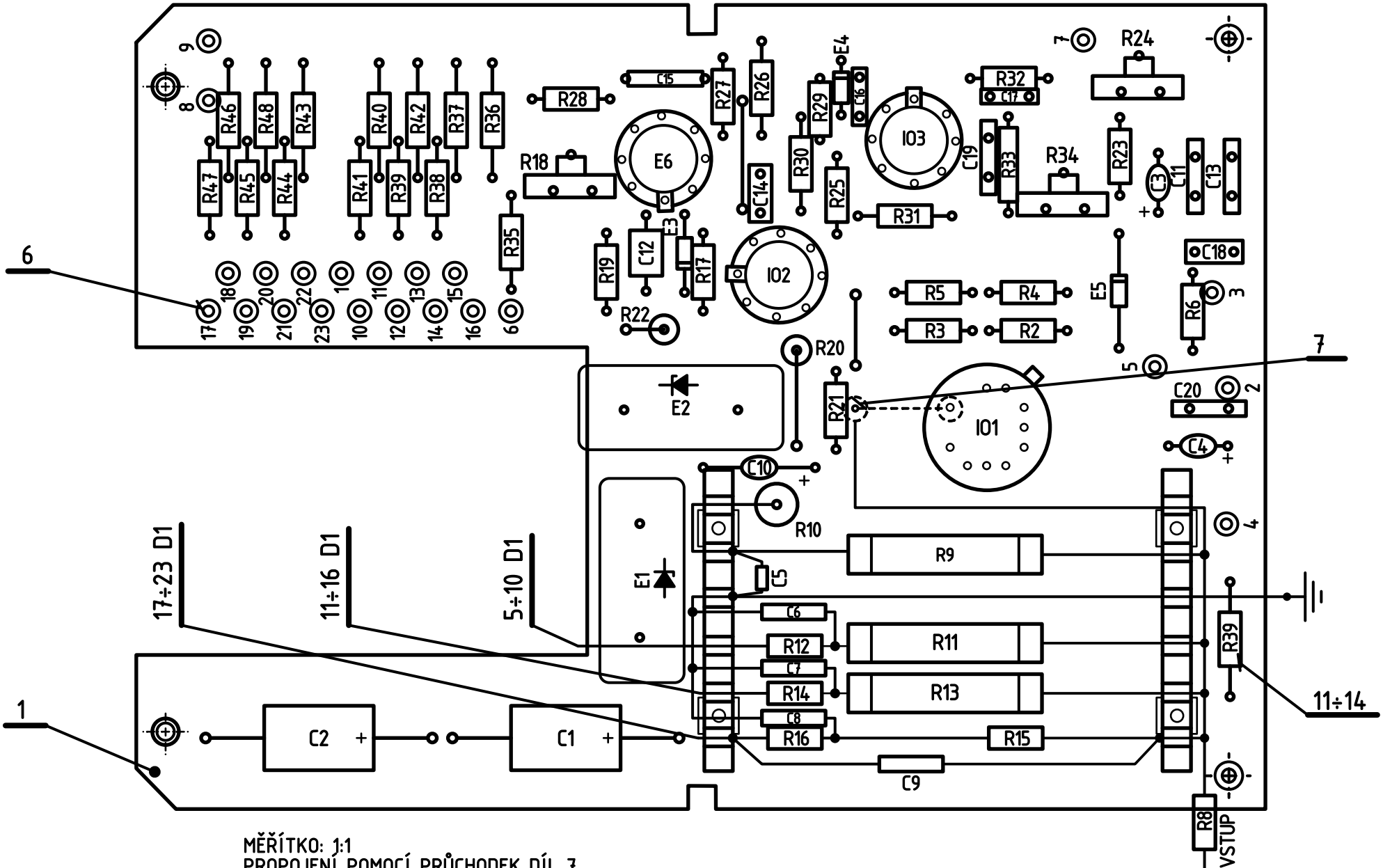

MĚŘÍTKO: 1:1

PROPOJENÍ POMOCÍ PRŮCHODEK DÍL 7.

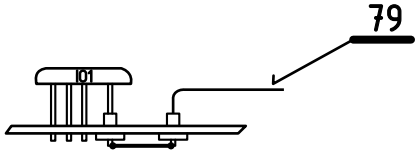

U INTEGROVANÉHO OBVODU I01
ODSTRANIT VÝVODY 3,5.

ZAPOJENO PODLE SCHEMA
1AK 060 18 I.03.
ZHOTOVENO PODLE P1A 3083.

Měřítko 2:1	Vypracoval	Norm. ref.	T.P.V.				Koncovka
	Přezkoušal	Uvolněno pro výrobu	pro ověř. séril 771	Číslo změny	2410-346	Datum 811	3
	Schválil	Datum 20.10.1976			2419-325	801	2
	Typ 300/S, 301/S				2417-301	774	1
Závod číslo 24 Oddělení 819	Název PIKOAMPÉRMETR PICOAMMETER		Starý výkres PŘEKRESLEN	Listů 1		List 0.	
			Courtesy of Sunderland Ober Consulting (Norway) © 2026 2026-08-27	1AF 018 47 0			

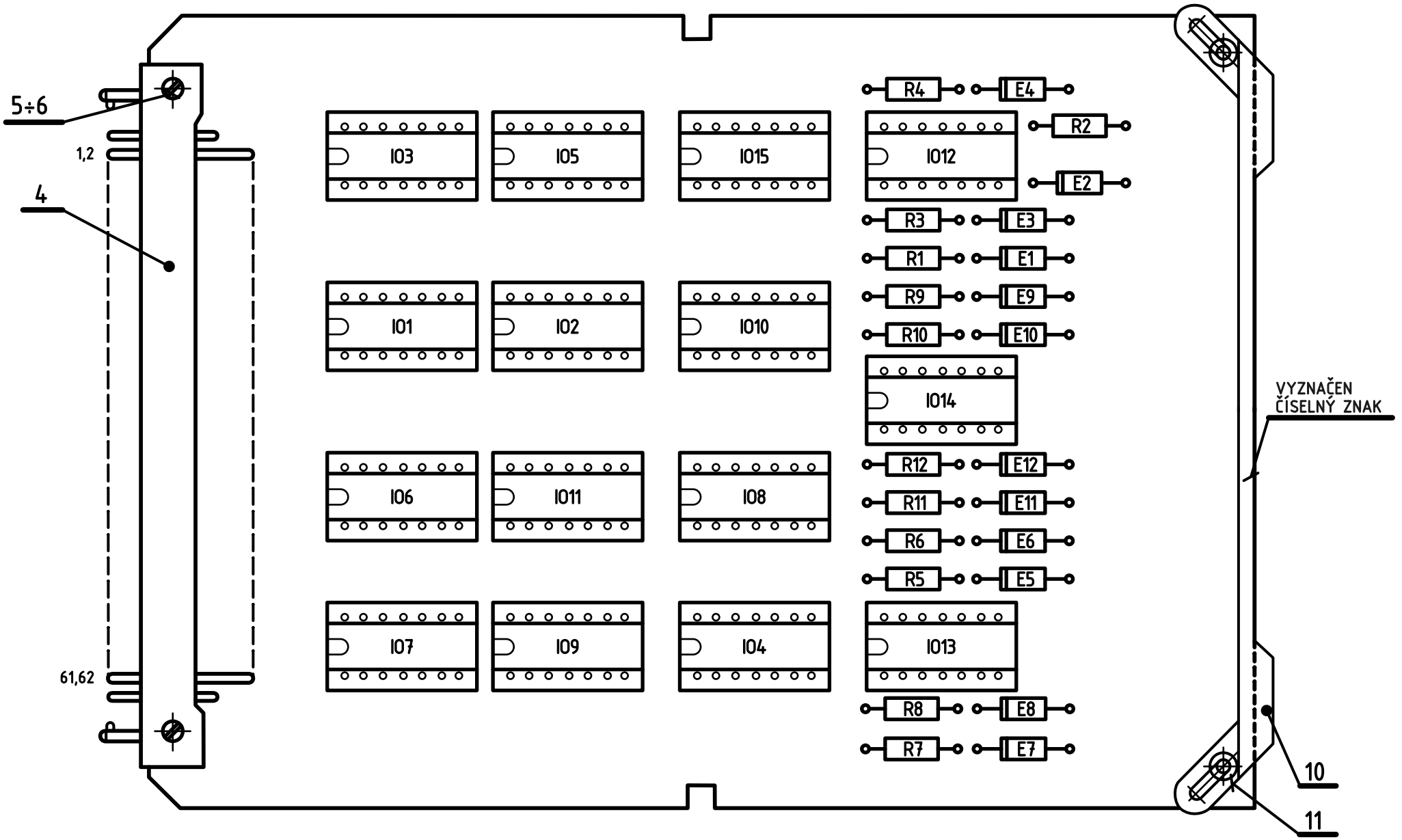

NASTAVENO A KONTROLOVÁNO PODLE REVIZNÍHO PŘEDPISU 1X3 710 27 ODSTAVEC 3.9.9.

MONTÁŽ VIDLICE DÍL 4 PODLE P1A 4054.

ZAPOJENO PODLE SCHEMA 1AK 060 09 l.03.
ZHOTOVENO PODLE P1A 3083.

Měřítko 2:1	Vypracoval	Norm. ref.	T.P.V.	Číslo změny	2410-346	Datum 811	Koncovka 3
	Přezkoušal	Uvolněno pro výrobu 771	pro ověř. sérii		2419-325	801	2
	Schválil	Datum 9.6.1977			2417-301	774	1
Závod číslo 24 Oddělení 819	Typ 300/S	Název LOGIKA LOGIC	Starý výkres PŘEKRESLEN	Listů 1	List 0.		
			Courtesy of Sunderland Ober Consulting (Norway) © 2026 2026-08-27	1AF 018 48 0.3			

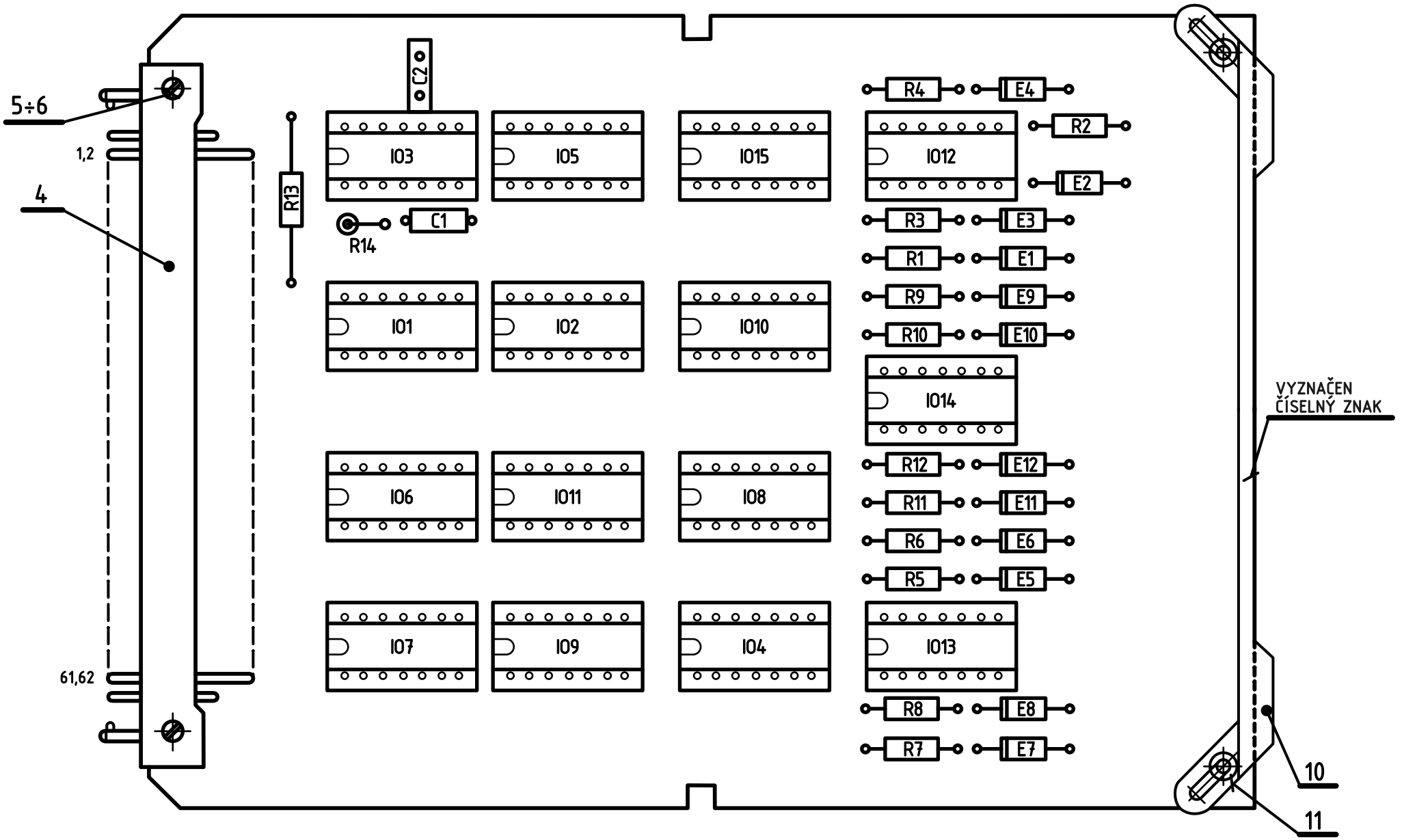

NASTAVENO A KONTROLOVÁNO PODLE REVIZNÍHO PŘEDPISU 1X3 710 27 ODSTAVEC 3.9.9.

MONTÁŽ VIDLICE DÍL 4 PODLE P1A 4054.

NASTAVENÍ VODICÍCH KLÍČŮ C6.

ZAPOJENO PODLE SCHEMA 1AK 060 09 l.03.
ZHOTOVENO PODLE P1A 3083.

Měřítko 2:1	Vypracoval	Norm. ref.	T.P.V.	Číslo změny	2414-339	Datum 844	Koncovka 4
	Přezkoušal	Uvolněno pro výrobu 771	pro ověř. sérii		2410-346	811	3
	Schválil	Datum 9.6.1977			2419-325	801	2
					2417-301	774	1
Závod číslo 24 Oddělení 819	Typ 300/S, 301/S			Starý výkres PŘEKRESLEN		Listů 1	List 0.
	Název LOGIKA LOGIC			Courtesy of Sunderland Ober Consulting (Norway) © 2026 2026-08-27		1AF 018 48 0	

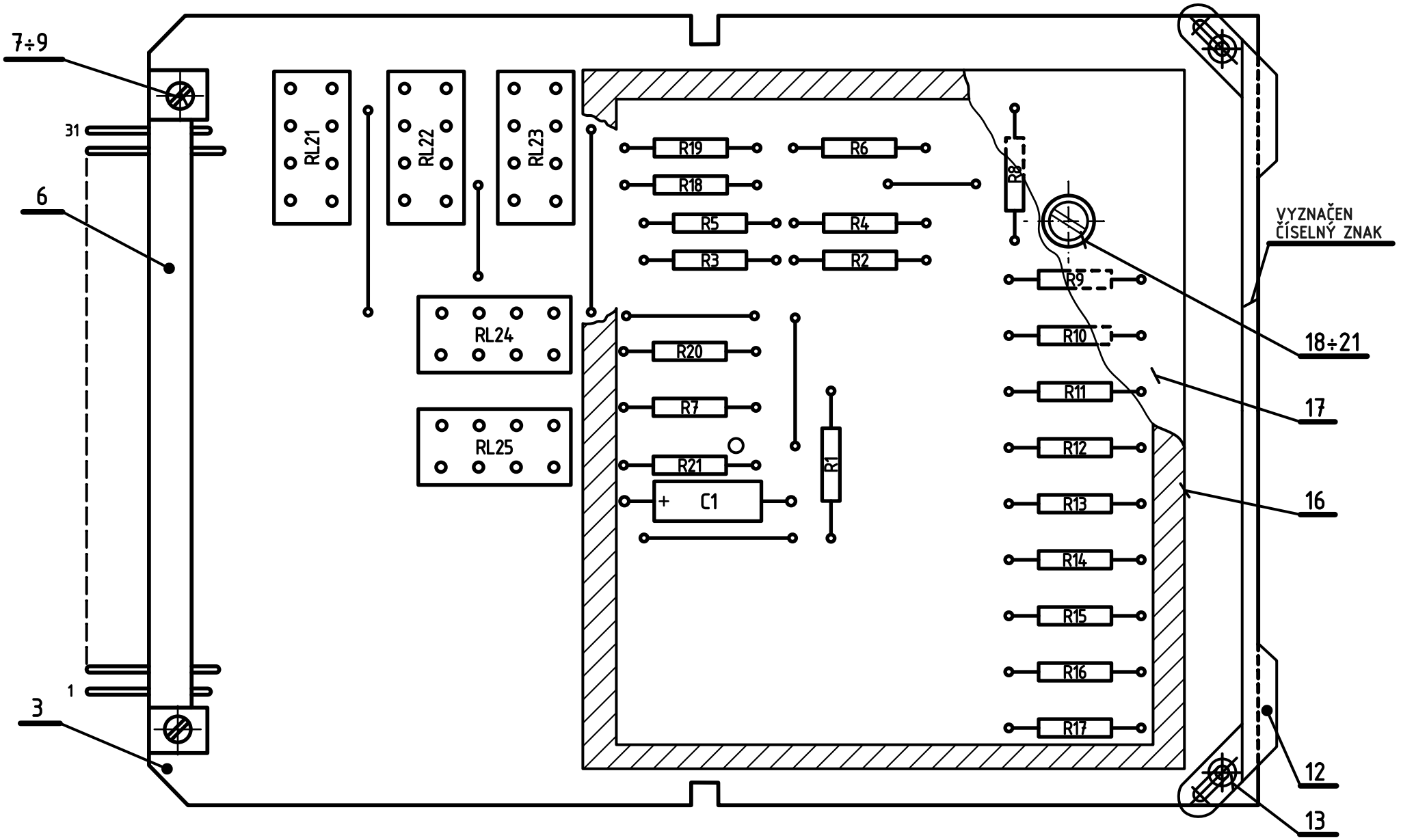

NASTAVENO A KONTROLOVÁNO PODLE REVIZNÍHO PŘEDPISU 1X3 710 27 ODSTAVEC 3.8.5.

ODPOR R1 VYBÍRÁN Z ODPORŮ R1a÷e.

ZAPOJENO PODLE SCHEMA 1AK 060 08 l.03.
ZHOTOVENO PODLE P1A 3083.

Měřítko 2:1	Vypracoval	Norm. ref.	T.P.V.	Číslo změny 2410-346	Datum 811	Koncovka 4
	Přezkoušal	Uvolněno pro výrobu	pro ověř. sérii 771	2419-334	801	3
	Schválil	Datum 20.5.1976		2419-325	801	2
				2417-301	774	1
Závod číslo 24 Oddělení 819	Typ 300/S			Starý výkres PŘEKRESLEN	Listů 1	List 0.
	Název PŘEPÍNÁNÍ REFERENCE REFERENCE SWITCHING			Courtesy of Sunderland Ober Consulting (Norway) © 2026 2026-08-27	1AF 018 49 0	

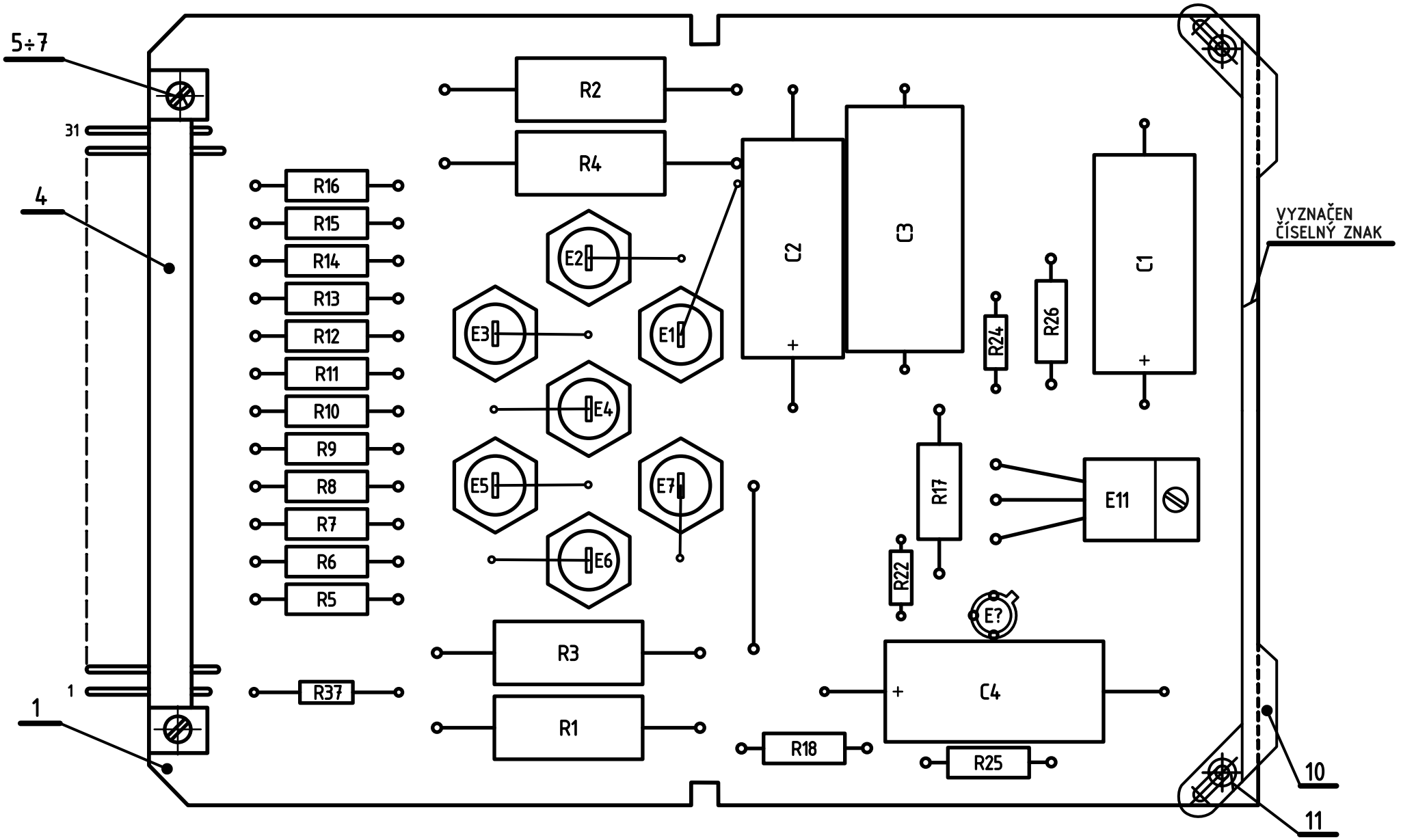

NASTAVENO A KONTROLOVÁNO PODLE REVIZNÍHO PŘEDPISU 1X3 710 27 ODSTAVEC 3.6.7.

ZAPOJENO PODLE SCHEMA 1AK 060 08 l.03.
ZHOTOVENO PODLE P1A 3083.

Měřítko 2:1	Vypracoval	Norm. ref.	T.P.V.	Číslo změny	Datum		Koncovka
	Přezkoušal	Uvolněno pro výrobu 801	pro ověř. sériI	2410-346		811	3
	Schválil	Datum 1.12.1978		2419-334		801	2
				2419-325		801	1
Závod číslo 24 Oddělení 819	Typ 300/S, 301/S		Starý výkres 2419-324	Listů 1		List 0.	
	Název PŘEDPĚTI FARADAYOVY KLECE FARADAY CAGE BIAS		Courtesy of Sunderland Ober Consulting (Norway) © 2026 2026-08-27	1AF 018 50 1			

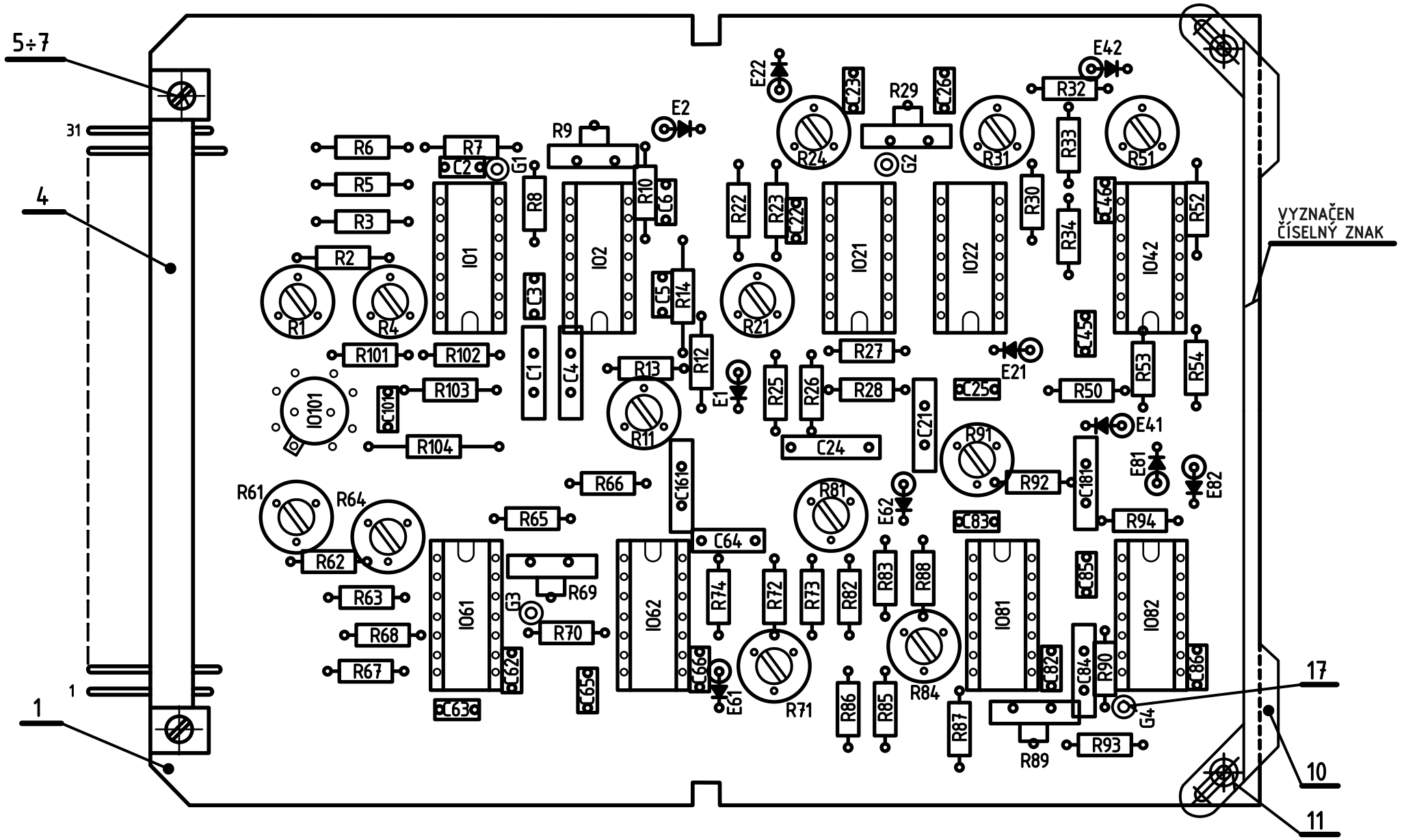

NASTAVENO A KONTROLOVÁNO PODLE REVIZNÍHO PŘEDPISU 1X3 710 27 ODSTAVEC 3.6.7.
KONEČNÉ NASTAVENÍ PROVÉST PODLE KAPITOLY 4.

ZAPOJENO PODLE SCHEMA 1AK 060 09 l.03.
ZHOTOVENO PODLE P1A 3083.

Měřítko 2:1	Vypracoval	Norm. ref.	T.P.V.	Číslo změny	Datum		Koncovka
	Přezkoušal	Uvolněno pro výrobu 801	pro ověř. sériI	9000-002		269	2b
	Schválil	Datum 1.12.1978		2410-346		811	2
				2419-325		801	1
Závod číslo 24 Oddělení 819	Typ 300/S,P	Název VAKUOVÉ MĚRKY VACUUM GAGES		Starý výkres 2419-324	Listů 1	List 0.	
			Courtesy of Sunderland Ober Consulting (Norway) © 2026 2026-08-27	1AF 018 51 1.2			

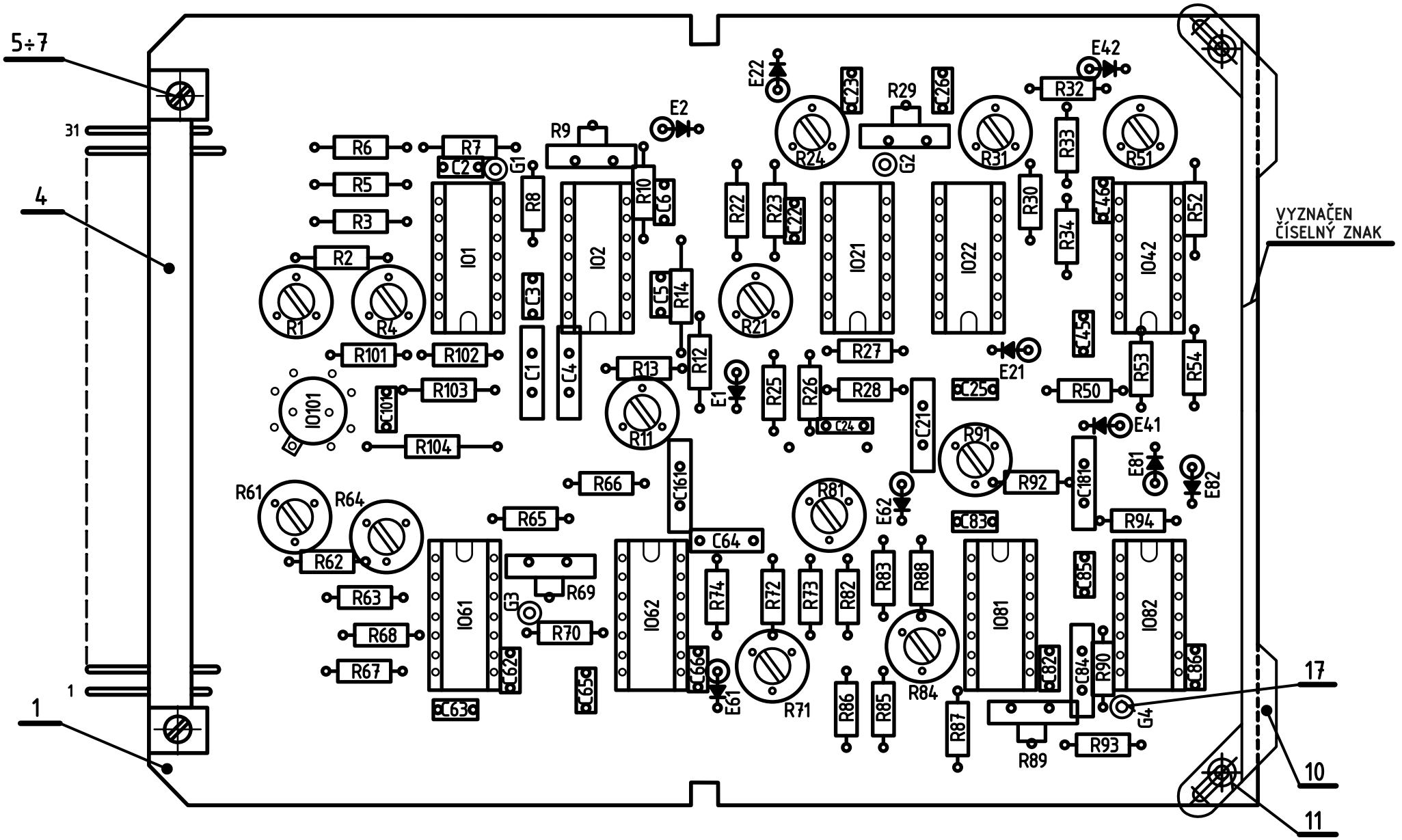

NASTAVENO A KONTROLOVÁNO PODLE REVIZNÍHO PŘEDPISU 1X3 710 27 ODSTAVEC 3.6.7.
KONEČNÉ NASTAVENÍ PROVÉST PODLE KAPITOLY 4.

ZAPOJENO PODLE SCHEMA 1AK 060 09 l.03.
ZHOTOVENO PODLE P1A 3083.

Měřítko 2:1	Vypracoval	Norm. ref.	T.P.V.	Číslo změny	9000-002	Datum	269	Koncovka	4
	Přezkoušal	Uvolněno pro výrobu 801	pro ověř. séril		2412-308		823		3
	Schválil	Datum 1.12.1978			2410-346		811		2
					2419-325		801		1

Typ 300/S,P, 301/S,P

Název

VAKUOVÉ MĚRKY
VACUUM GAGES

Starý výkres 2419-324 | Listů 1 | List 0.

Závod číslo 24
Oddělení 819

Courtesy of Sunderland Ober Consulting (Norway)
© 2026 2026-08-27

1AF 018 51 1

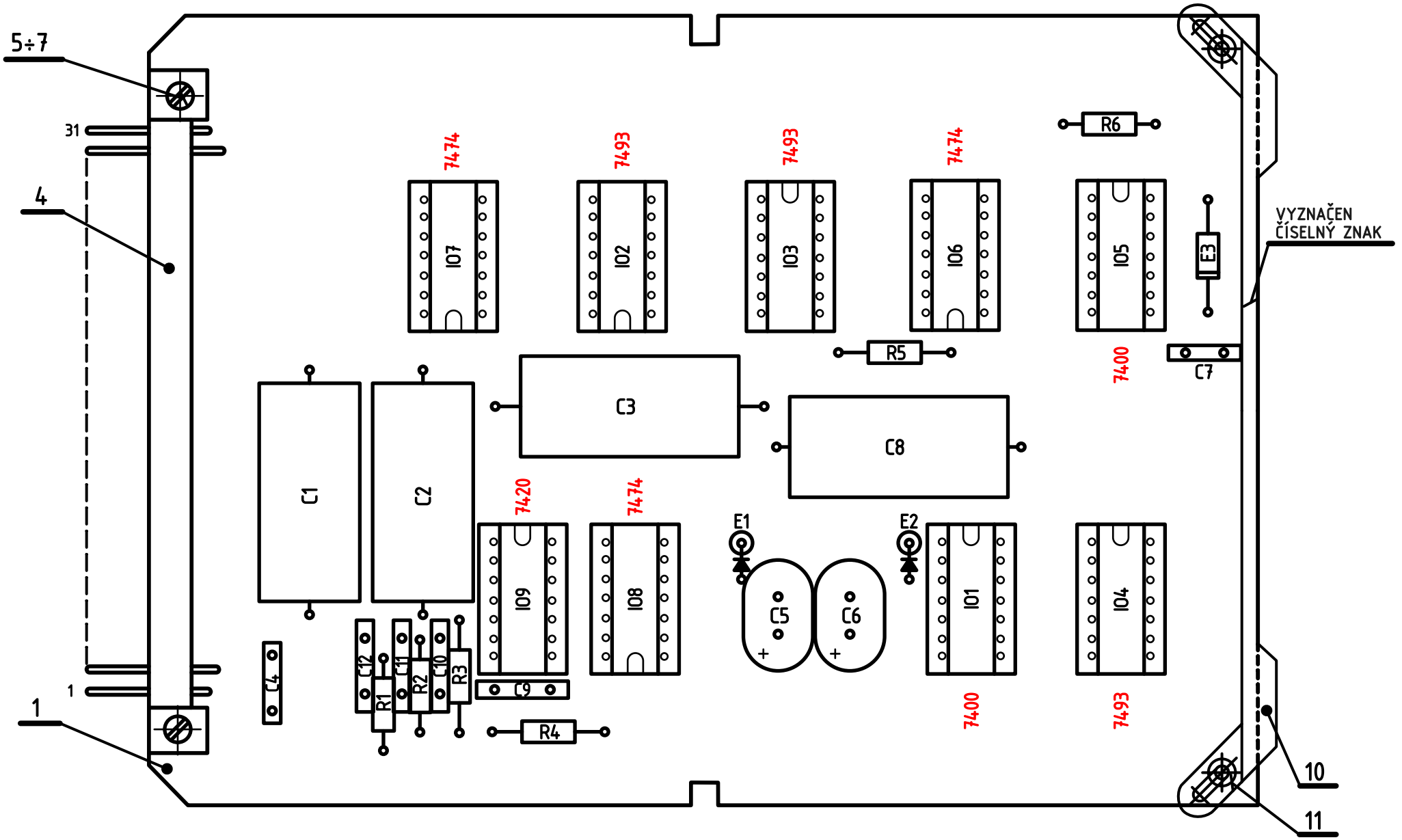

NASTAVENO A KONTROLOVÁNO PODLE REVIZNÍHO PŘEDPISU 1X3 710 27 ODSTAVEC 3.9.8.

ZAPOJENO PODLE SCHEMA 1AK 060 09 l.03.
ZHOTOVENO PODLE P1A 3083.

Měřítko 2:1	Vypracoval	Norm. ref.	T.P.V.	Číslo změny	Datum	Koncovka
	Přezkoušal	Uvolněno pro výrobu 801	pro ověř. sériI	2410-346	811	2
	Schválil	Datum 28.11.1978		2419-325	801	1
TESLA Závod číslo 24 Oddělení 819	Typ 300/S, 301/S	Název DIG. HODINY DIGITAL CLOCK	Starý výkres 2419-324	Listů 1	List 0.	
			Courtesy of Sunderland Ober Consulting (Norway) © 2026 2026-08-27	1AF 018 52 1		

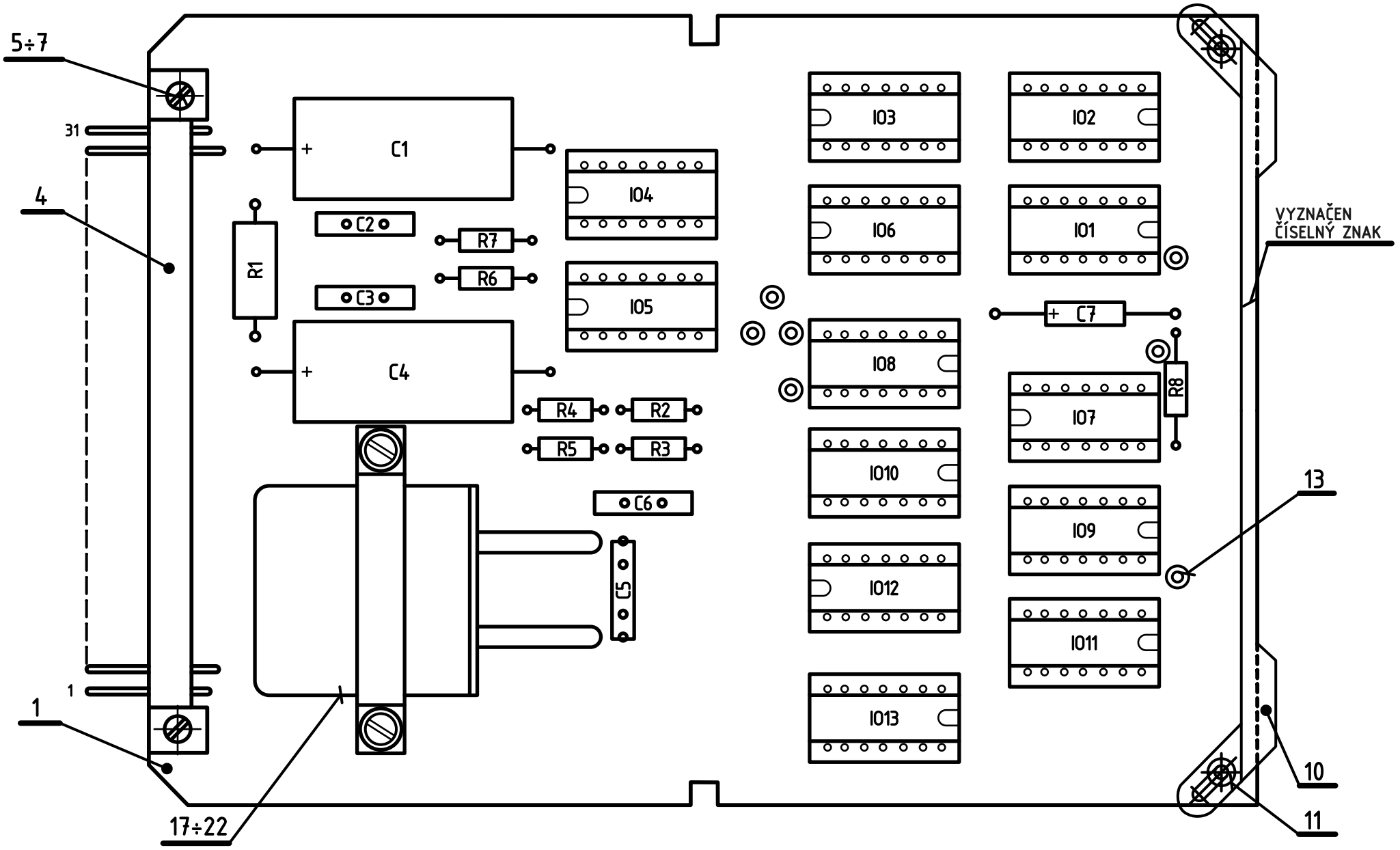

NASTAVENO A KONTROLOVÁNO PODLE REVIZNÍHO PŘEDPISU 1X3 710 27 ODSTAVEC 3.7.2.

NA ODPOR R1 NAVINOUT 25 ZÁVITŮ DRÁTU DÍL 51.

ZAPOJENO PODLE SCHEMA 1AK 060 07 l.03.
ZHOTOVENO PODLE P1A 3083.

Měřítko 2:1	Vypracoval	Norm. ref.	T.P.V.	Číslo změny	Datum	Koncovka	
	Přezkoušal	Uvolněno pro výrobu 801	pro ověř. séril 771	2410-346	811	2	
	Schválil	Datum 1.12.1978		2419-325	801	1	
Závod číslo 24 Oddělení 819	Typ 300/S	Název PROKLADY INTERLOCKS		Starý výkres 2419-324	Listů 1	List 0.	
				Courtesy of Sunderland Ober Consulting (Norway) © 2026 2026-08-27	1AF 018 53 1.2		

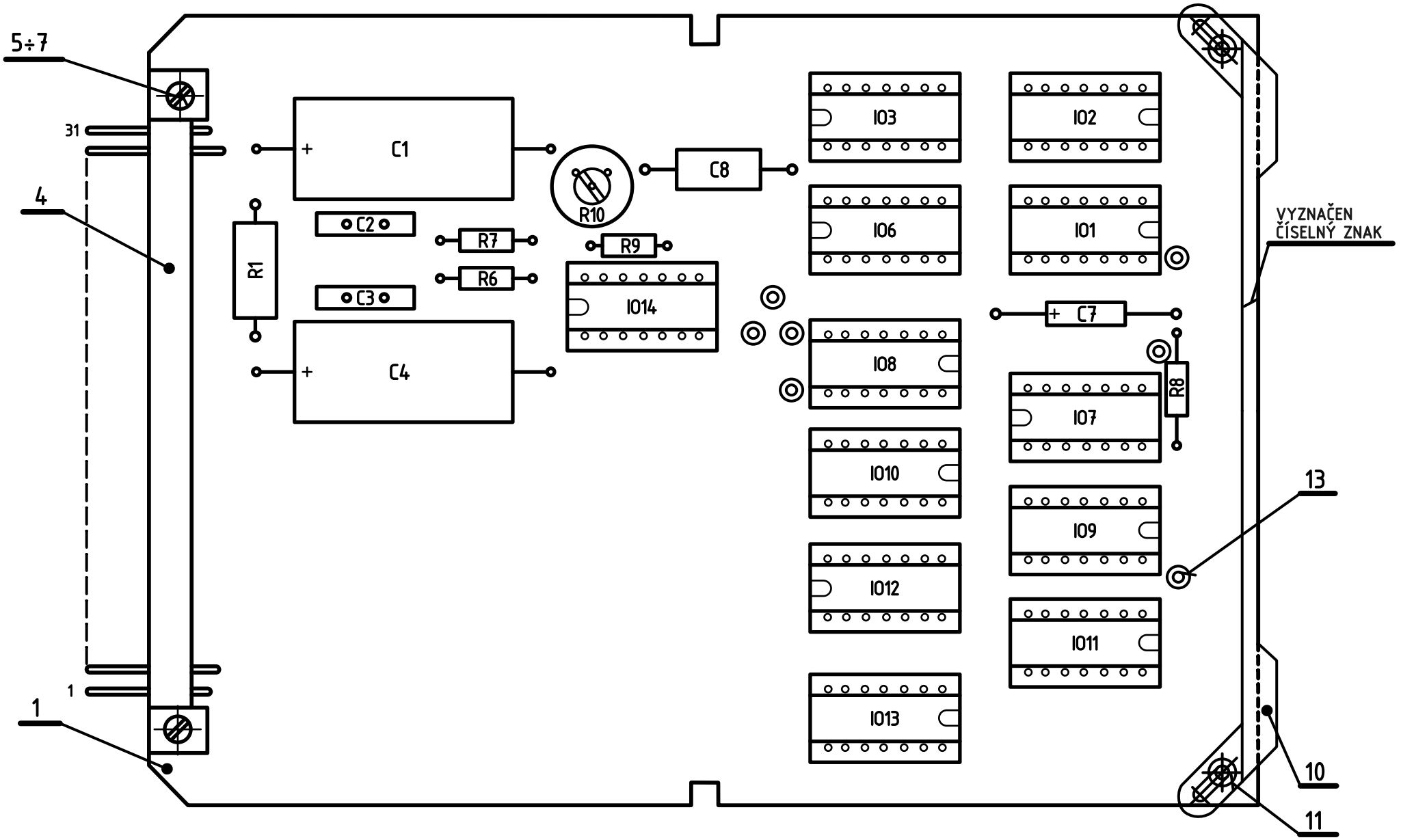

NASTAVENO A KONTROLOVÁNO PODLE REVIZNÍHO PŘEDPISU 1X3 710 27 ODSTAVEC 3.7.2.

NA ODPOR R1 NAVINOUT 25 ZÁVITŮ DRÁTU DÍL 51.

VZDÁLENOST ODPORU R10 OD DESKY DÍL 1 JE 2mm.

ZAPOJENO PODLE SCHEMA 1AK 060 07 l.03.
ZHOTOVENO PODLE P1A 3083.

Měřítko 2:1	Vypracoval	Norm. ref.	T.P.V.	Číslo změny	2415-323	Datum	854	Koncovka	4
	Přezkoušal	Uvolněno pro výrobu 801	pro ověř. séril 771		2412-317		823		3
	Schválil	Datum 1.12.1978			2410-346		811		2
					2419-325		801		1
Závod číslo 24 Oddělení 819	Typ 300/S, 301/S			Starý výkres 2419-324		Listů 1		List 0.	
	Název PROKLADY INTERLOCKS			Courtesy of Sunderland Ober Consulting (Norway) © 2026 2026-08-27		1AF 018 53 1			

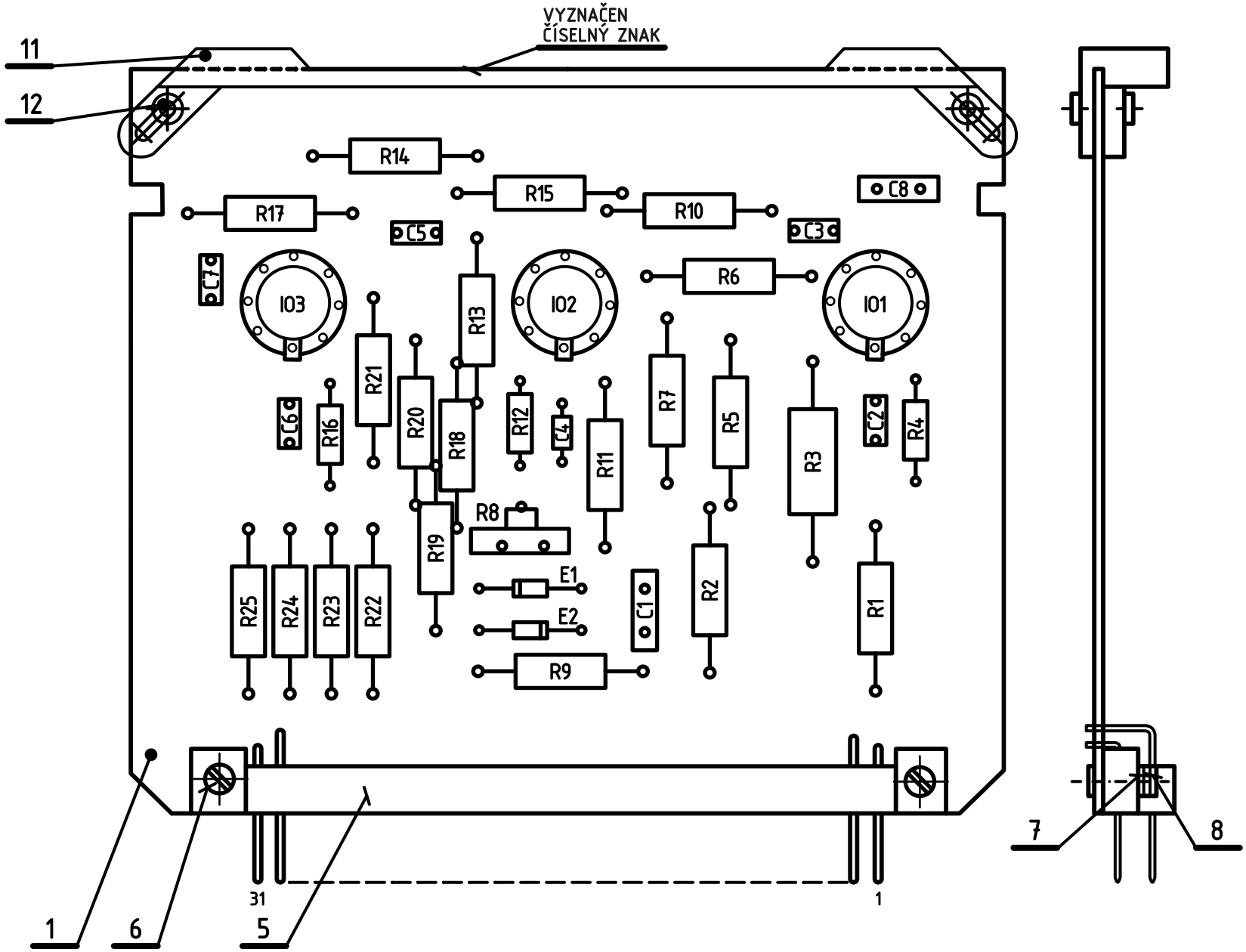

NASTAVENO A KONTROLOVÁNO PODLE REVIZNÍHO PŘEDPISU 1X3 710 27 ODSTAVEC 3.8.2.

ZAPOJENO PODLE SCHEMA 1AK 060 08 l.03.
ZHOTOVENO PODLE P1A 3083.

Měřítko 2:1	Vypracoval	Norm. ref.	T.P.V.	Číslo změny	Datum	Koncovka
	Přezkoušal	Uvolněno pro výrobu	pro ověř. sériI 771	2410-346	811	3
	Schválil	Datum 30.5.1976		2419-325	801	2
				2417-301	774	1
Závod číslo 24 Oddělení 819	Typ 300/S, 301/S		Starý výkres PŘEKRESLEN	Listů 1	List 0.	
	Název RÍDÍCÍ OBVOD PRO HORNÍ ODHYLOVAČKY UPPER DEFLECTION CONTROL		Courtesy of Sunderland Ober Consulting (Norway) © 2026 2026-08-27	1AF 018 54 0		

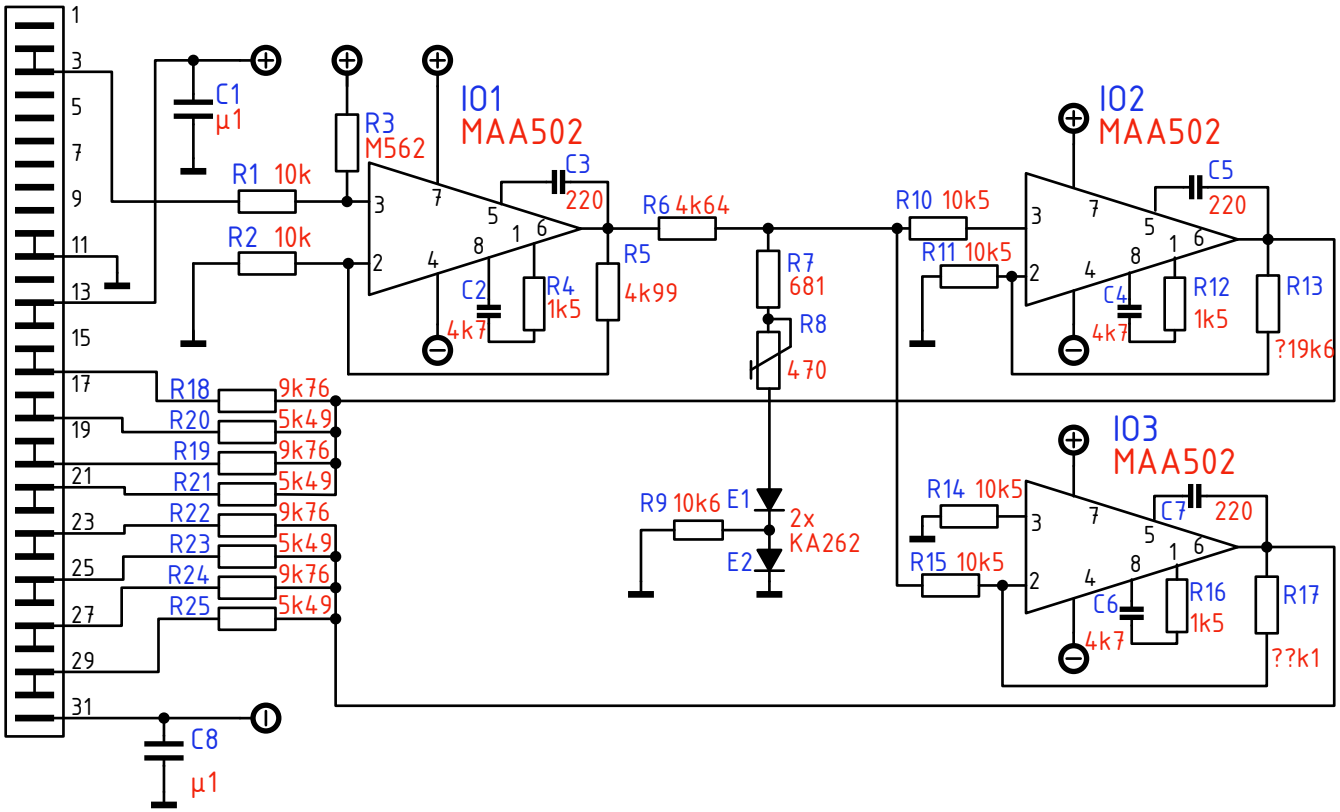

Měřítko –	Vypracoval	Norm. ref.	T.P.V.	Číslo změny	Datum	Koncovka
	Přezkoušal	Uvolněno pro výrobu	pro ověř. sérii			
	Schválil	Datum				
Závod číslo 24 Oddělení 819	Typ 300/S, 301/S					
	Název RÍDÍCÍ OBVOD PRO HORNÍ ODHYLOVACKY UPPER DEFLECTION CONTROL		Starý výkres PŘEKRESLEN	Listů 1	List 0.	
			Courtesy of Sunderland Ober Consulting (Norway) © 2026 2026-08-27	1AF 018 54 0		

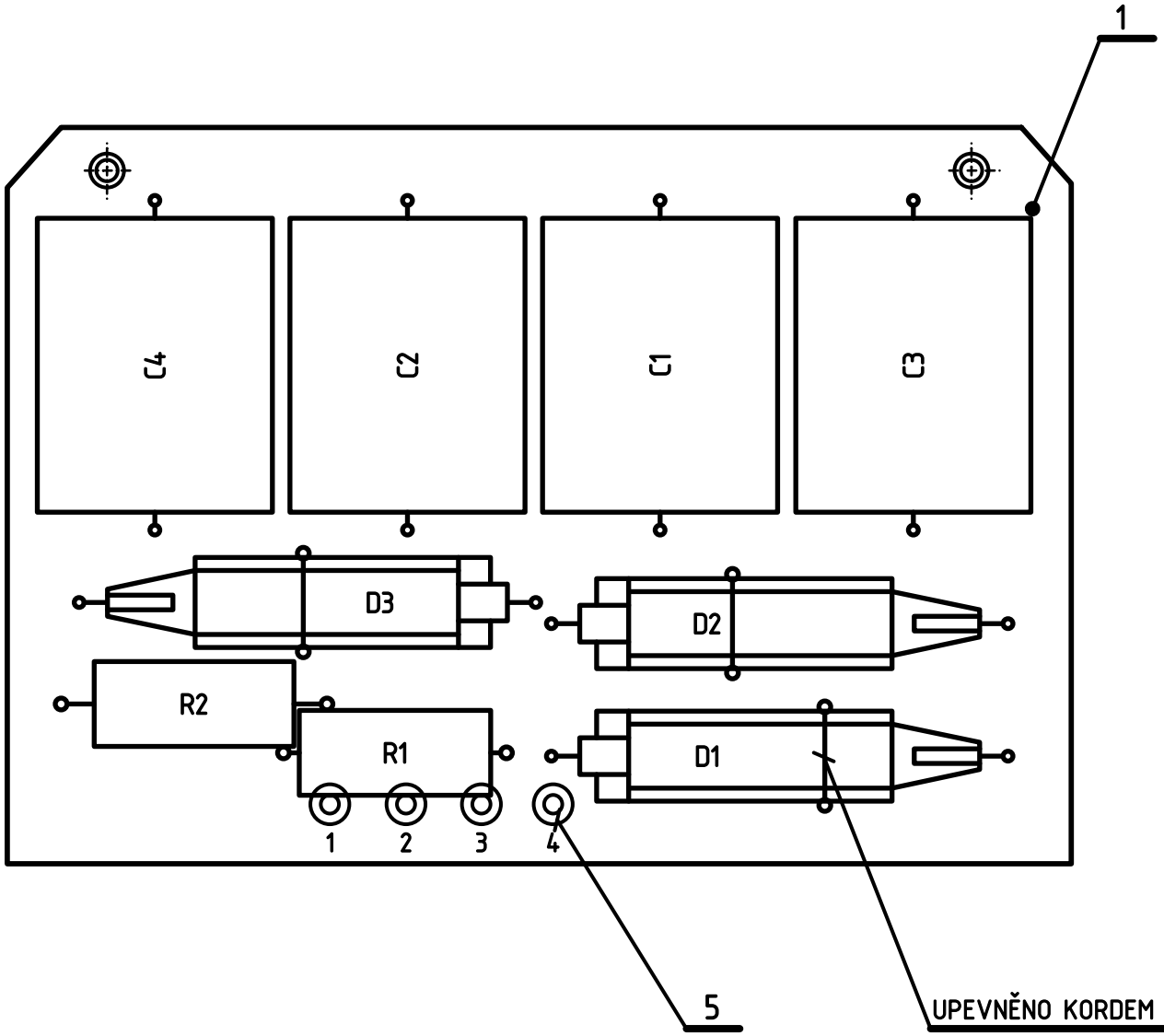

NASTAVENO A KONTROLOVÁNO PODLE REVIZNÍHO PŘEDPISU 1X3 710 27 ODSTAVEC 3.14.1.

ZAPOJENO PODLE SCHEMA 1AN 280 78 l.01.
ZHOTOVENO PODLE P1A 3083.

Měřítko 2:1	Vypracoval	Norm. ref.	T.P.V.	Číslo změny	2410-360	Datum	811	Koncovka 4
	Přezkoušal	Uvolněno pro výrobu	pro ověř. sérii 771		2410-346		811	3
	Schválil	Datum 20.5.1976			2419-325		801	2
					2417-301		774	1
Závod číslo 24 Oddělení 819	Typ 300/S	Název NÁSOBIČ 1 MULTIPLIER 1	Starý výkres PŘEKRESLEN	Listů 1	List 0.			
			Courtesy of Sunderland Ober Consulting (Norway) © 2026 2026-08-27	1AF 018 55 0				

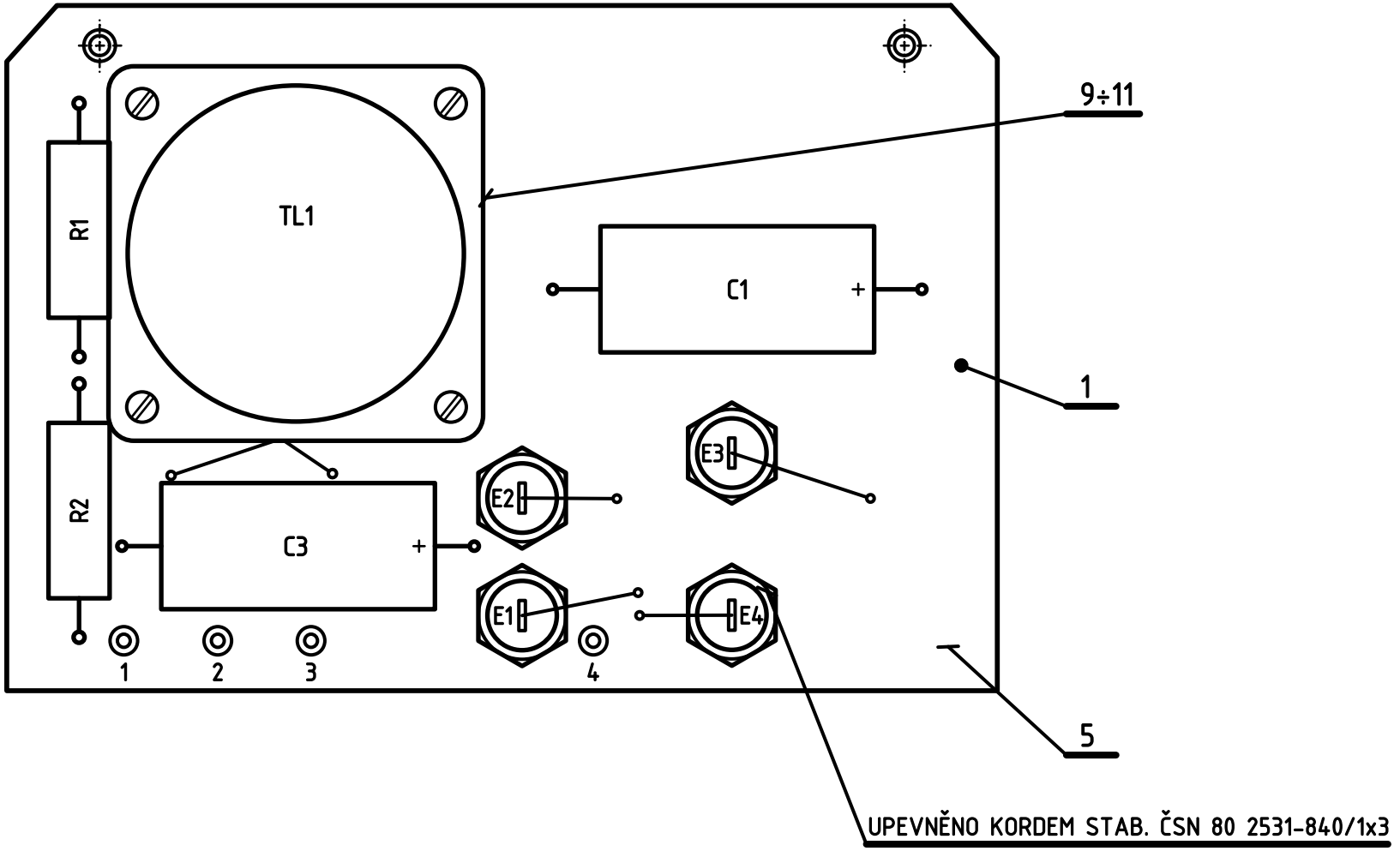

NASTAVENO A KONTROLOVÁNO PODLE REVIZNÍHO PŘEDPISU 1X3 710 27 ODSTAVEC 3.14.2.

PODLOŽKI DÍL 25 UMÍSTIT ZE STRANY TISKU.

ZAPOJENO PODLE SCHEMA 1AN 280 78 l.02.
ZHOTOVENO PODLE P1A 3083.

Měřítko 2:1	Vypracoval	Norm. ref.	T.P.V.	Číslo změny 2410-346	Datum 811	Koncovka 4	
	Přezkoušal	Uvolněno pro výrobu	pro ověř. sérii 771	2419-327	801	3	
	Schválil	Datum 20.5.1976		2419-325	801	2	
				2417-301	774	1	
Závod číslo 24 Oddělení 819	Typ 300/S			Starý výkres PŘEKRESLEN	Listů 1	List 0.	
	Název NÁSOBIČ 2 MULTIPLIER 2			Courtesy of Sunderland Ober Consulting (Norway) © 2026 2026-08-27	1AF 018 56 0		

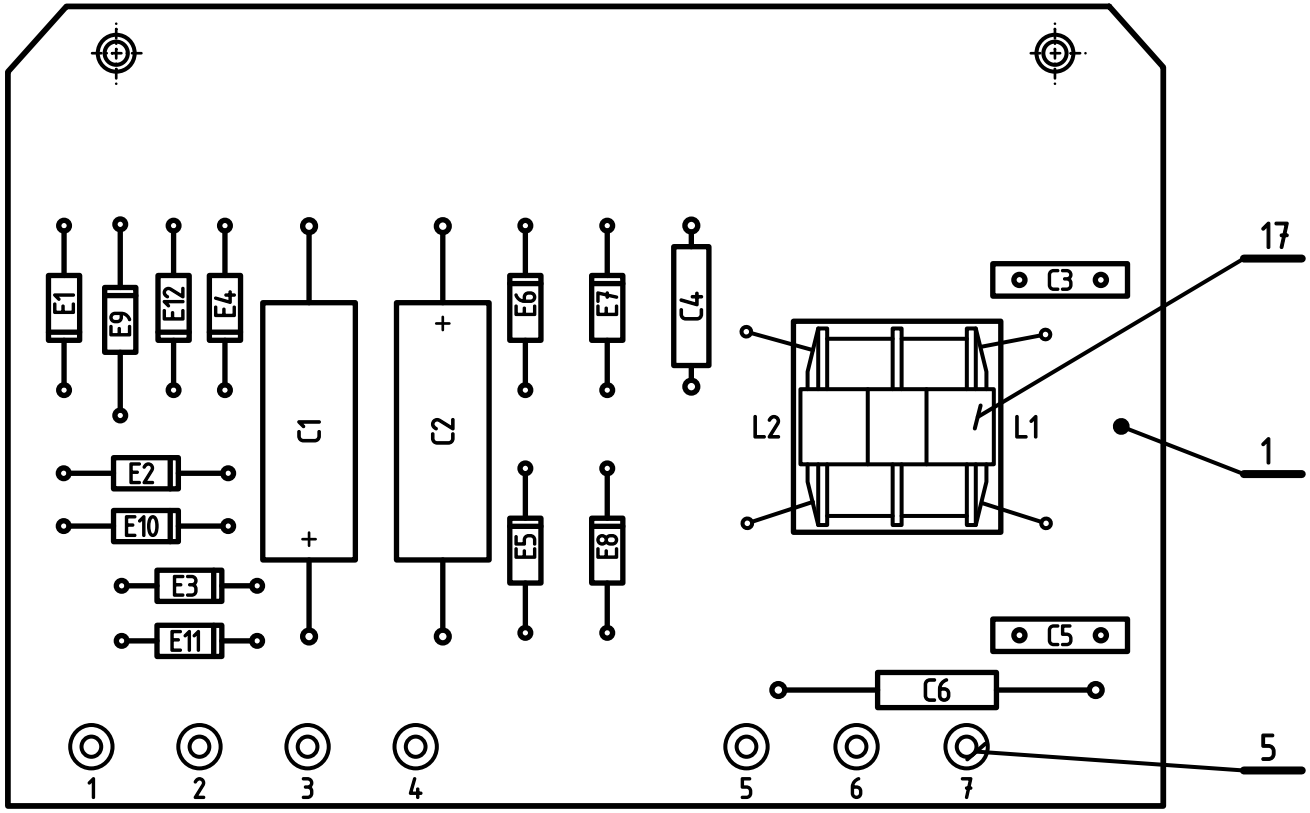

NASTAVENO A KONTROLOVÁNO PODLE REVIZNÍHO PŘEDPISU 1X3 710 27 ODSTAVEC 3.14.3.

TLUMIVKA DÍL 17 ZAJIŠTĚNA KAUČUKEM DÍL 20.

ZAPOJENO PODLE SCHEMA 1AN 280 78 l.02.
ZHOTOVENO PODLE P1A 3083.

Měřítko 2:1	Vypracoval	Norm. ref.	T.P.V.	Číslo změny 2410-346	Datum 811	Koncovka 4
	Přezkoušal	Uvolněno pro výrobu	pro ověř. sériI 771	2419-327	801	3
	Schválil	Datum 20.5.1976		2419-325	801	2
				2417-304	774	1
Závod číslo 24 Oddělení 819	Typ 300/S		Starý výkres	Listů 1	List 0.	
	Název NÁSOBIČ 3 MULTIPLIER 3		Courtesy of Sunderland Ober Consulting (Norway) © 2026 2026-08-27	1AF 018 57 0		

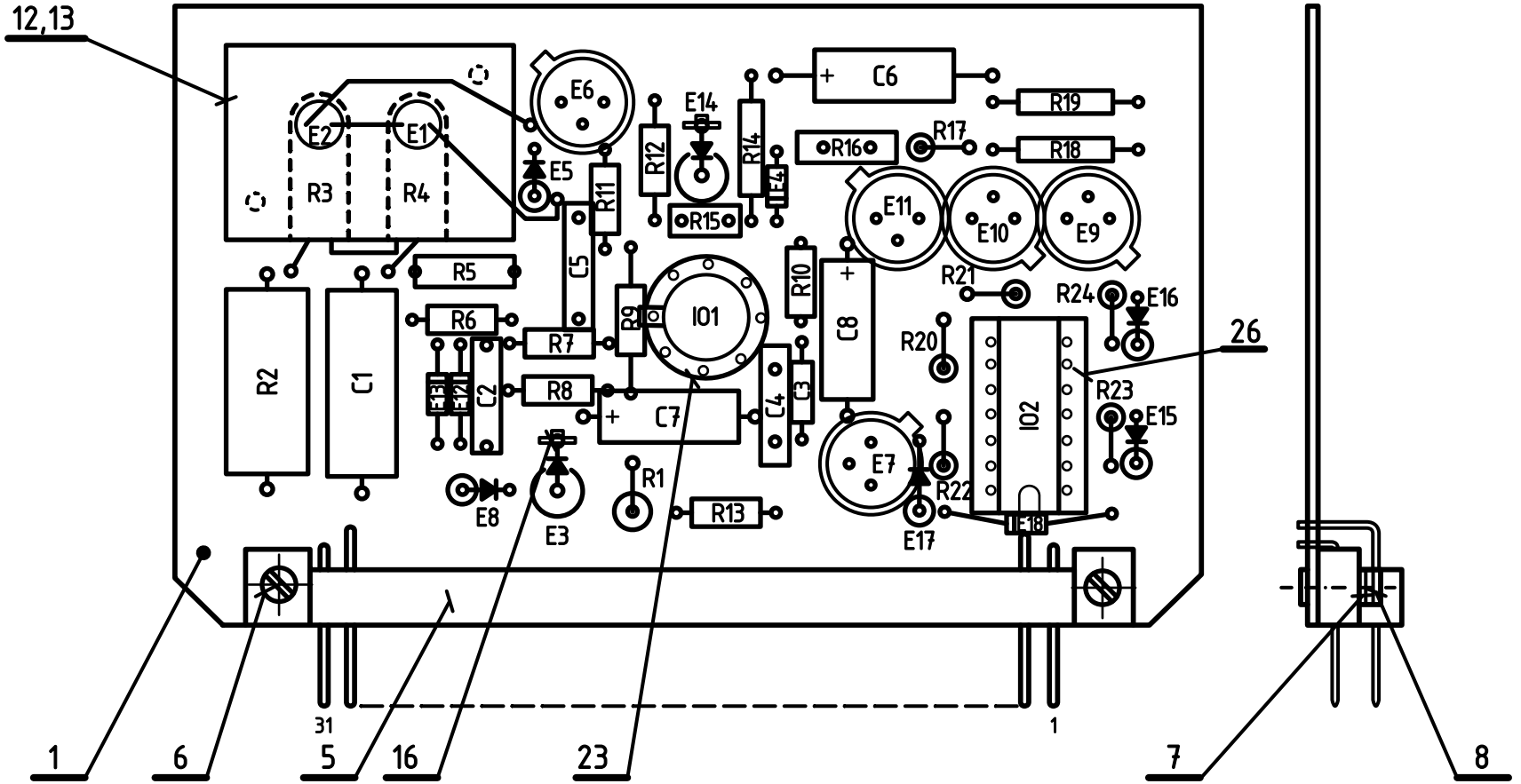

NASTAVENO A KONTROLOVÁNO PODLE REVIZNÍHO
PŘEDPISU 1X3 710 27 ODSTAVEC 3.14.4.

ODPOR R14 ZAPÁJEN AŽ PŘI NASTAVENÍ KARTY A VYBÍRÁN Z ODPORŮ R14a÷e.

FOTOODPORY R3,R4 UMÍSTIT DO BLOKU DÍL 12 TAK,
ABY FOTOCITLIVÉ DESTIČKY DESTIČKY BYLY OBRÁCENY K DIODÁM E1,E2.

PO VLOŽENÍ FOTOODPORŮ R3,R4 A DIOD E1,E2 DO BLOKU
ZAKÁPNOUT OTVORY LUKOPRENEM DÍL 63,64 PŘIPRAVENÉHO PODLE P1A 3108.

ZAPOJENO PODLE SCHEMA 1AN 280 78 l.02.
ZHOTOVENO PODLE P1A 3083.

Měřítko 2:1	Vypracoval	Norm. ref.	T.P.V.	Číslo změny	Datum	Koncovka	
	Přezkoušal	Uvolněno pro výrobu 810	pro ověř. sériI	2410-346	811	2	
	Schválil	Datum 1.12.1978		2419-325	801	1	
TESLA Závod číslo 24 Oddělení 819	Typ 300/S,P	Název NÁSOBIČ 4 MULTIPLIER 4		Starý výkres 2419-324	Listů 1	List 0.	
				Courtesy of Sunderland Ober Consulting (Norway) © 2026 2026-08-27	1AF 018 58 1		

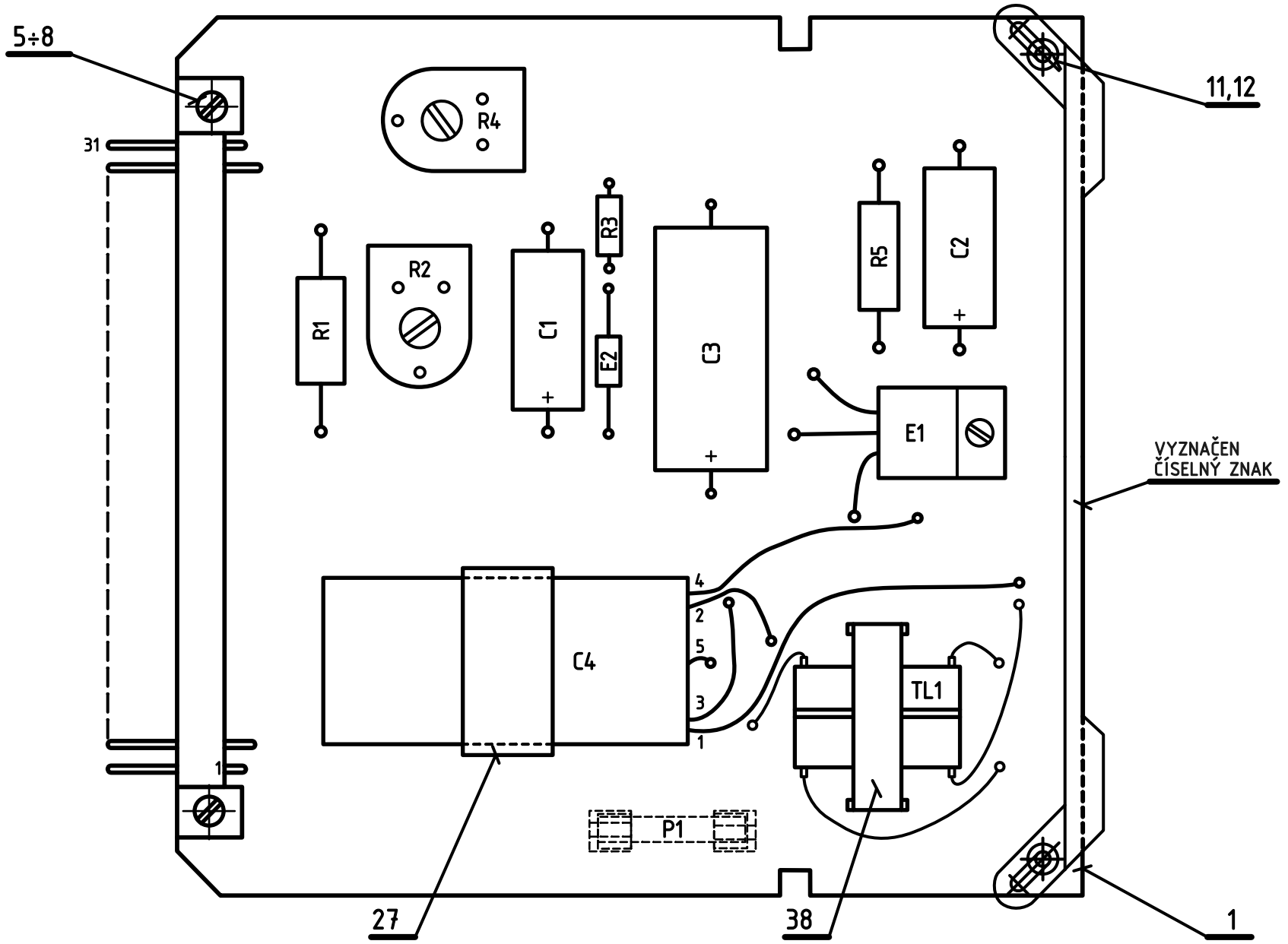

NASTAVENO A KONTROLOVÁNO PODLE REVIZNÍHO PŘEDPISU 1X3 710 27 ODSTAVEC 3.13.

Z VIDLICE ODSTRANĚNY ŠPIČKY Č. 2÷4, 6÷8, 14÷16, 18, 19, 22÷24.

DÍL Č. 27, 38 UPEVNĚN ZKROUCENÍM.

ZAPOJENO PODLE SCHEMA 1AK 060 13 l.02.
ZHOTOVENO PODLE P1A 3083.

Měřítko 2:1	Vypracoval	Norm. ref.	T.P.V.	Číslo změny	Datum	Koncovka
	Přezkoušal	Uvolněno pro výrobu 811	pro ověř. sériI			
	Schválil	Datum 27.8.1980		2412-308	823	1
Závod číslo 24 Oddělení 819	Typ 300/S, 301/S	Název STMÍVAČ DIMMER	Starý výkres 2410-346	Listů 1	List 0.	
			Courtesy of Sunderland Ober Consulting (Norway) © 2026 2026-08-27	1AF 018 63 2		

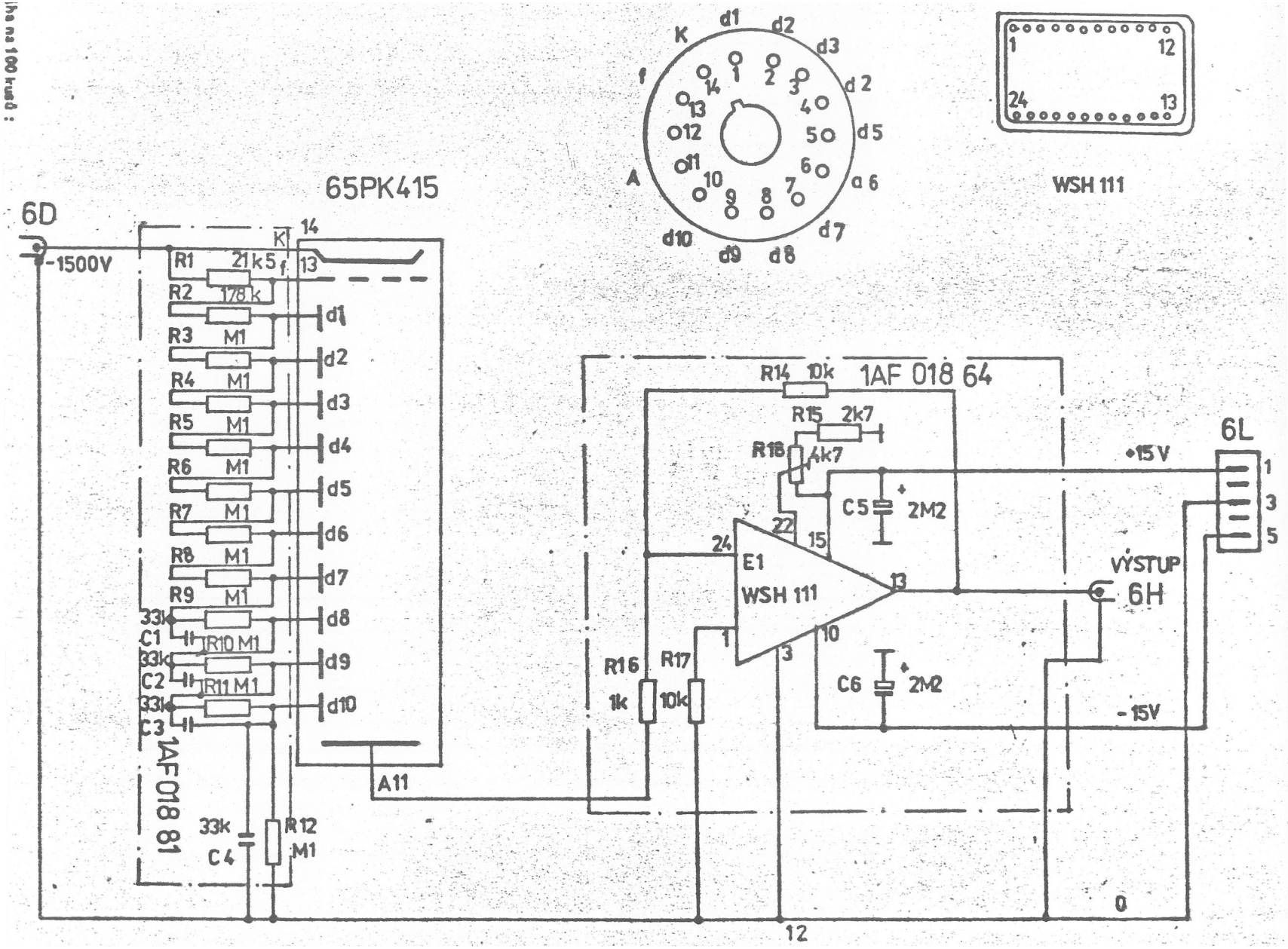

Měřítko –	Vypracoval	Norm. ref.	T.P.V.	Číslo změny	Datum		Koncovka
	Přezkoušal	Uvolněno pro výrobu 774	pro ověř. sériI	2419-325		801	3
	Schválil	Datum 15.6.1977.		2419-324		801	2
				2417-603		801	1
Závod číslo 24 Oddělení 768	Typ 300/T	Název FOTONÁSOBIČ PHOTOMULTIPLIER		Starý výkres PŘEKRESLEN	Listů 3		List 03.
				Courtesy of Sunderland Ober Consulting (Norway) © 2026 2026-08-27		1AF 857 60 0.3	

(NO TEXT)

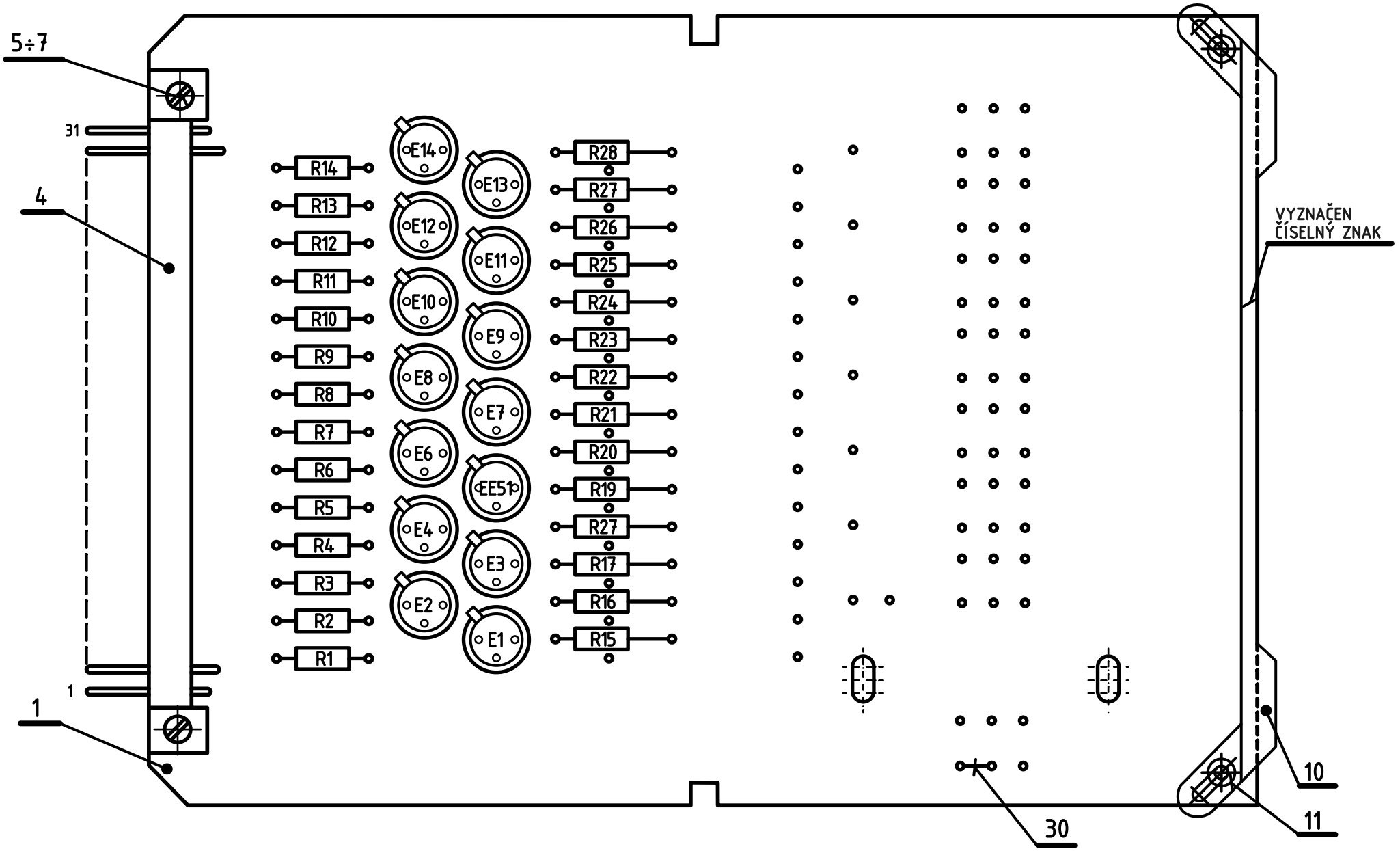

NASTAVENO A KONTROLOVÁNO PODLE REVIZNÍHO PŘEDPISU 1X3 710 27 ODSTAVEC 3.9.6.

VOLNÉ OTVORY JSOU URČENY PRO SESTAVENÍ PŘÍPRAVKU K NASTAVOVÁNÍ ELEKTROMAGNETICKÝCH VENTILŮ.

ZAPOJENO PODLE SCHEMA 1AK 060 09 l.03.
ZHOTOVENO PODLE P1A 3083.

Měřítko 2:1	Vypracoval	Norm. ref.	T.P.V.	Číslo změny	Datum	Koncovka	
	Přezkoušal	Uvolněno pro výrobu 811	pro ověř. sérii	2410-348	811	2	
	Schválil	Datum 19.8.1980		2419-325	801	1	
Závod číslo 24 Oddělení 819	Typ 300/S, 301/S	Název VÝKONOVÉ OVLÁDÁNÍ VENTILŮ VALVE OUTPUT STAGE	Starý výkres 2410-347	Listů 1	List 0.		
			Courtesy of Sunderland Ober Consulting (Norway) © 2026 2026-08-27	1AF 018 65 2			

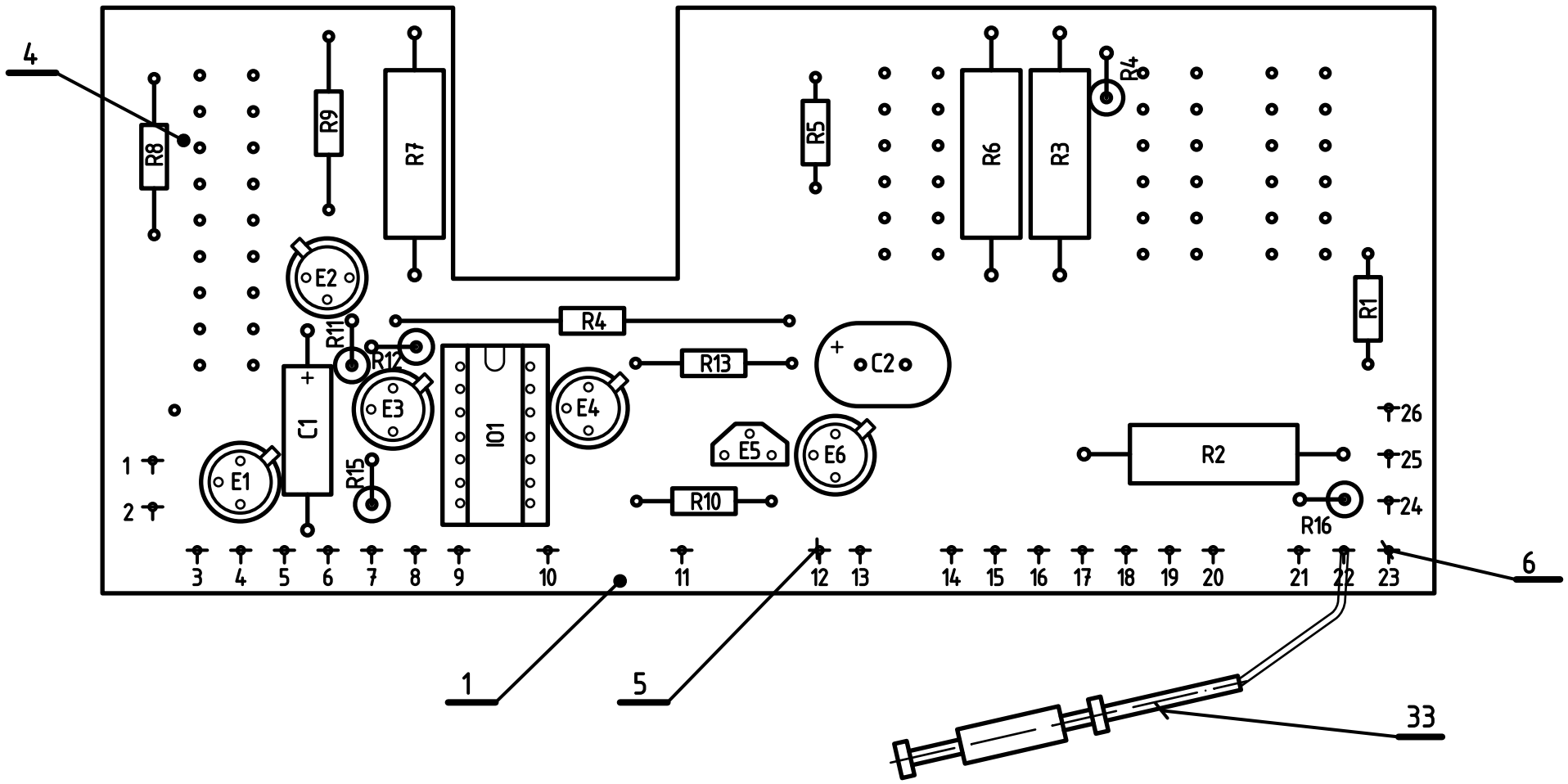

Měřítko 2:1	Vypracoval	Norm. ref.	T.P.V.	Číslo změny	Datum	Koncovka	
	Přezkoušal	Uvolněno pro výrobu 774	pro ověř. sériI	2410-348	811	2	
	Schválil	Datum 25.5.1977		2419-325	801	1	
Závod číslo 24 Oddělení 819	Typ 300/S, 301/S		Starý výkres PŘEKRESLEN	Listů 1	List 0.		
	Název PROPOJENÍ PŘEPÍNAČŮ SWITCH CONNECTION		Courtesy of Sunderland Ober Consulting (Norway) © 2026 2026-08-27	1AF 018 66 1			

ZAPOJENO PODLE SCHEMA 1AK 060 09 l.03.
ZHOTOVENO PODLE P1A 3083.

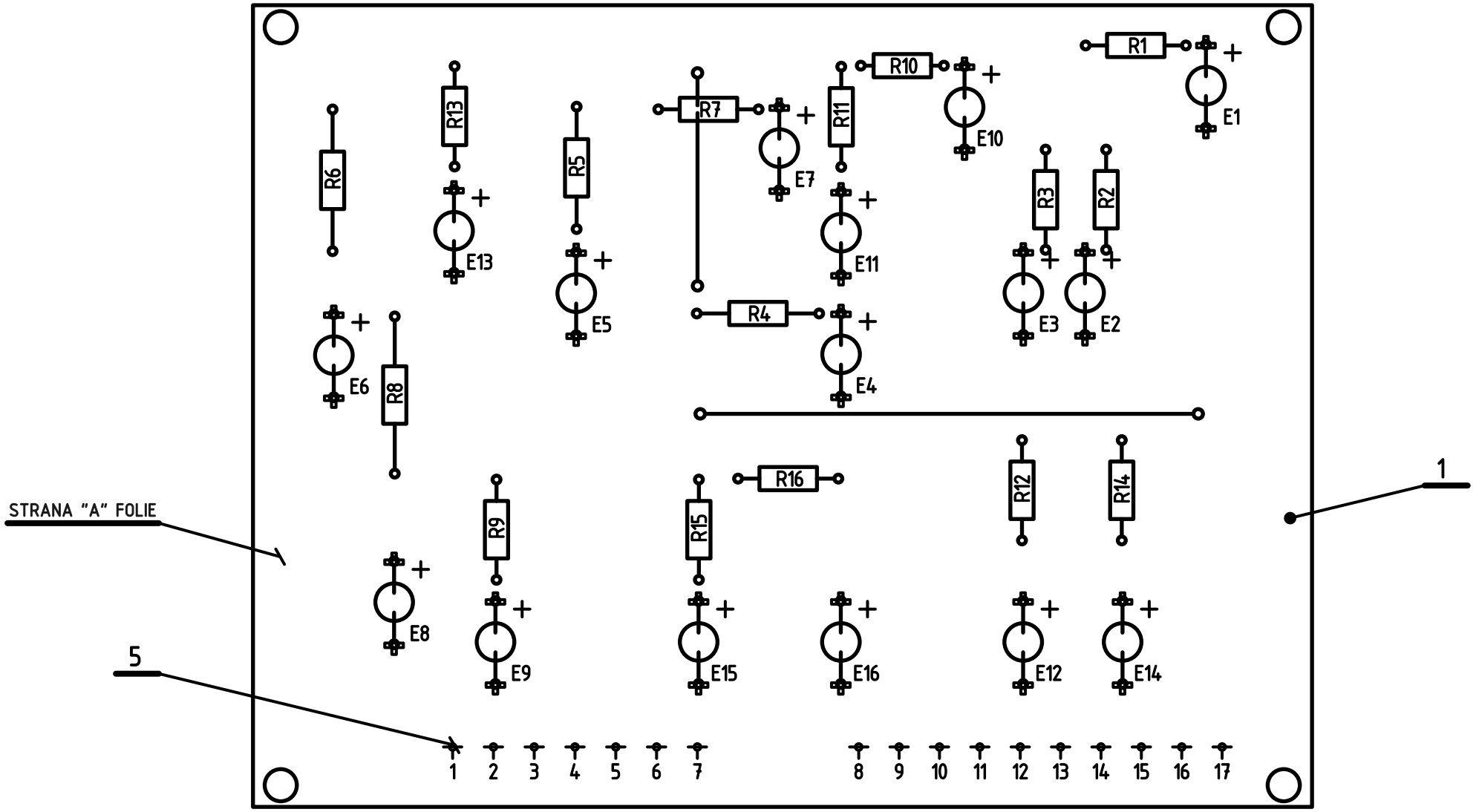

NASTAVENO A KONTROLOVÁNO PODLE REVIZNÍHO PŘEDPISU 1X3 710 27 ODSTAVEC 3.9.14.

VŠECHNY ZAPÁJENÉ VÝVODY NESMÍ PŘESAHOVAT DESKU O VÍC NEŽ 1,5mm.

SOUČASTI UMÍSTĚNÉ NA STRANĚ TISKU.

ZAPOJENO PODLE SCHEMA 1AK 060 09 l.03.
ZHOTOVENO PODLE P1A 3083.

MĚŘÍTKO: 1:1
DETAIL UCHYCENÍ DIOD LQ 100

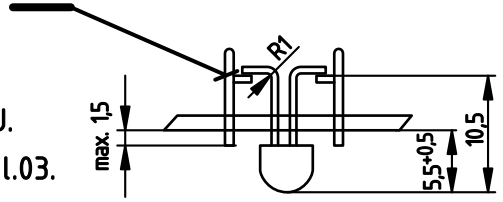

Měřítko 2:1	Vypracoval	Norm. ref.	T.P.V.	Číslo změny	2412-308	Datum	823	Koncovka	4
	Přezkoušal	Uvolněno pro výrobu	pro ověř. sériI 771		2410-346		811		3
	Schválil	Datum 20.7.1976			2419-325		801		2
					2417-301		774		1

Závod číslo 24
Oddělení 819

Typ 300/S, 301/S

Název INDIKACE OTEVŘENÍ VENTILŮ VAKUOVÉ SCHEMA
VACUUM CIRCUIT INDICATORS

Starý výkres PŘEKRESLEN | Listů 1 | List 0.

Courtesy of Sunderland Ober Consulting (Norway)
© 2026 2026-08-27

1AF 018 67 0

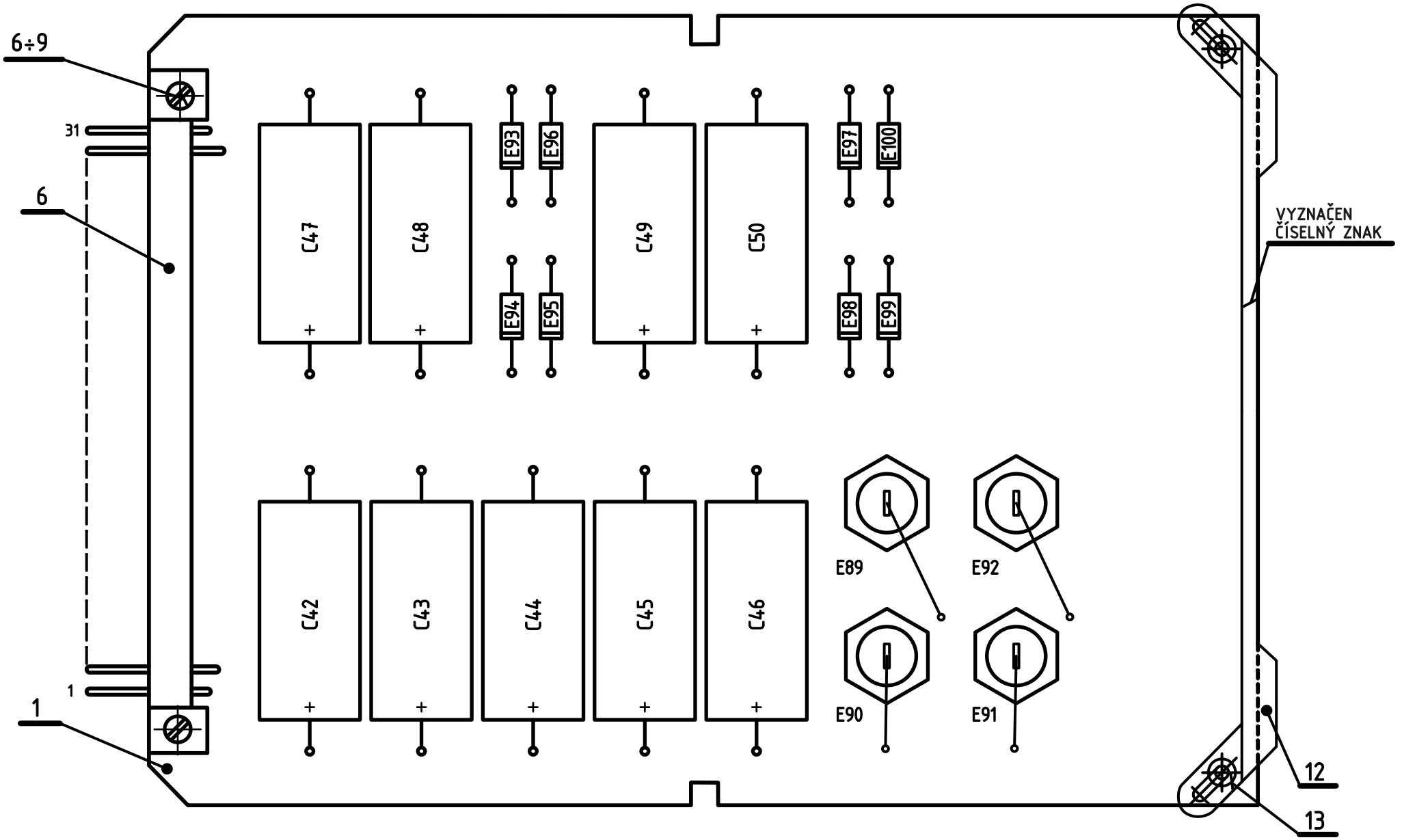

NASTAVENO A KONTROLOVÁNO PODLE REVIZNÍHO PŘEDPISU 1X3 710 27 ODSTAVEC 3.16.

ZAPOJENO PODLE SCHEMA 1AN 290 92 l.02. (ZHOTOVENO PODLE P1A 3083).

Měřítko 2:1	Vypracoval	Norm. ref.	T.P.V.	Číslo změny	9000-003	Datum	269	Koncovka	4
	Přezkoušal	Uvolněno pro výrobu	pro ověř. sérii 771		2410-346		811		3
	Schválil	Datum 20.5.1976			2419-325		801		2
					2417-301		774		1
Závod číslo 24 Oddělení 819	Typ 300/S, 301/S		Starý výkres PŘEKRESLEN	Listů 1		List 0.			
	Název ZDROJ ZVĚTŠENÍ MAGNIFICATION SUPPLY 13V, 2x25V		Courtesy of Sunderland Ober Consulting (Norway) © 2026 2026-08-27	1AF 018 68 0					

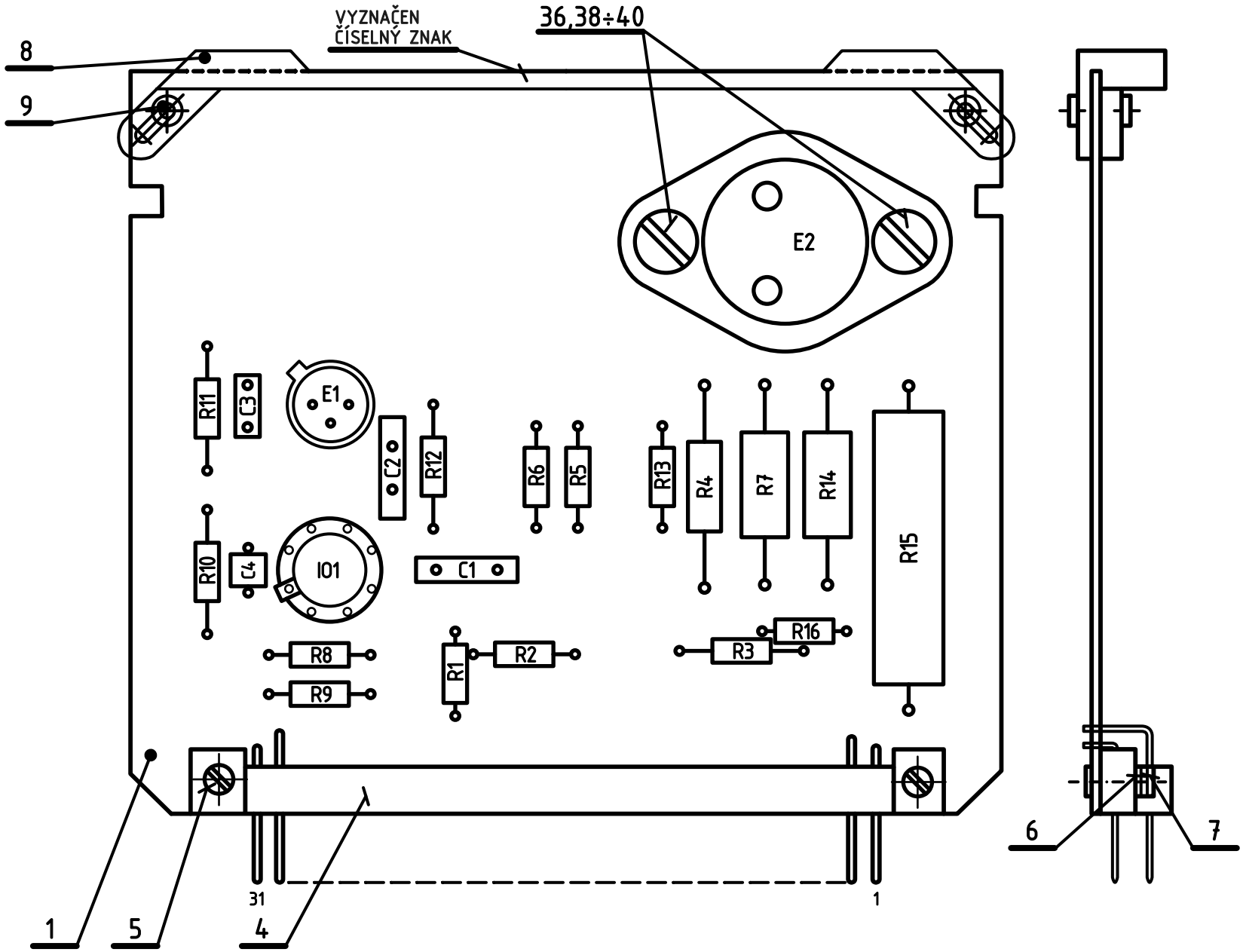

NASTAVENO A KONTROLOVÁNO PODLE REVIZNÍHO PŘEDPISU 1X3 710 27 ODSTAVEC 3.6.10b.

ZAPOJENO PODLE SCHEMA 1AK 060 06 l.02.
ZHOTOVENO PODLE P1A 3083.

Měřítko 2:1	Vypracoval	Norm. ref.	T.P.V.	Číslo změny		Datum	Koncovka
	Přezkoušal	Uvolněno pro výrobu 801	pro ověř. sériI				
	Schválil	Datum 1.12.1978		2410-346	811		2
				2419-325	801		1
Závod číslo 24 Oddělení 819	Typ 300/S		Starý výkres 2419-324	Listů 1		List 0.	
	Název OBVOD OCHRANNÝ PROTECTION CIRCUIT		Courtesy of Sunderland Ober Consulting (Norway) © 2026 2026-08-27	1AF 018 69 1			

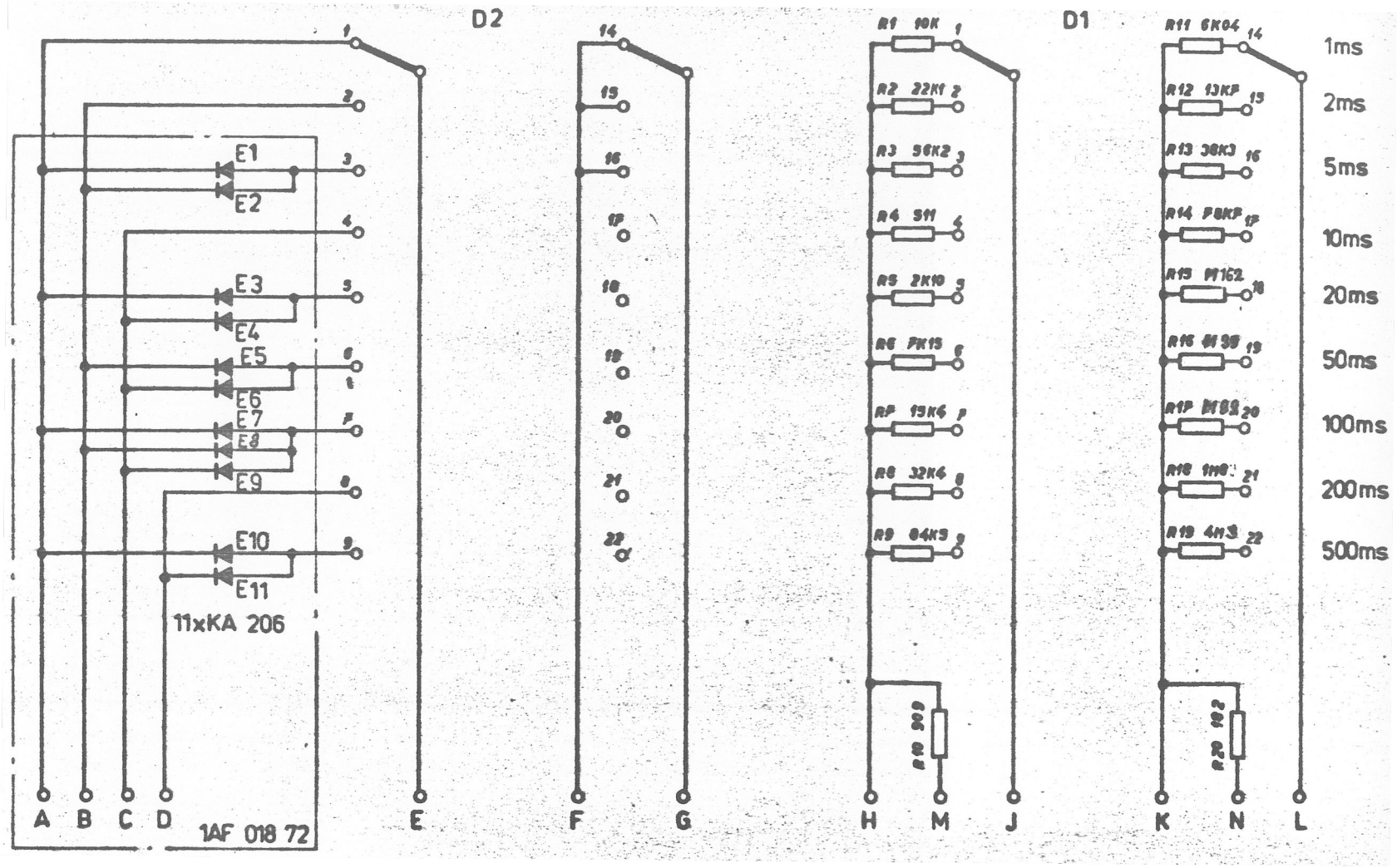



Měřítko –	Vypracoval		Norm. ref.	T.P.V.	Číslo změny	Datum	Koncovka
	Přezkoušal		Uvolněno pro výrobu	pro ověř. sériI 774	2419-620	801	1
	Schválil		Datum 15.6.1977.				
TESLA Závod číslo 24 Oddělení 768	Typ 300/S			Starý výkres PŘEKRESLEN	Listů 2	List 02	
	Název ŘADIČ CONTROLLER			Courtesy of Sunderland Ober Consulting (Norway) © 2026 2026-08-27	1AN 558 58 0		

(NO TEXT)

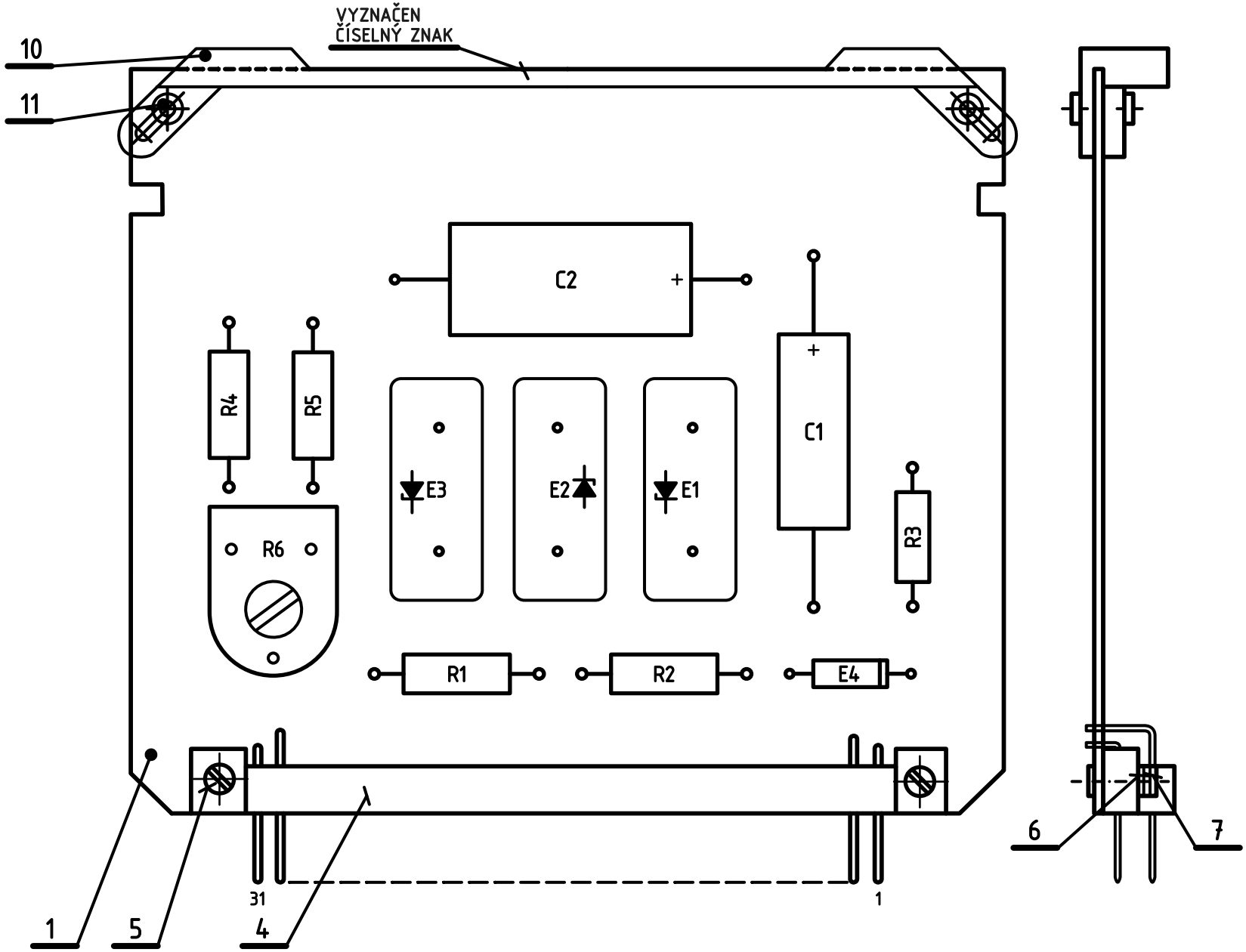

NASTAVENO A KONTROLOVÁNO PODLE REVIZNÍHO PŘEDPISU 1X3 710 27 ODSTAVEC 3.3.4.

ZAPOJENO PODLE SCHEMA 1AK 060 03 l.03.
ZHOTOVENO PODLE P1A 3083.

Měřítko 2:1	Vypracoval	Norm. ref.	T.P.V.	Číslo změny	Datum	Koncovka
	Přezkoušal	Uvolněno pro výrobu	pro ověř. sériI	2410-346	811	3
	Schválil	Datum 25.5.1976	CC BY NC SA	2419-325	801	2
		Typ 300/S, 301/S		2417-301	774	1
Závod číslo 24 Oddělení 819		Název REFERENCNÍ NAPETI ±15V VOLTAGE REFERENCE	Starý výkres PŘEKRESLEN	Listů 1	List 0.	
			Courtesy of Sunderland Ober Consulting (Norway) © 2026 2026-08-27	1AF 018 73 0		

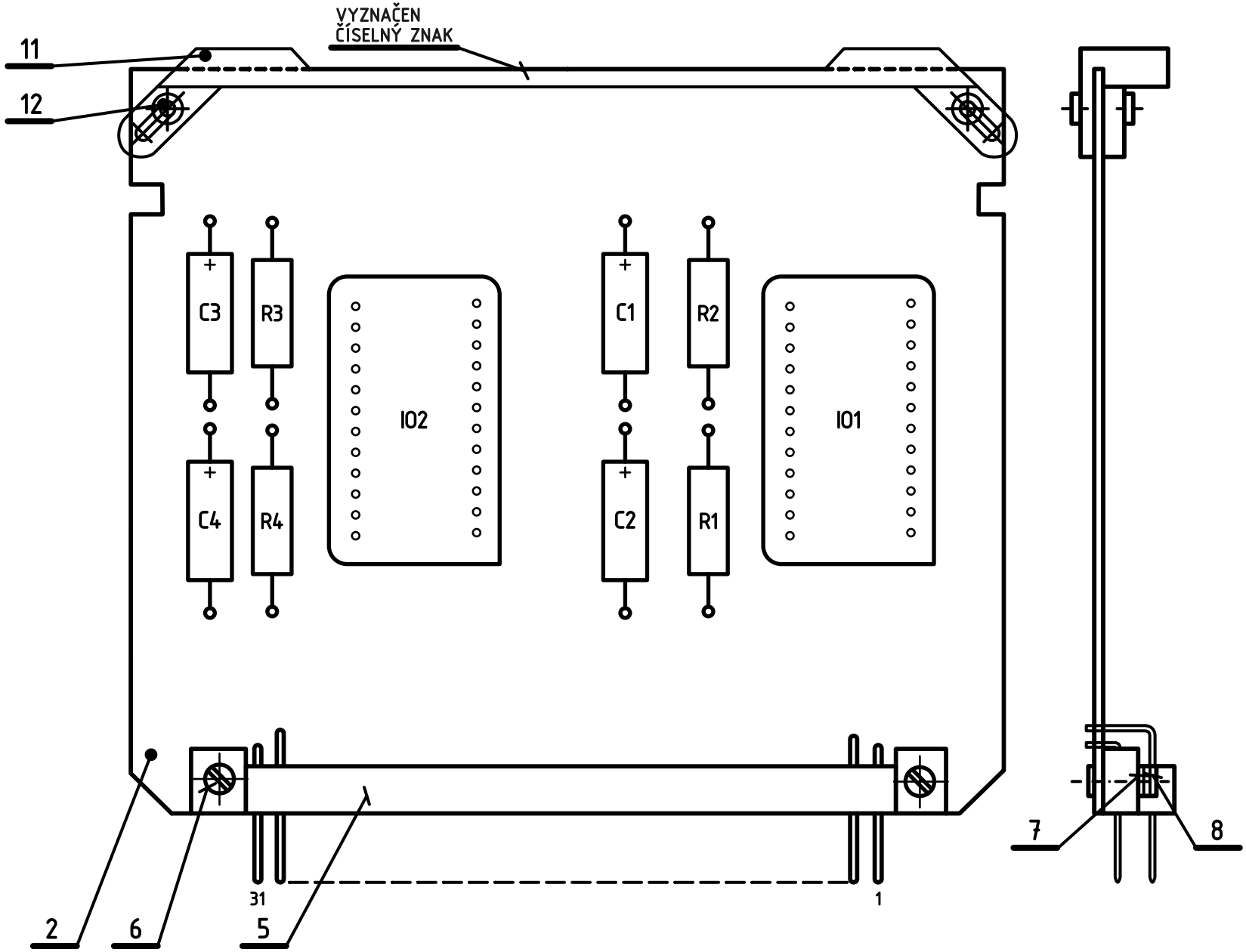

NASTAVENO A KONTROLOVÁNO PODLE REVIZNÍHO PŘEDPISU 1X3 710 27 ODSTAVEC 3.7.2.

ZAPOJENO PODLE SCHEMA 1AK 060 07 l.04.
ZHOTOVENO PODLE P1A 3083.

Měřítko 2:1	Vypracoval	Norm. ref.	T.P.V.	Číslo změny		Datum	Koncovka
	Přezkoušal	Uvolněno pro výrobu 801	pro ověř. sériI				
	Schválil	Datum 1.6.1979		2410-346		811	1
Závod číslo 24 Oddělení 819	Typ 300/S	Název STABILIZÁTOR BEZ VÝKONU ±15V LOW POWER SUPPLY	Starý výkres 2419-325	Listů 1	List 0.		
			Courtesy of Sunderland Ober Consulting (Norway) © 2026 2026-08-27	1AF 018 74 1			

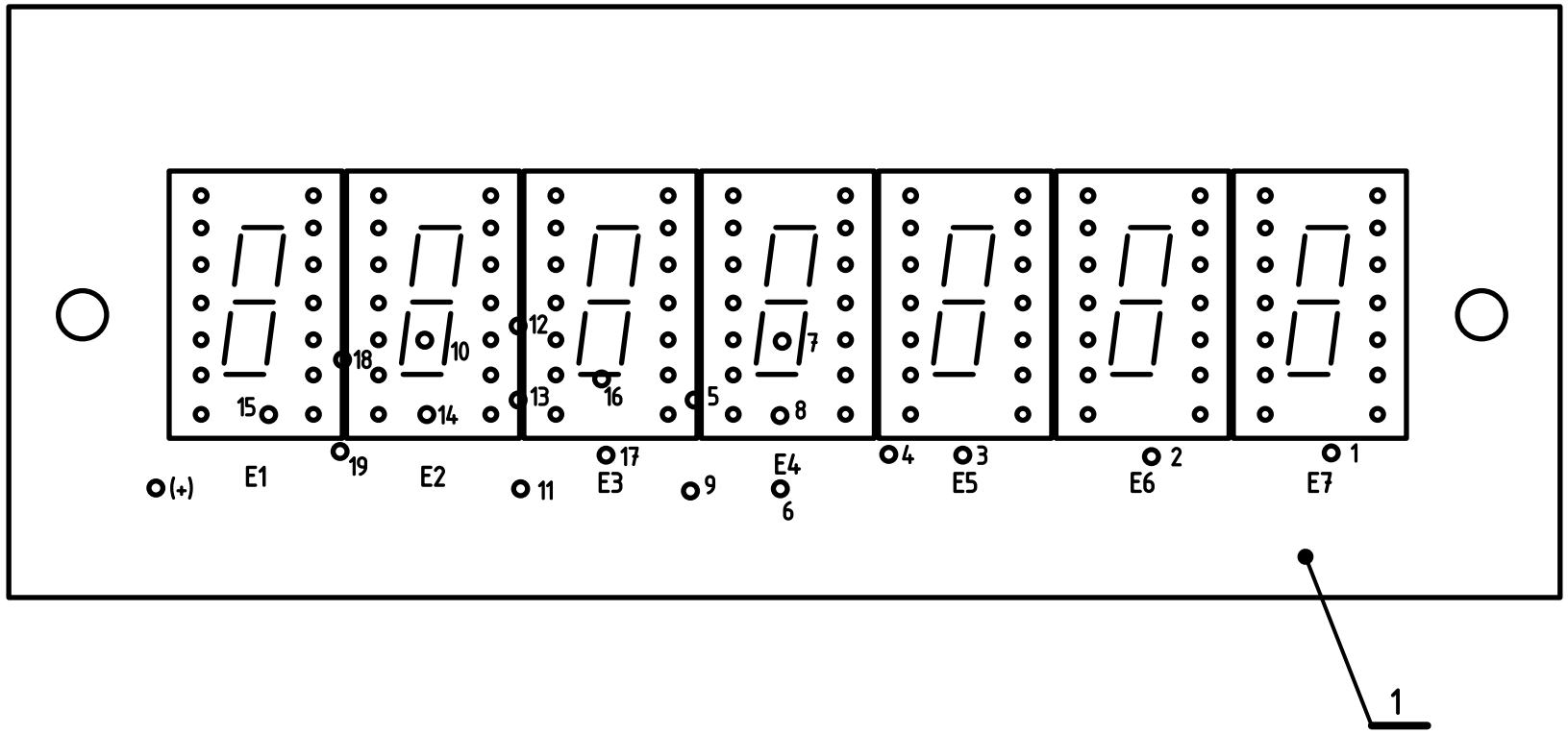

NASTAVENO A KONTROLOVÁNO PODLE REVIZNÍHO PŘEDPISU 1X3 710 27 ODSTAVEC 3.7.

ZAPOJENO PODLE SCHEMA 1AK 060 07 l.03.
ZHOTOVENO PODLE P1A 3083.

Měřítko 2:1	Vypracoval	Norm. ref.	T.P.V.	Číslo změny		Datum	Koncovka
	Přezkoušal	Uvolněno pro výrobu 801	pro ověř. sériI				
	Schválil	Datum 1.12.1978		2410-346	811		2
				2419-325	801		1
Závod číslo 24 Oddělení 768	Typ 300/S, 301/S		Starý výkres 2419-324	Listů 1		List 0.	
	Název DISPLEJ I MAGNIFICATION DISPLAY		Courtesy of Sunderland Ober Consulting (Norway) © 2026 2026-08-27	1AF 018 75 1			

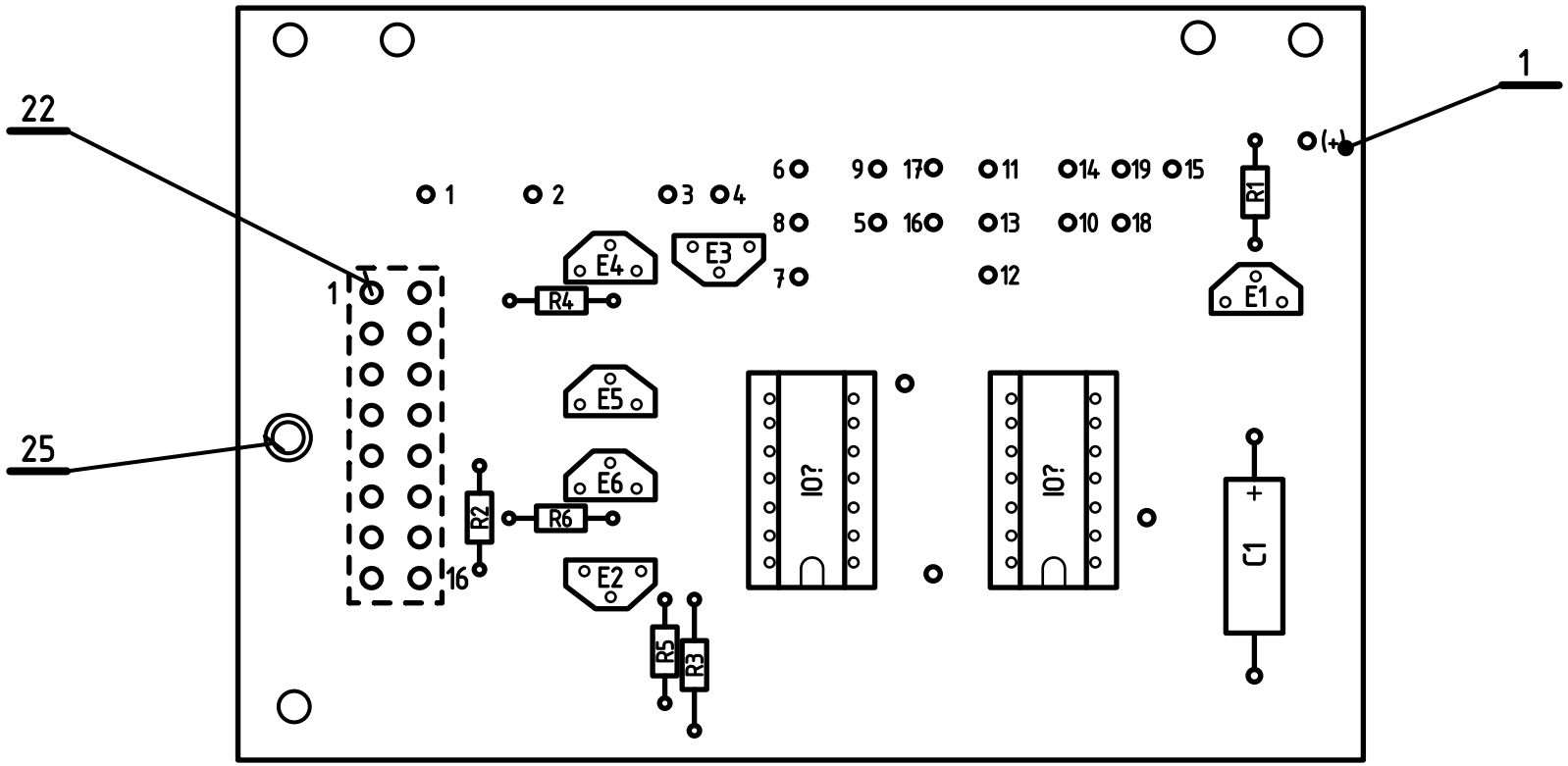

NASTAVENO A KONTROLOVÁNO PODLE REVIZNÍHO PŘEDPISU 1X3 710 27 ODSTAVEC 3.7.

ZAPOJENO PODLE SCHEMA 1AK 060 07 l.03.
ZHOTOVENO PODLE P1A 3083.

Měřítko 2:1	Vypracoval	Norm. ref.	T.P.V.	Číslo změny		Datum	Koncovka
	Přezkoušal	Uvolněno pro výrobu 801	pro ověř. sériI				
	Schválil	Datum 1.12.1978		2410-346	811		2
				2419-325	801		1
Závod číslo 24 Oddělení 819	Typ 300/S, 301/S		Starý výkres 2419-324	Listů 1		List 0.	
	Název DISPLEJ II MAGNIFICATION DISPLAY DRIVER		Courtesy of Sunderland Ober Consulting (Norway) © 2026 2026-08-27	1AF 018 76 1			

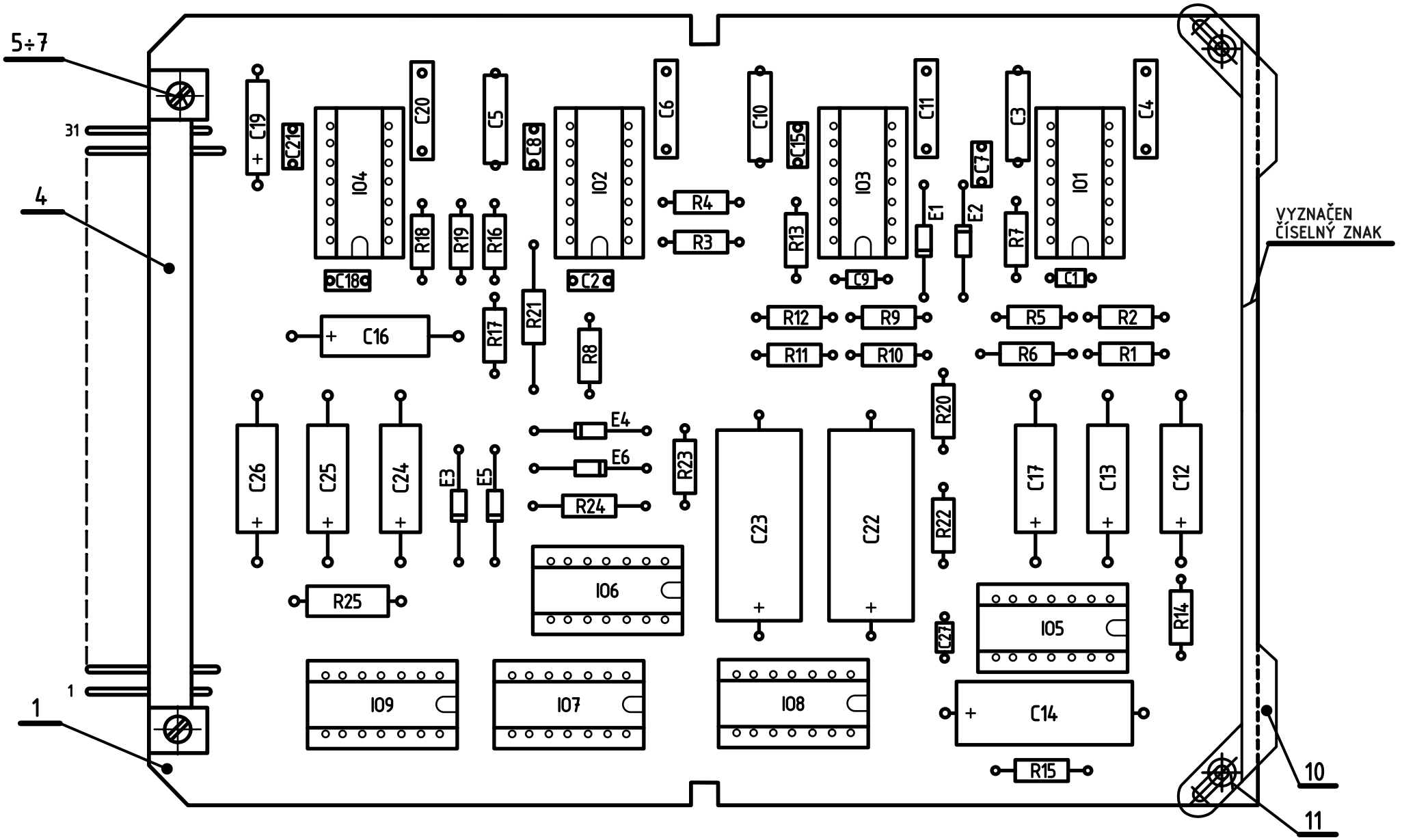

NASTAVENO A KONTROLOVÁNO PODLE REVIZNÍHO PŘEDPISU 1X3 710 27 ODSTAVEC 3.11.3.

ZAPOJENO PODLE SCHEMA 1AK 060 11 l.02.
ZHOTOVENO PODLE P1A 3083.

Měřítko 2:1	Vypracoval	Norm. ref.	T.P.V.	Číslo změny	Datum		Koncovka
	Přezkoušal	Uvolněno pro výrobu	pro ověř. séril 771	2410-346		811	3
	Schválil	Datum 20.10.1976		2419-325		801	2
				2417-301		774	1
Závod číslo 24 Oddělení 819	Typ 300/S,P, 301/S,P		Název ZVĚTŠENÍ 3 MAGNIFICATION 3	Starý výkres PŘEKRESLEN	Listů 1	List 0.	
				Courtesy of Sunderland Ober Consulting (Norway) © 2026 2026-08-27		1AF 018 77 0	

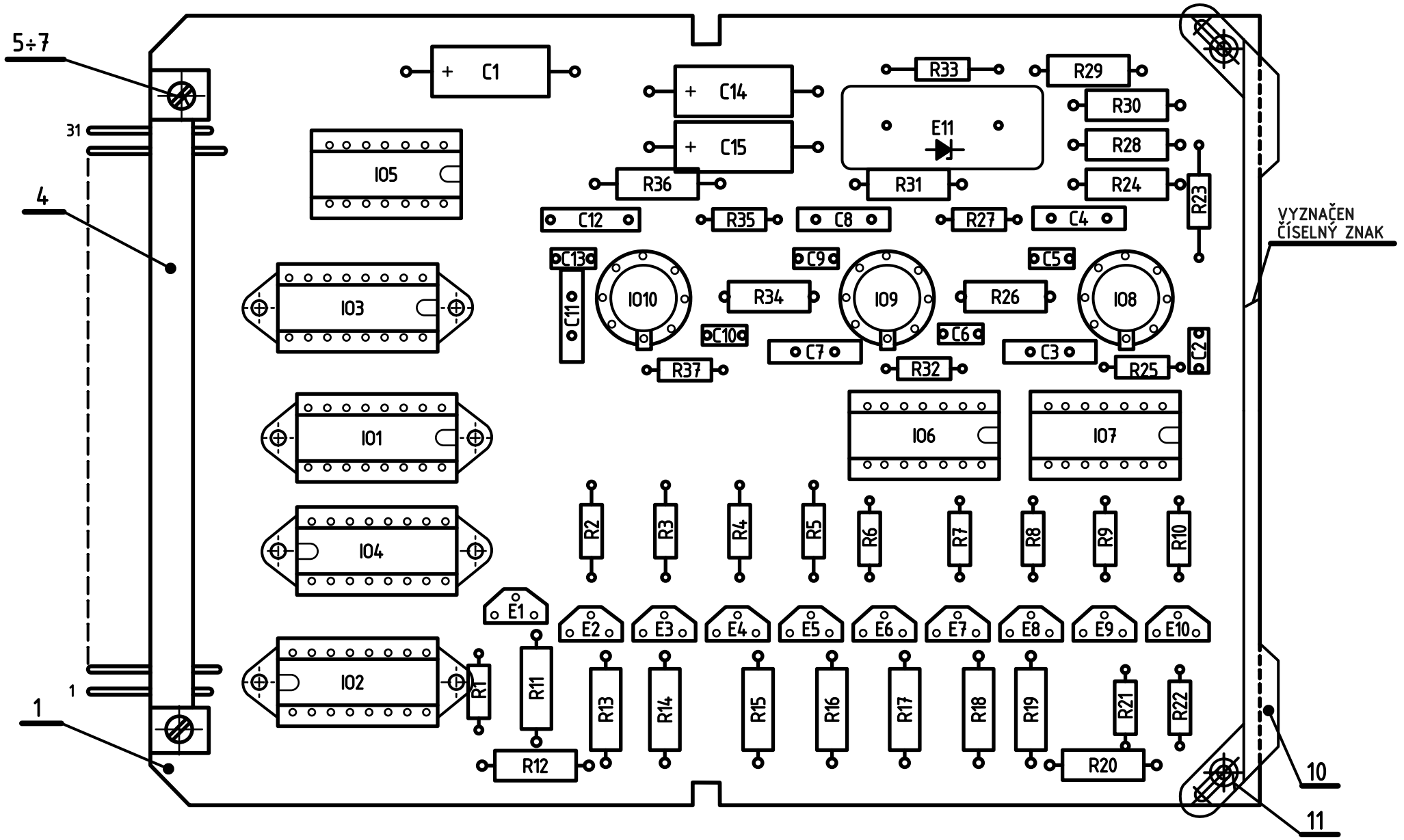

NASTAVENO A KONTROLOVÁNO PODLE REVIZNÍHO PŘEDPISU 1X3 710 27 ODSTAVEC 3.11.3c.

ZAPOJENO PODLE SCHEMA 1AK 060 11 l.02.
ZHOTOVENO PODLE P1A 3083.

Měřítko 2:1	Vypracoval	Norm. ref.	T.P.V.	Číslo změny	Datum	Koncovka	
	Přezkoušal	Uvolněno pro výrobu 801	pro ověř. sériI	2410-346	811	2	
	Schválil	Datum 1.12.1978		2419-325	801	1	
Závod číslo 24 Oddělení 819	Typ 300/S, 301/S			Starý výkres 2419-324	Listů 1	List 0.	
	Název ZVĚTŠENÍ 4 MAGNIFICATION 4			Courtesy of Sunderland Ober Consulting (Norway) © 2026 2026-08-27	1AF 018 78 1		

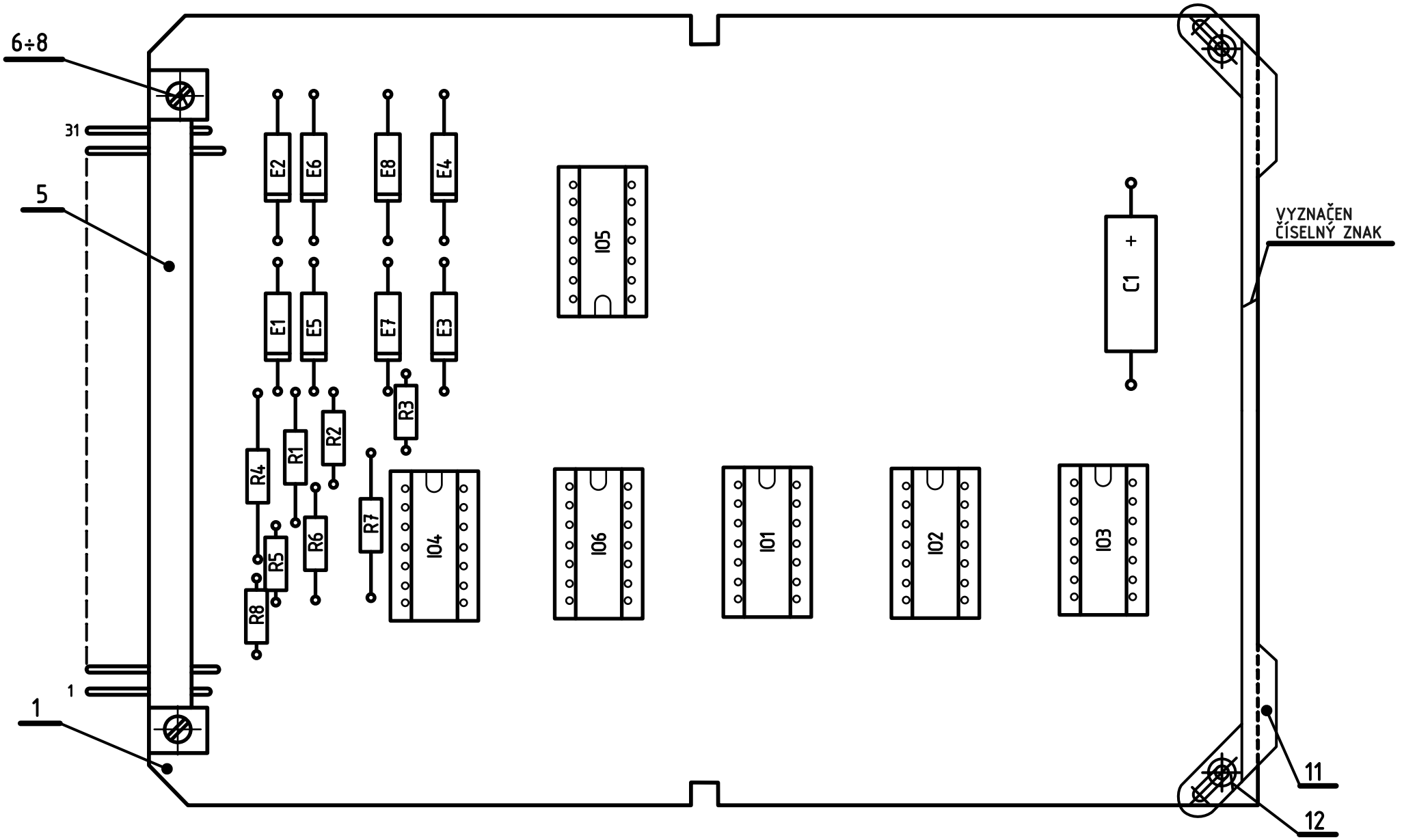

NASTAVENO A KONTROLOVÁNO PODLE REVIZNÍHO PŘEDPISU 1X3 710 27 ODSTAVEC 3.11.3a.

ZAPOJENO PODLE SCHEMA 1AK 060 11 l.02.
ZHOTOVENO PODLE P1A 3083.

Měřítko 2:1	Vypracoval	Norm. ref.	T.P.V.	Číslo změny	Datum	Koncovka	
	Přezkoušal	Uvolněno pro výrobu 801	pro ověř. sériI	2410-346	811	2	
	Schválil	Datum 1.12.1978		2419-325	801	1	
Závod číslo 24 Oddělení 819	Typ 300/S, 301/S		Starý výkres 2419-324	Listů 1	List 0.		
	Název ZVĚTŠENÍ 6 MAGNIFICATION 6		Courtesy of Sunderland Ober Consulting (Norway) © 2026 2026-08-27	1AF 018 79 1			

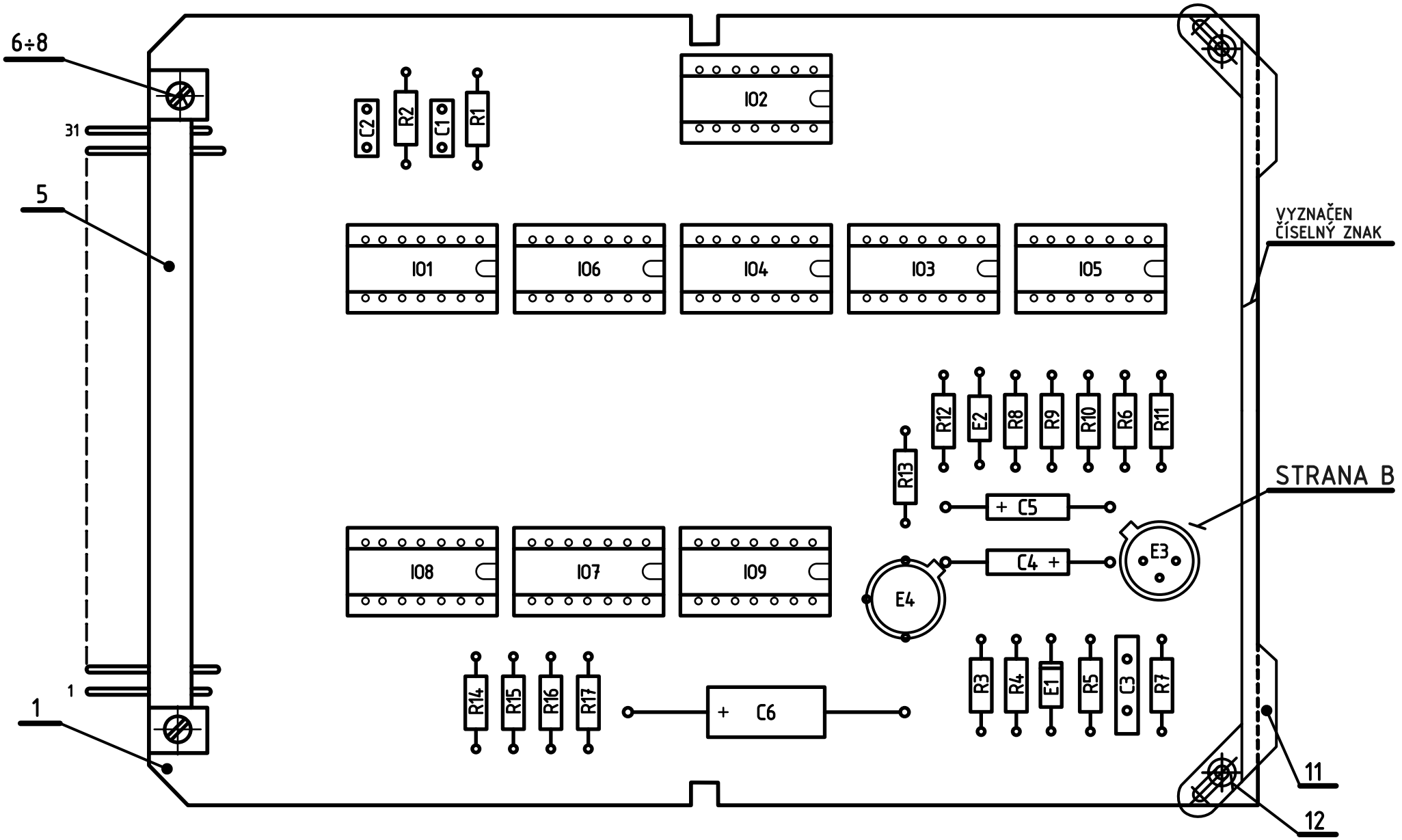

NASTAVENO A KONTROLOVÁNO PODLE REVIZNÍHO PŘEDPISU 1X3 710 27 ODSTAVEC 3.11.5a.

ZAPOJENO PODLE SCHEMA 1AK 060 11 l.02.
ZHOTOVENO PODLE P1A 3083.

Měřítko 2:1	Vypracoval	Norm. ref.	T.P.V.	Číslo změny	Datum	Koncovka	
	Přezkoušal	Uvolněno pro výrobu 801	pro ověř. sériI	2410-346	811	2	
	Schválil	Datum 1.12.1978		2419-325	801	1	
Závod číslo 24 Oddělení 819	Typ 300/S, 301/S		Starý výkres 2419-324	Listů 1	List 0.		
	Název DEKODER DECODER		Courtesy of Sunderland Ober Consulting (Norway) © 2026 2026-08-27	1AF 018 82 1			

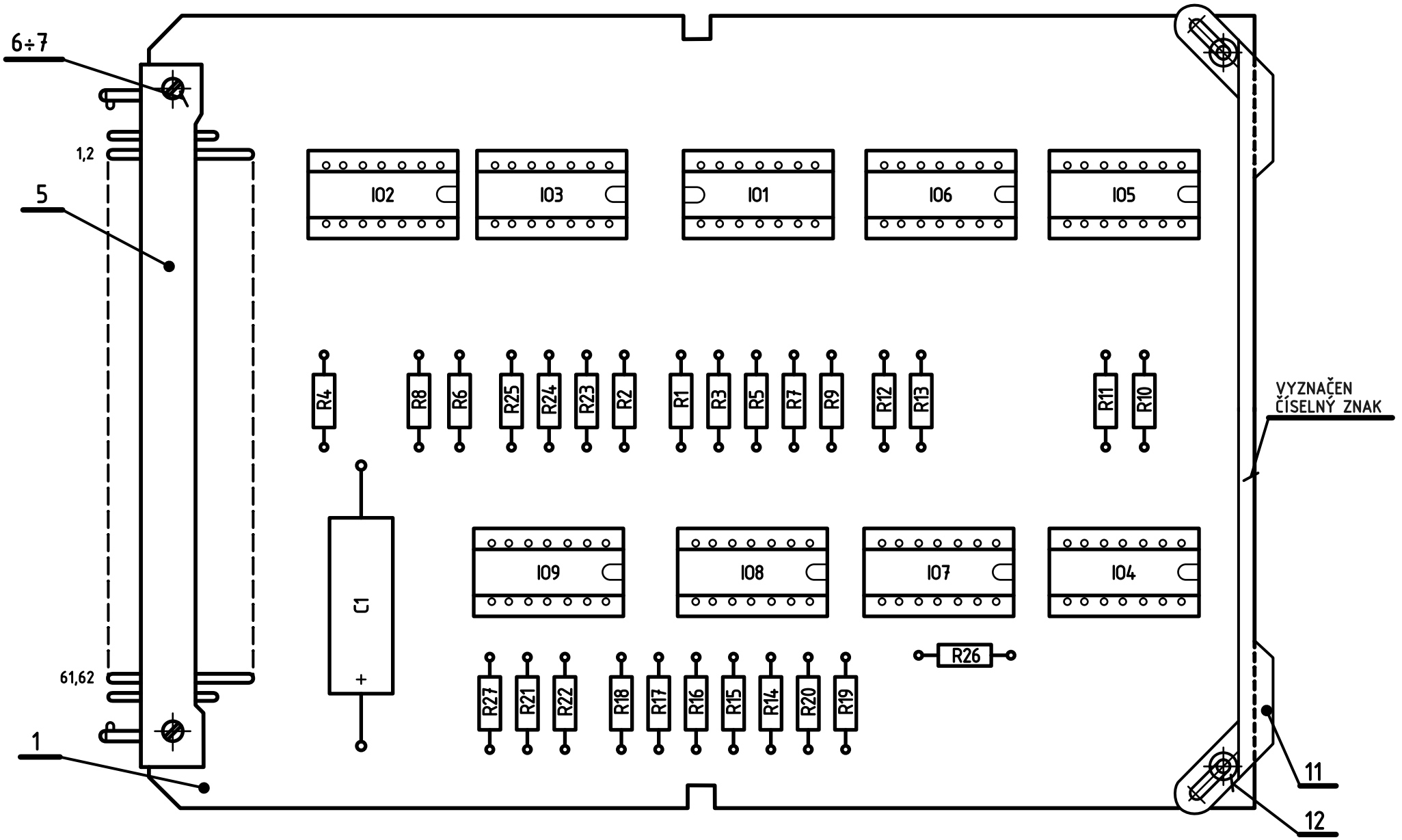

NASTAVENO A KONTROLOVÁNO PODLE REVIZNÍHO PŘEDPISU 1X3 710 27 ODSTAVEC 3.3.7.

ZAPOJENO PODLE SCHEMA 1AK 060 03 l.03.
ZHOTOVENO PODLE P1A 3083.

Měřítko 2:1	Vypracoval	Norm. ref.	T.P.V.	Číslo změny	Datum	Koncovka	
	Přezkoušal	Uvolněno pro výrobu 801	pro ověř. sériI	2410-346	811	2	
	Schválil	Datum 1.12.1978		2419-325	801	1	
Závod číslo 24 Oddělení 819	Typ 300/S, 301/S		Starý výkres 2419-324	Listů 2	List 01.		
	Název DISPLEJ SNÍMKU IMAGE DISPLAY		Courtesy of Sunderland Ober Consulting (Norway) © 2026 2026-08-27	1AF 018 83 1			

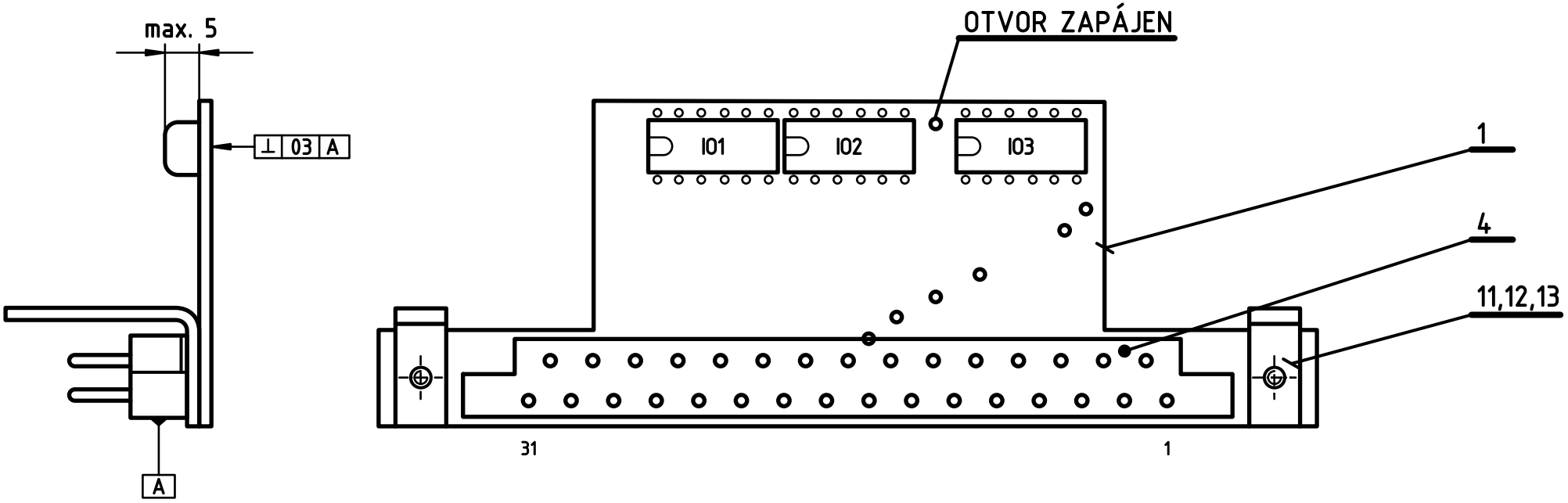

NASTAVENO A KONTROLOVÁNO PODLE REVIZNÍHO PŘEDPISU 1X3 710 27 ODSTAVEC 3.3.7.

VÝŠKA PÁJENÝCH BODŮ NA STRANĚ A MAX 1,5mm.

ZAPOJENO PODLE SCHEMA 1AK 060 03 l.03.
ZHOTOVENO PODLE P1A 3083.

Měřítko 2:1	Vypracoval	Norm. ref.	T.P.V.	Číslo změny		Datum	Koncovka
	Přezkoušal	Uvolněno pro výrobu 801	pro ověř. sériI	2412-308	823		3
	Schválil	Datum 1.12.1978		2410-346	811		2
				2419-325	801		1
Závod číslo 24 Oddělení 819	Typ 300/S, 301/S		Starý výkres 2419-324	Listů 1		List 0.	
	Název DISPLEJ SNÍMKU IMAGE DISPLAY		Courtesy of Sunderland Ober Consulting (Norway) © 2026 2026-08-27	1AF 018 85 1			

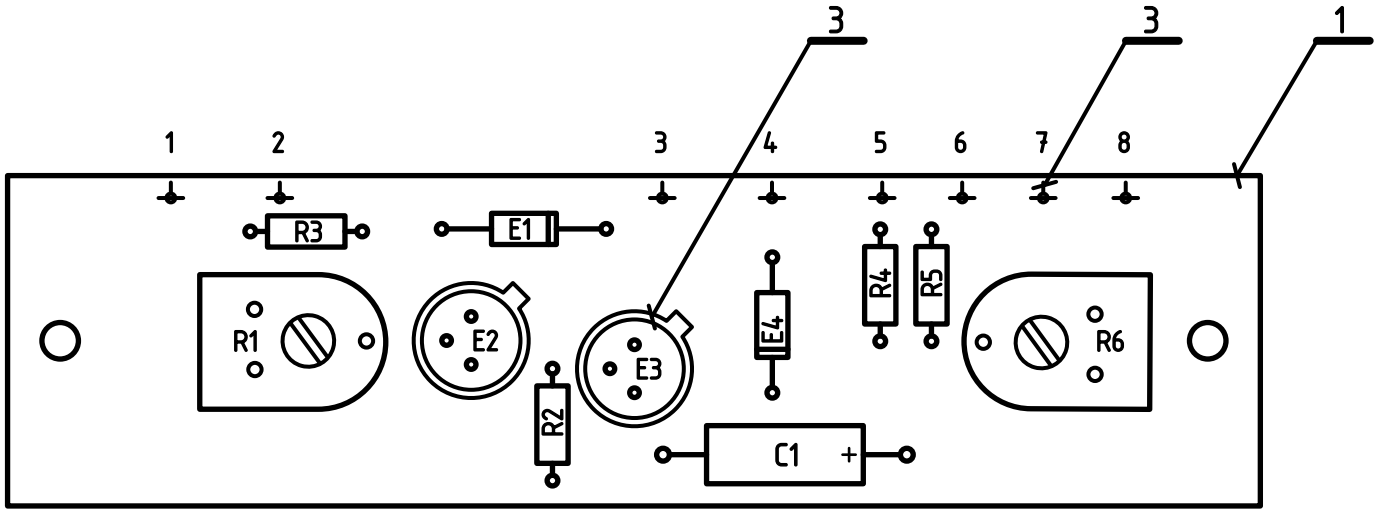

ZAPOJENO PODLE SCHEMA 1AK 060 01 l.03.
ZHOTOVENO PODLE P1A 3083.

Měřítko 2:1	Vypracoval	Norm. ref.	T.P.V.	Číslo změny	Datum	Koncovka
	Přezkoušal	Uvolněno pro výrobu 823	pro ověř. sérii			
	Schválil	Datum 9.3.1982				
Závod číslo 24 Oddělení 819	Typ 300/S, 301/S		Starý výkres 2412-305	Listů 1	List 0.	
	Název STABILIZÁTOR ±15V VOLTAGE STABILIZER		Courtesy of Sunderland Ober Consulting (Norway) © 2026 2026-08-27	1AF 018 86 0		

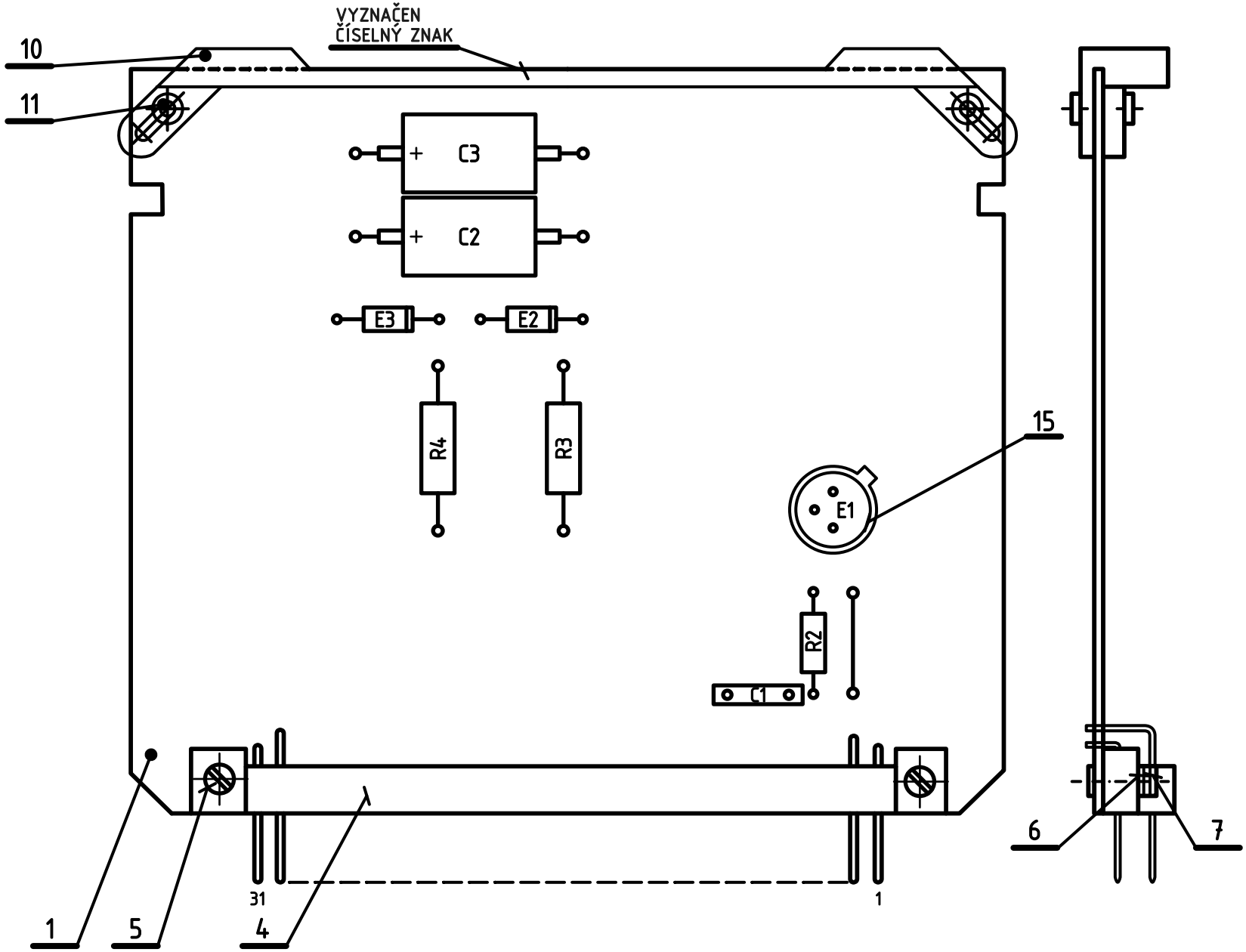

Měřítko 2:1	Vypracoval	Norm. ref.	T.P.V.	Číslo změny	Koncovka
	Přezkoušal	Uvolněno pro výrobu 823	pro ověř. sériI	2414-338 Datum 844	1
	Schválil	Datum 11.3.1982.			
Závod číslo 24 Oddělení 819	Typ 300/S, 301/S	Název STABILIZÁTOR ±15V VOLTAGE STABILIZER	Starý výkres 2412-807	Listů 1	List 0.
			Courtesy of Sunderland Ober Consulting (Norway) © 2026 2026-08-27	1AF 018 87 0	

(NO TEXT)

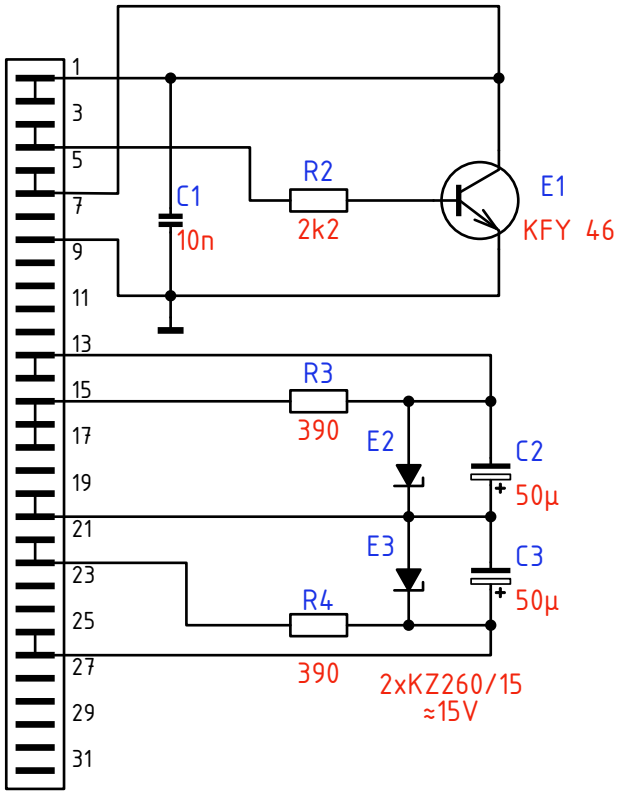

Měřítko –	Vypracoval	Norm. ref.	T.P.V.	Číslo změny	Datum	Koncovka
	Přezkoušal	Uvolněno pro výrobu	pro ověř. sérii			
	Schválil	Datum 30.8.2026				
Závod číslo 24 Oddělení 819	Typ 300/S, 301/S		Starý výkres	Listů 1	List 0.	
	Název STABILIZÁTOR ±15V VOLTAGE STABILIZER		Courtesy of Sunderland Ober Consulting (Norway) © 2026 2026-08-27	1AF 018 87 0		

(NO TEXT)

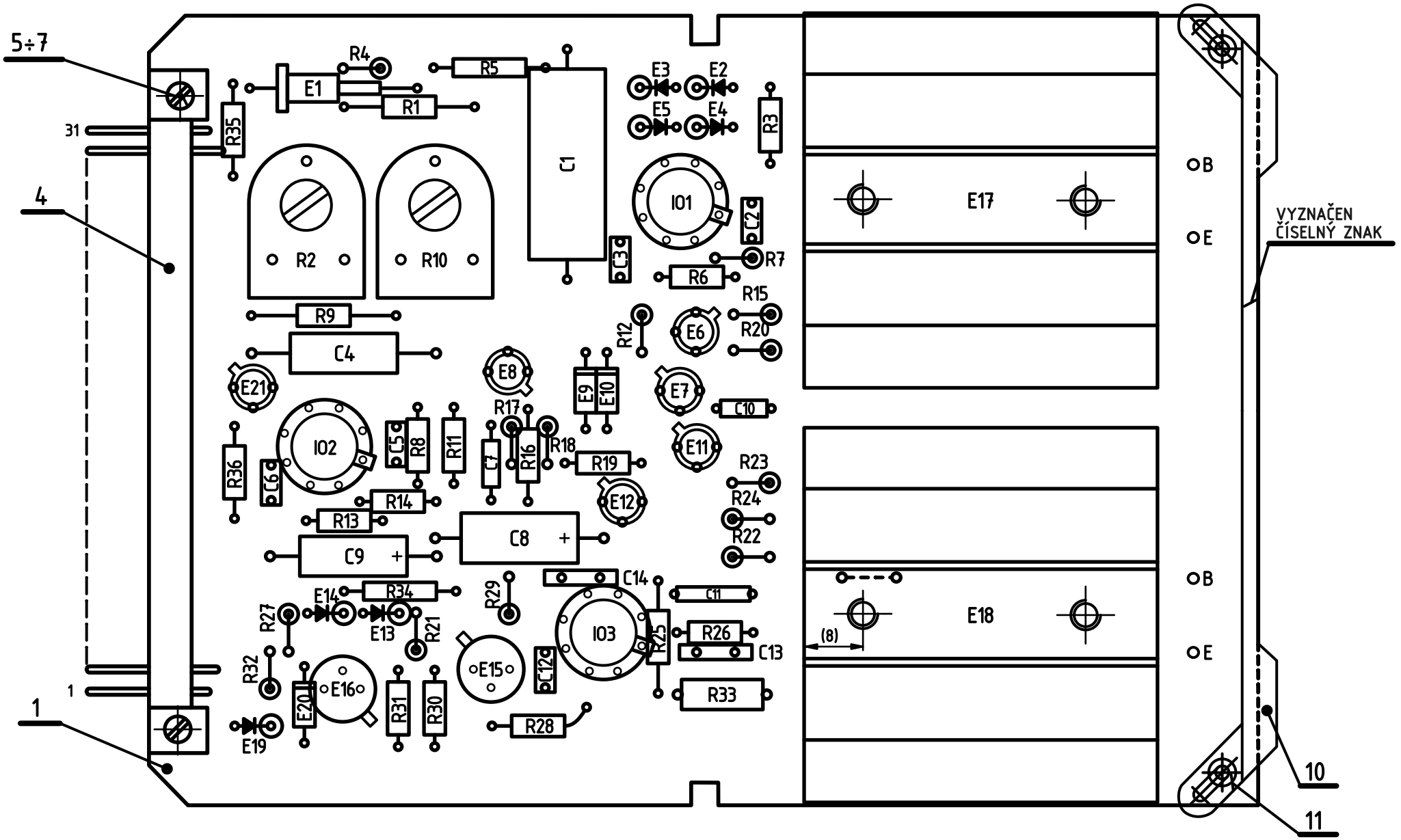

Měřítko 2:1	Vypracoval	Norm. ref.	T.P.V.	Číslo změny	Datum	Koncovka
	Přezkoušal	Uvolněno pro výrobu 811	pro ověř. sériI			
	Schválil	Datum 9.9.1980				
Závod číslo 24 Oddělení 819	Typ 300/S,P		Starý výkres 2410-353	Listů 1	List 0.	
	Název VN ZDROJ SUPPLY		Courtesy of Sunderland Ober Consulting (Norway) © 2026 2026-08-27	1AF 018 88 1		

ZAPOJENO PODLE SCHEMA 1AK 060 01 l.03, 1AK 060 02 l.03,
1AK 060 03 l.03, 1AK 060 10 l.02.
ZHOTOVENO PODLE P1A 4051.

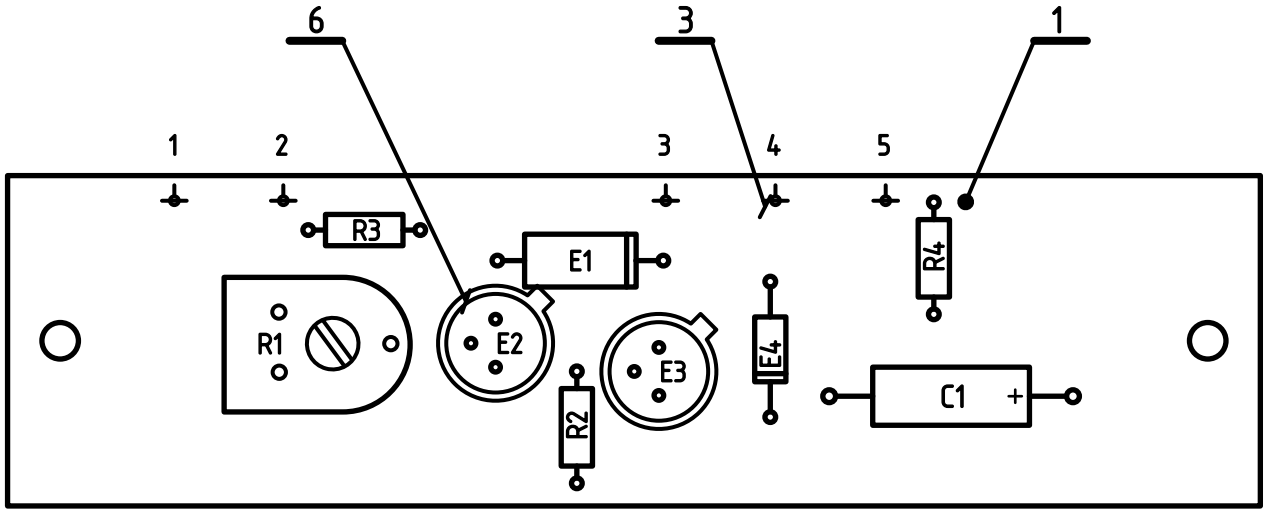

ZAPOJENO PODLE SCHEMA 1AK 060 01 l.03, 1AK 060 02 l.03,
1AK 060 ?? l.??.

ZHOTOVENO PODLE P1A 4051.

Měřítko 2:1	Vypracoval	Norm. ref.	T.P.V.	Číslo změny	Datum	Koncovka
	Přezkoušal	Uvolněno pro výrobu 801	pro ověř. sérii			
	Schválil	Datum 7.7.1979		2410-346	811	1
Závod číslo 24 Oddělení 819	Typ 300/S, 301/S	Název JEDNOTKA MONTÁŽNÍ ASSEMBLY	Starý výkres	Listů 1	List 0	
			Courtesy of Sunderland Ober Consulting (Norway) © 2026 2026-08-27	1AF 018 89 0		

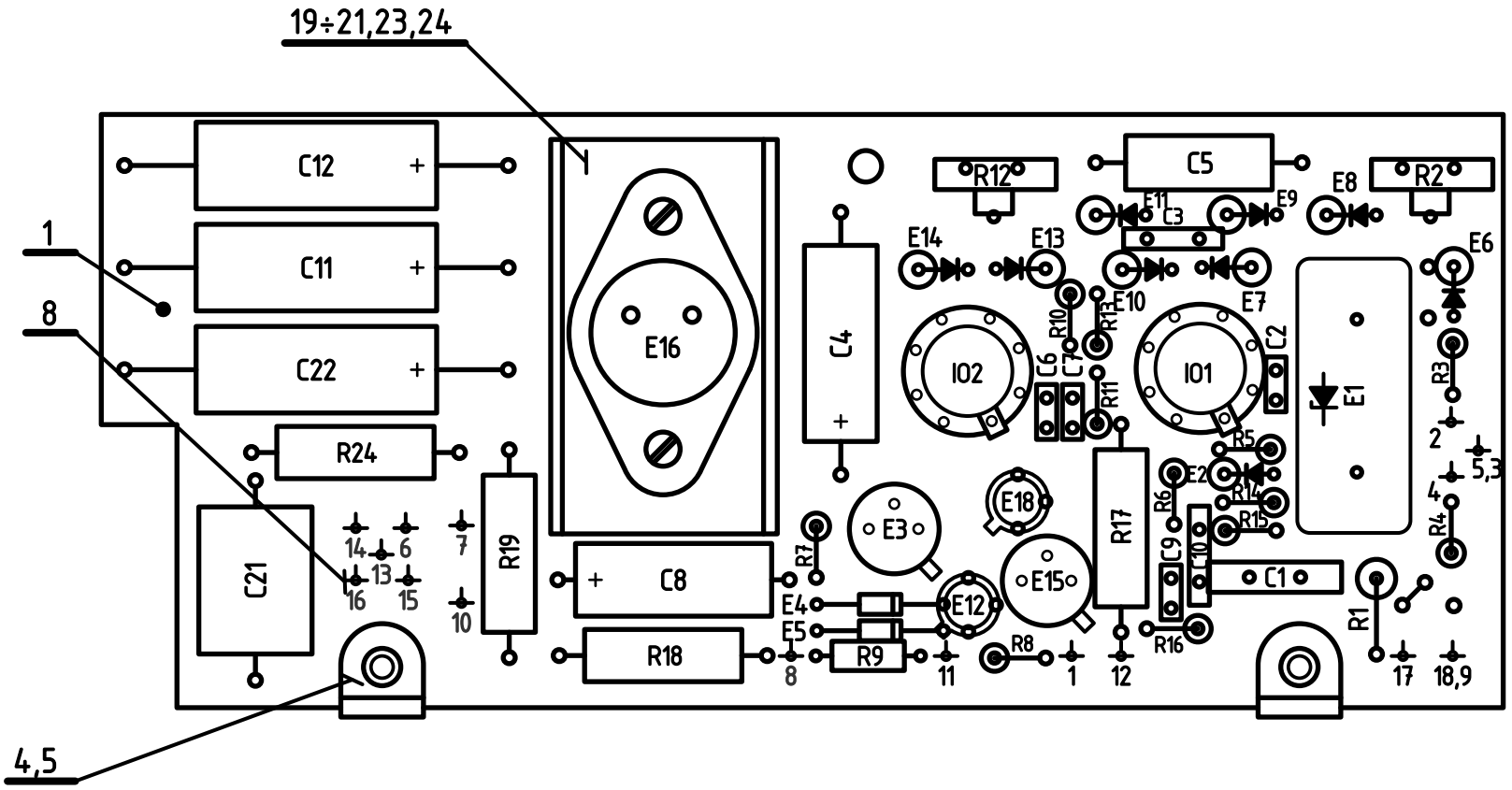

VZDÁLENOST CHLADIČE DÍL 20 OD DESKY DÍL 1 JE VYMEZENA 4 PODLOŽKAMI DÍL 23.

ZAPOJENO PODLE SCHEMA 1AK 060 01, 1AK 060 03.
ZHOTOVENO PODLE P1A 3083.

Měřítko 2:1	Vypracoval	Norm. ref.	T.P.V.	Číslo změny		Datum	Koncovka
	Přezkoušal	Uvolněno pro výrobu 823	pro ověř. sérii				
	Schválil	Datum 11.3.1982.		2414-320	844		2
	Typ 300/S, 301/S, 330A/P			2413-301	832		1
Závod číslo 24 Oddělení 819	Název BUDICI KARTA + POSITIVE ALARM CARD		Starý výkres 241?-???	Listů 1	List 0		
			Courtesy of Sunderland Ober Consulting (Norway) © 2026 2026-08-27	1AF 018 91 0			

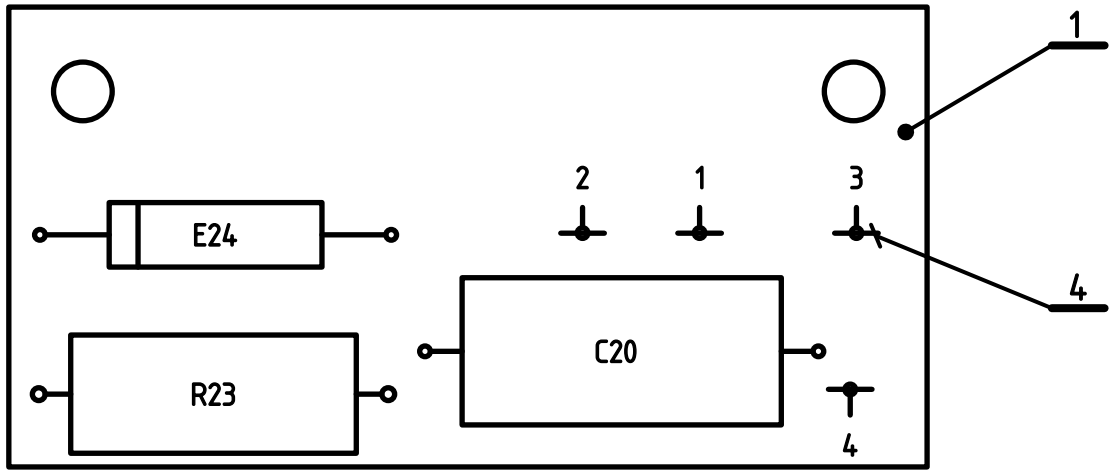

ZHOTOVENO PODLE P1A 3083.

Měřítko 2:1	Vypracoval		Norm. ref.	T.P.V.	Číslo změny	Datum	Koncovka
	Přezkoušal		Uvolněno pro výrobu 823	pro ověř. sérii			
	Schválil		Datum 11.3.1982.		2414-344	844	1
Závod číslo 24 Oddělení 819	Typ 300/S, 301/S, 330A/P, ???		Název DĚLIČ DIVIDER	Starý výkres 2412-607	Listů 1	List 01.	
				Courtesy of Sunderland Ober Consulting (Norway) © 2026 2026-08-27	1AF 018 92 0		

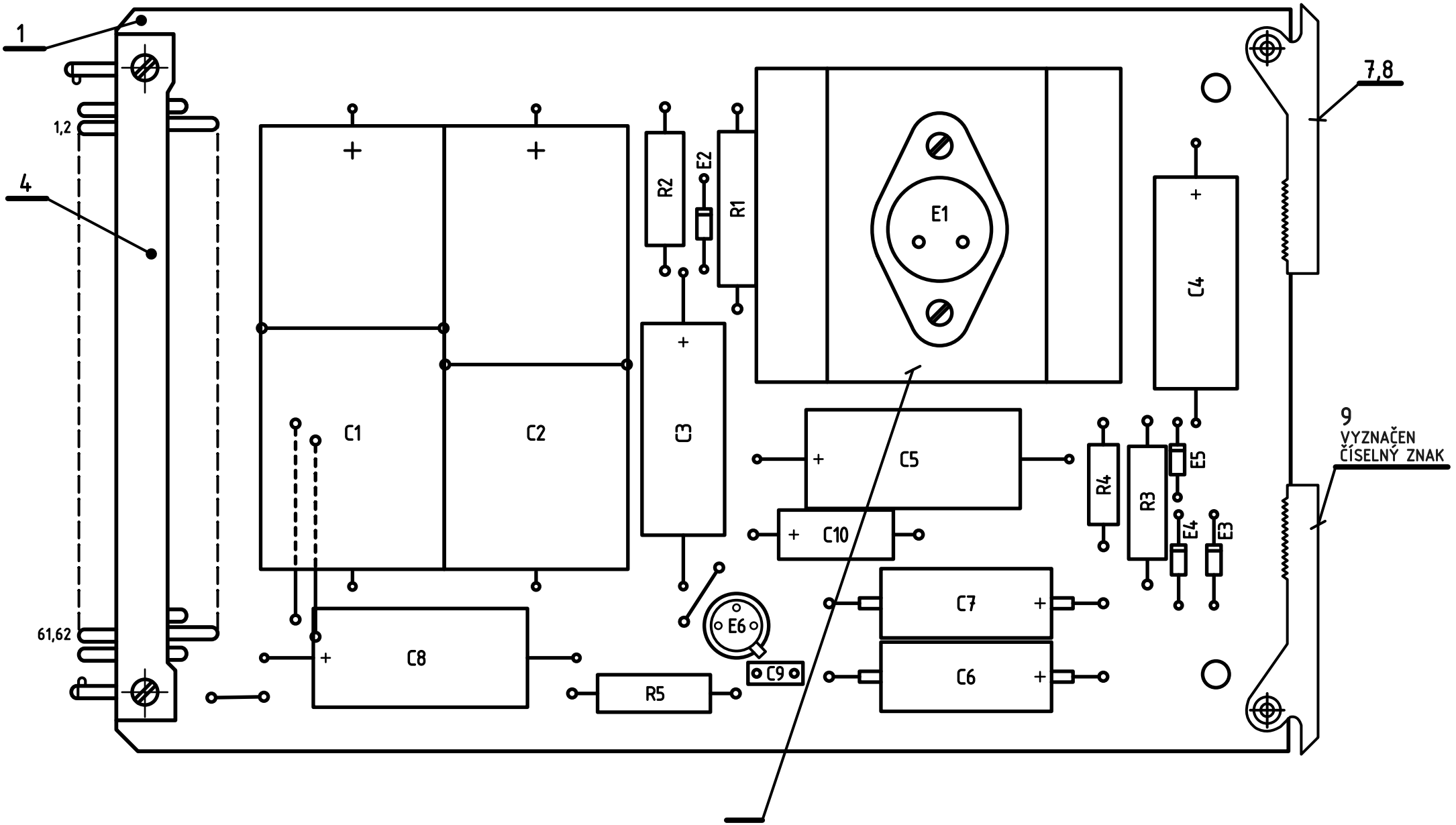

MONTÁŽ VIDLICE PODLE PIA 4054.

NASTAVENÍ NAVÁDĚCÍCH KOLÍKŮ B1.

ZAPOJENO PODLE SCHEMA 1AK 063 96.

ZHOTOVENO PODLE P1A 3083.

Měřítko 2:1	Vypracoval	Norm. ref.	T.P.V.	Číslo změny	Datum	Koncovka	
	Přezkoušal	Uvolněno pro výrobu 823	pro ověř. sériI	2415-325	854	2	
	Schválil	Datum 11.3.1982.		2414-339	844	1	
TESLA Závod číslo 24 Oddělení 819	Typ 300/S, 301/S		Starý výkres 2412-697	Listů 1	List 0.		
	Název ZDROJ SOURCE		Courtesy of Sunderland Ober Consulting (Norway) © 2026 2026-08-27	1AF 018 93 0			

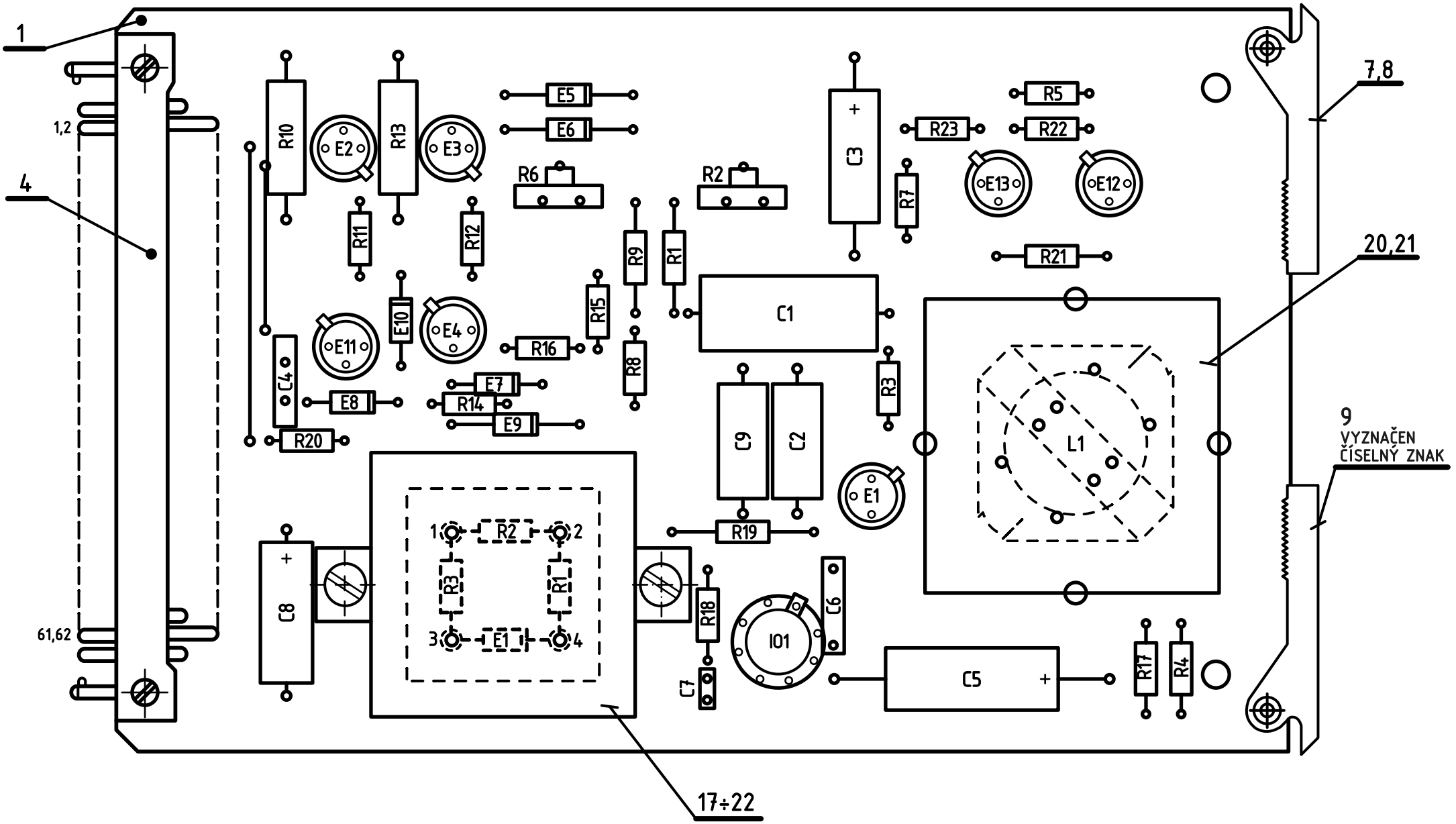

MONTÁŽ VIDLICE PODLE PIA 4054.
NASTAVENÍ NAVÁDĚCÍCH KOLÍKŮ B2.
ZHOTOVENO PODLE P1A 3083.

Měřítko 2:1	Vypracoval	Norm. ref.	T.P.V.	Číslo změny	Datum		Koncovka
	Přezkoušal	Uvolněno pro výrobu 823	pro ověř. sérii	2414-347		854	3
	Schválil	Datum 11.3.1982.		2414-339		844	2
				2413-401		832	1
Závod číslo 24 Oddělení 819	Typ 300/S, 301/S		Starý výkres PŘEKRESLEN	Listů 1		List 0.	
	Název BUDIČ A REFERENČNÍ ZDROJ EXCITER AND REFERENCE		Courtesy of Sunderland Ober Consulting (Norway) © 2026 2026-08-27	1AF 018 94 0			

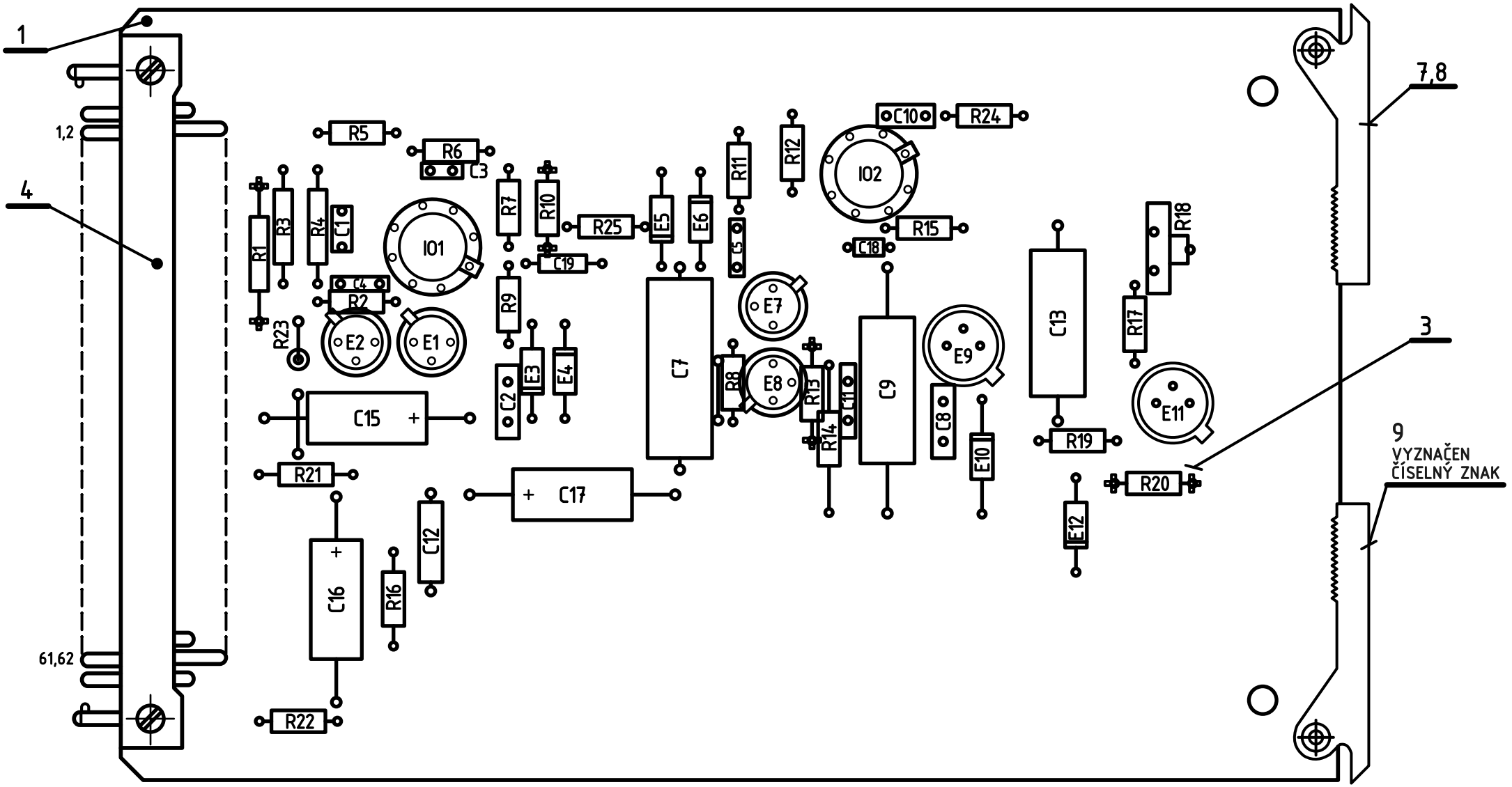

MONTÁŽ VIDLICE PODLE PIA 4054.
NASTAVENÍ NAVÁDĚCÍCH KOLÍKŮ B2.
ZHOTOVENO PODLE P1A 3083.

Měřítko 2:1	Vypracoval	Norm. ref.	T.P.V.	Číslo změny	Datum		Koncovka
	Přezkoušal	Uvolněno pro výrobu 823	pro ověř. sérii	2415-306		854	3
	Schválil	Datum 11.8.1982.		2415-339		844	2
	Typ 300/S, 301/S			2413-201		832	1
Závod číslo 24 Oddělení 819	Název ZESILOVAČ AMPLIFIER		Starý výkres PŘEKRESLEN	Listů 1		List 0.	
			Courtesy of Sunderland Ober Consulting (Norway) © 2026 2026-08-27	1AF 018 95 0			

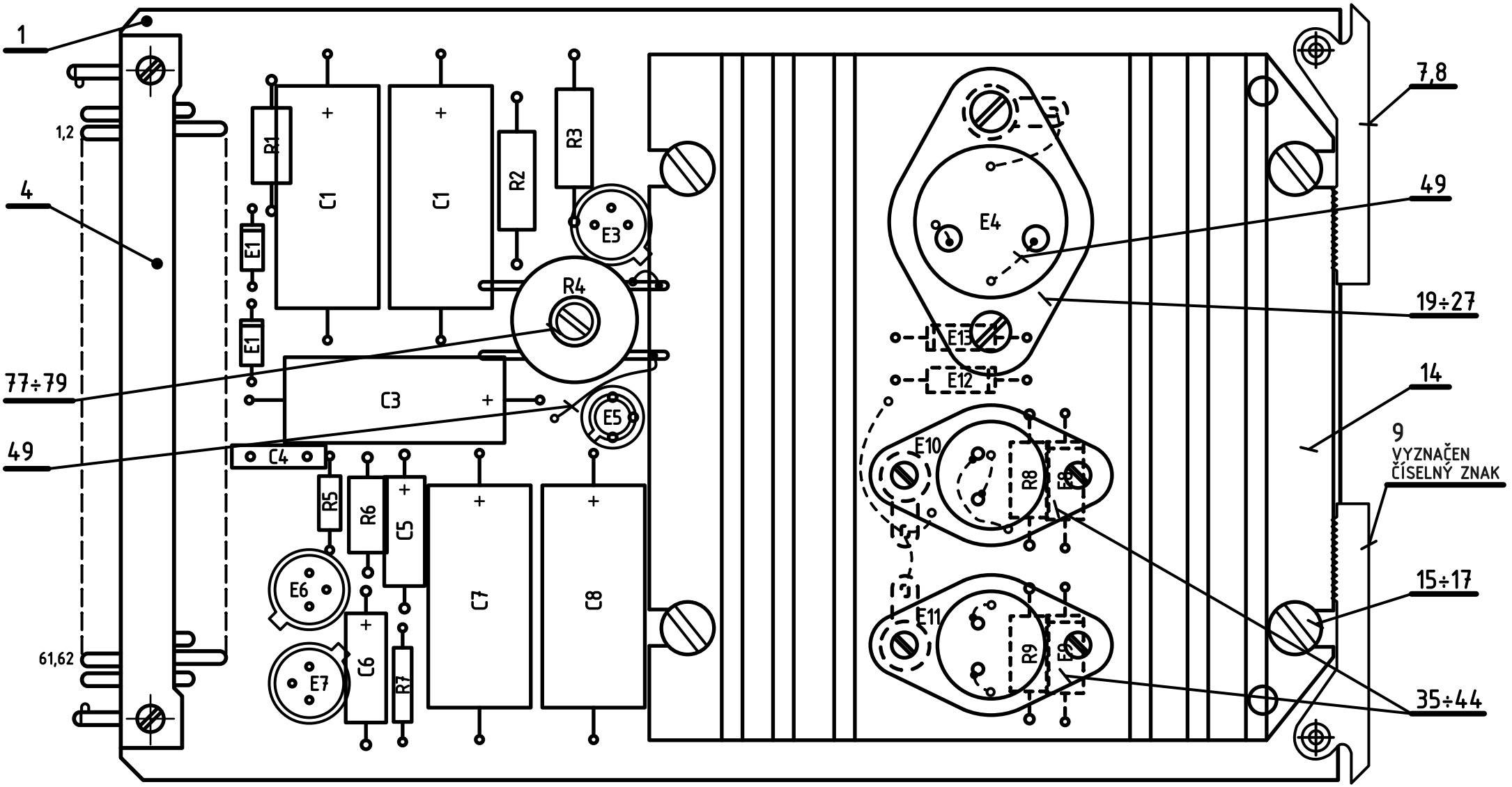

KOLEKTORY TRANZISTORŮ E10,E11 PROPOJENY LANEM DÍL 49.

Z VIDLICE DÍL 4 ODSTRANĚNY KONTAKTY 36,38.

NASTAVENÍ NAVÁDĚCÍCH KOLÍKŮ: A2.

ZAPOJENO PODLE SCHEMA 1AK 064 03.
ZHOTOVENO PODLE P1A 3083.

Měřítko 2:1	Vypracoval	Norm. ref.	T.P.V.	Číslo změny	Datum	Koncovka	
	Přezkoušal	Uvolněno pro výrobu 823	pro ověř. sériI	2413-339	844	2	
	Schválil	Datum 11.3.1982		2415-301	832	1	
Závod číslo 24 Oddělení 819	Typ 300/S, 301/S		Starý výkres 2412-607	Listů 1	List 0.		
	Název VÝKONOVÝ STUPEŇ OUTPUT STAGE		Courtesy of Sunderland Ober Consulting (Norway) © 2026 2026-08-27	1AF 018 96 0			

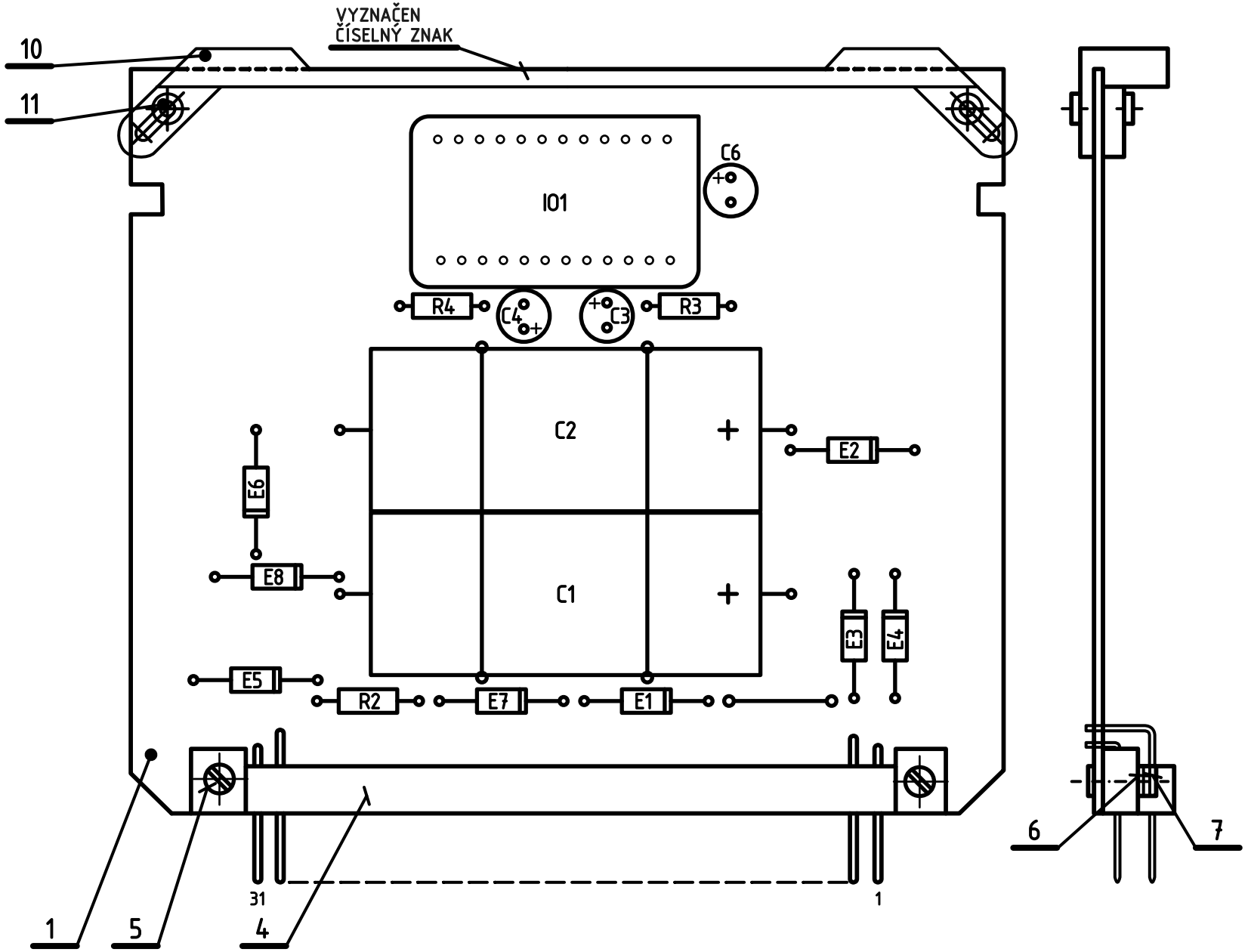

VZDÁLENOST R1,R2 OD DESKY 5mm.

ZAPOJENO PODLE SCHEMA 1X1 710 35.
ZHOTOVENO PODLE P1A 3083.

Měřítko 2:1	Vypracoval	Norm. ref.	T.P.V.	Číslo změny	Datum	Koncovka	
	Přezkoušal	Uvolněno pro výrobu 811	pro ověř. sériI	2415-325	854	2	
	Schválil	Datum 30.6.1980.		2414-339	844	1	
Závod číslo 24 Oddělení 819	Typ 300/S, 301/S		Starý výkres PŘEKRESLEN	Listů 1	List 0.		
	Název NAPÁJENÍ ±15V SUPPLY		Courtesy of Sunderland Ober Consulting (Norway) © 2026 2026-08-27	1AF 018 97 0			

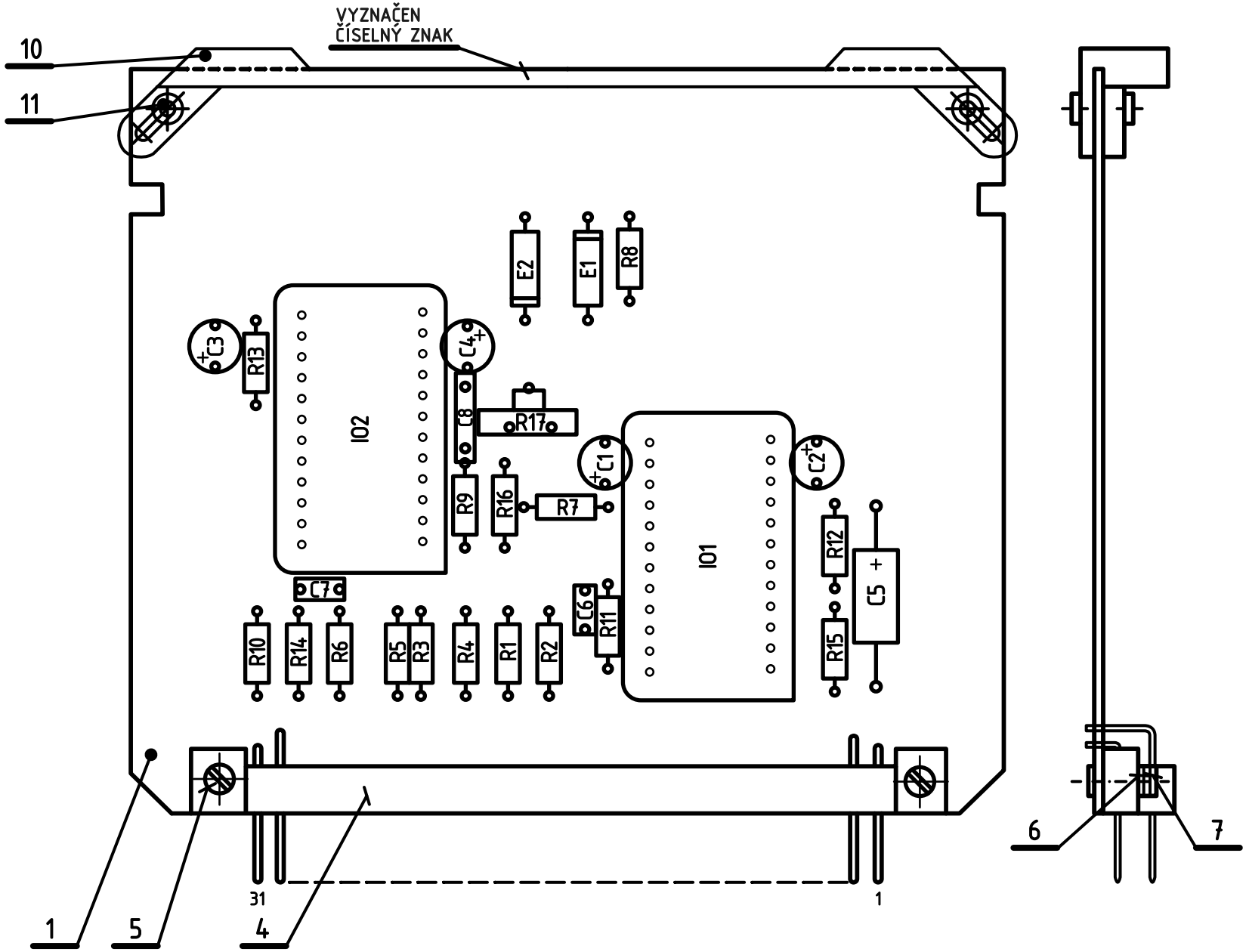

Měřítko 2:1	Vypracoval	Norm. ref.	T.P.V.	Číslo změny	Datum	Koncovka
	Přezkoušal	Uvolněno pro výrobu 811	pro ověř. sériI			
	Schválil	Datum 30.6.1980.				
TESLA Závod číslo 24 Oddělení 819	Typ 300/S, 301/S					
	Název SUMÁTOR A INVERTOR ADDER AND INVERTER		Starý výkres PŘEKRESLEN	Listů 1	List 0	
			Courtesy of Sunderland Ober Consulting (Norway) © 2026 2026-08-27	1AF 018 98 0		

ZAPOJENO PODLE SCHEMA 1X1 710 35.
ZHOTOVENO PODLE P1A 3083.

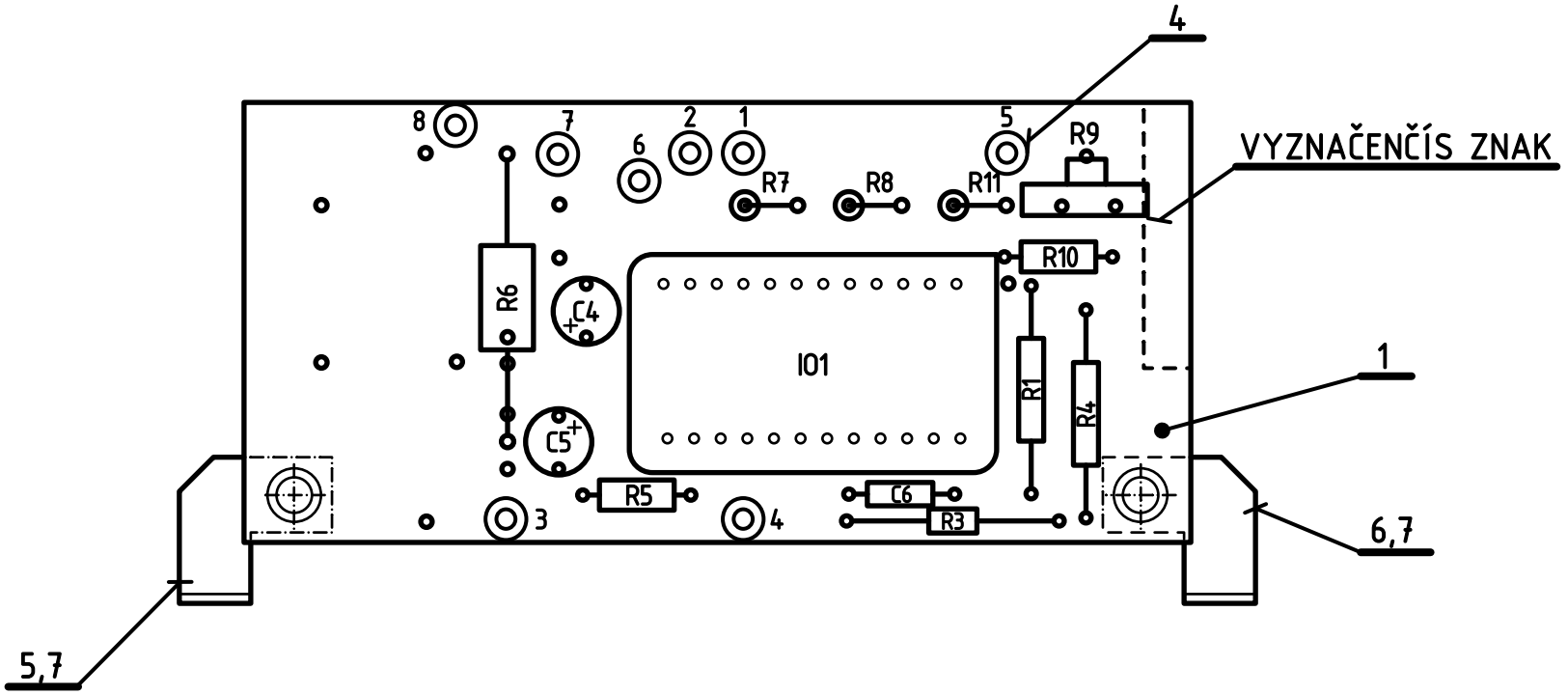

VZYNAČENČÍS ZNAK - PÍSMO KOLMÉ STŘEDNÍ 2ČSN 01 0451.

ZAPOJENO PODLE SCHEMA 1X1 710 35.
ZHOTOVENO PODLE P1A 3083.

Měřítko 2:1	Vypracoval	Norm. ref.	T.P.V.	Číslo změny		Datum	Koncovka
	Přezkoušal	Uvolněno pro výrobu 811	pro ověř. sérii				
	Schválil	Datum 30.6.1980.		2412-608	822		2
				2411-359	822		1
TESLA Závod číslo 24 Oddělení 819	Typ 300/S, 301/T		Starý výkres PŘEKRESLEN	Listů 1		List 0	
	Název PŘEDZESILOVAČ PREAMPLIFIER		Courtesy of Sunderland Ober Consulting (Norway) © 2026 2026-08-27	1AF 018 99 0			

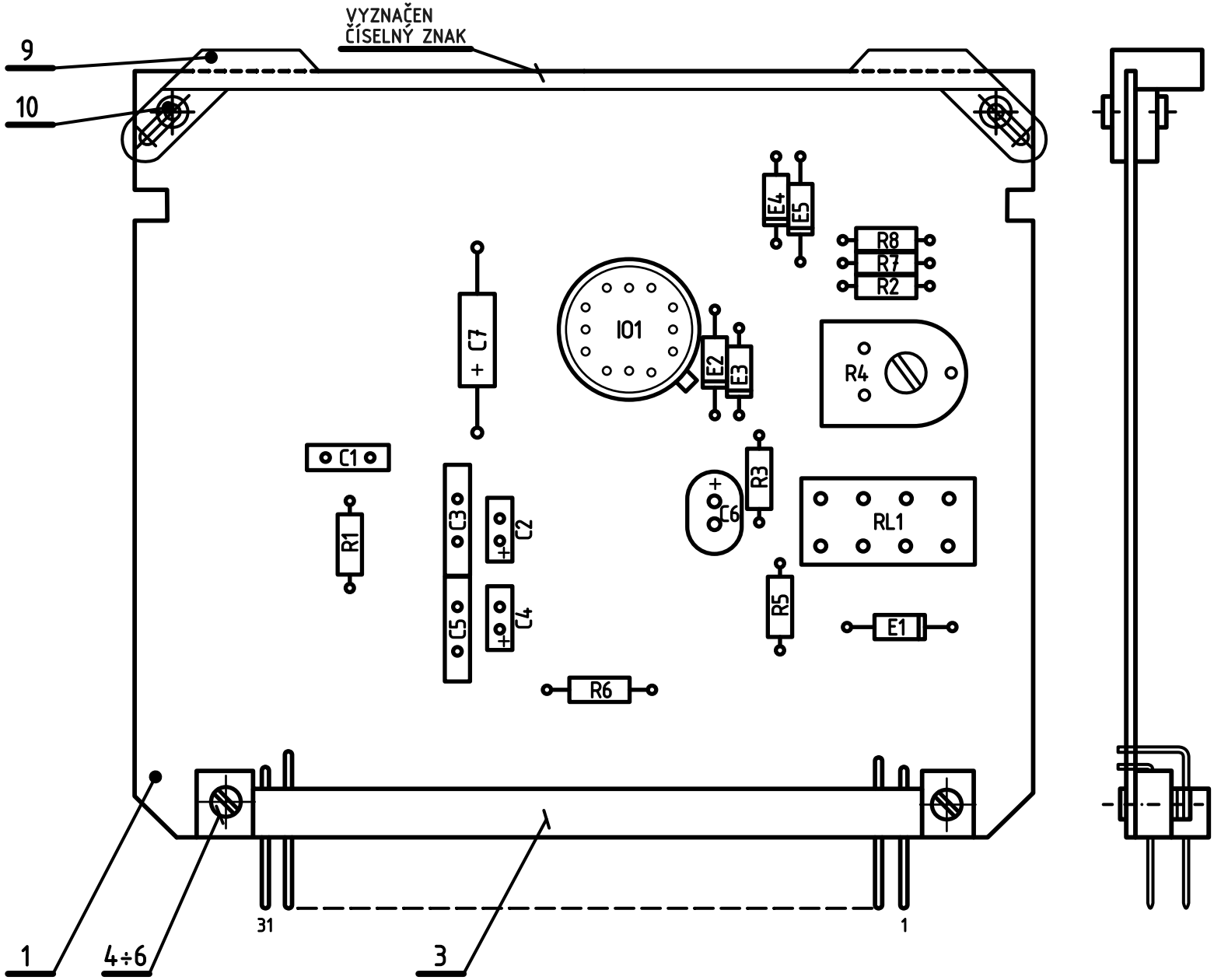

ZAPOJENO PODLE SCHEMA 1A 060 02.
ZHOTOVENO PODLE P1A 3083.

Měřítko 2:1	Vypracoval	Norm. ref.	T.P.V.	Číslo změny	Datum	Koncovka
	Přezkoušal	Uvolněno pro výrobu 832	pro ověř. sériI	2414-339	844	1
	Schválil	Datum 29.10.1982.				
Závod číslo 24 Oddělení 819	Typ 301/S	Název ELEKTRONICKÝ PŘEPÍNAČ ELECTRONIC SWITCH	Starý výkres	Listů 1	List 0	
			Courtesy of Sunderland Ober Consulting (Norway) © 2026 2026-08-27	1AF 026 51 0		

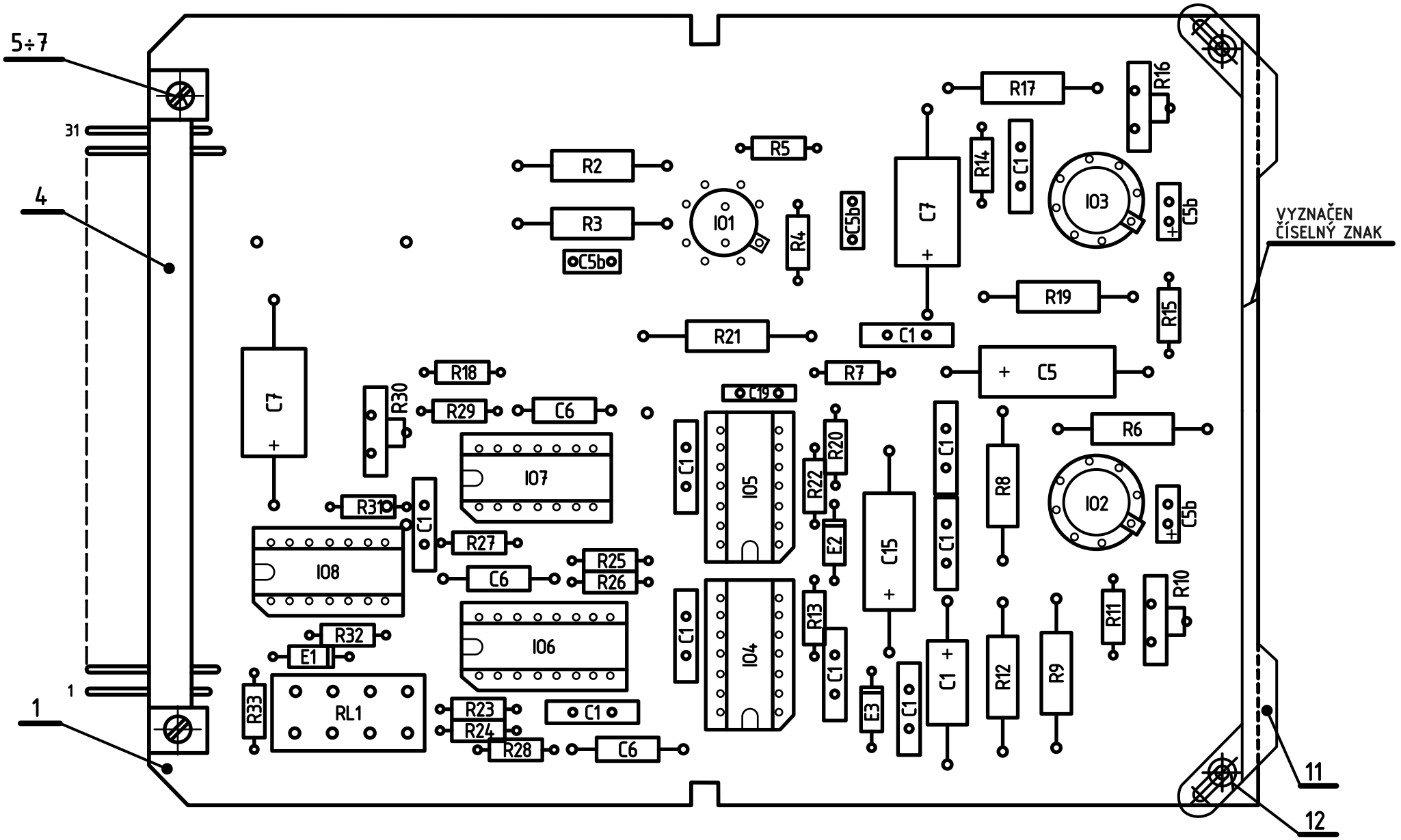

VZDÁLENOST RELÉ RL1 OD DESKY 1mm.

ZAPOJENO PODLE SCHEMA 1AK 054 74.
ZHOTOVENO PODLE P1A 3083.

Měřítko 2:1	Vypracoval	Norm. ref.	T.P.V.	Číslo změny	Datum	Koncovka
	Přezkoušal	Uvolněno pro výrobu 832	pro ověř. sériI			
	Schválil	Datum 29.10.1982.				
TESLA Závod číslo 24 Oddělení 819	Typ 301/S,P		Starý výkres	Listů 1	List 0	
	Název GENERÁTOR PŘÍMEK LINE GENERATOR		Courtesy of Sunderland Ober Consulting (Norway) © 2026 2026-08-27	1AF 026 52 0		

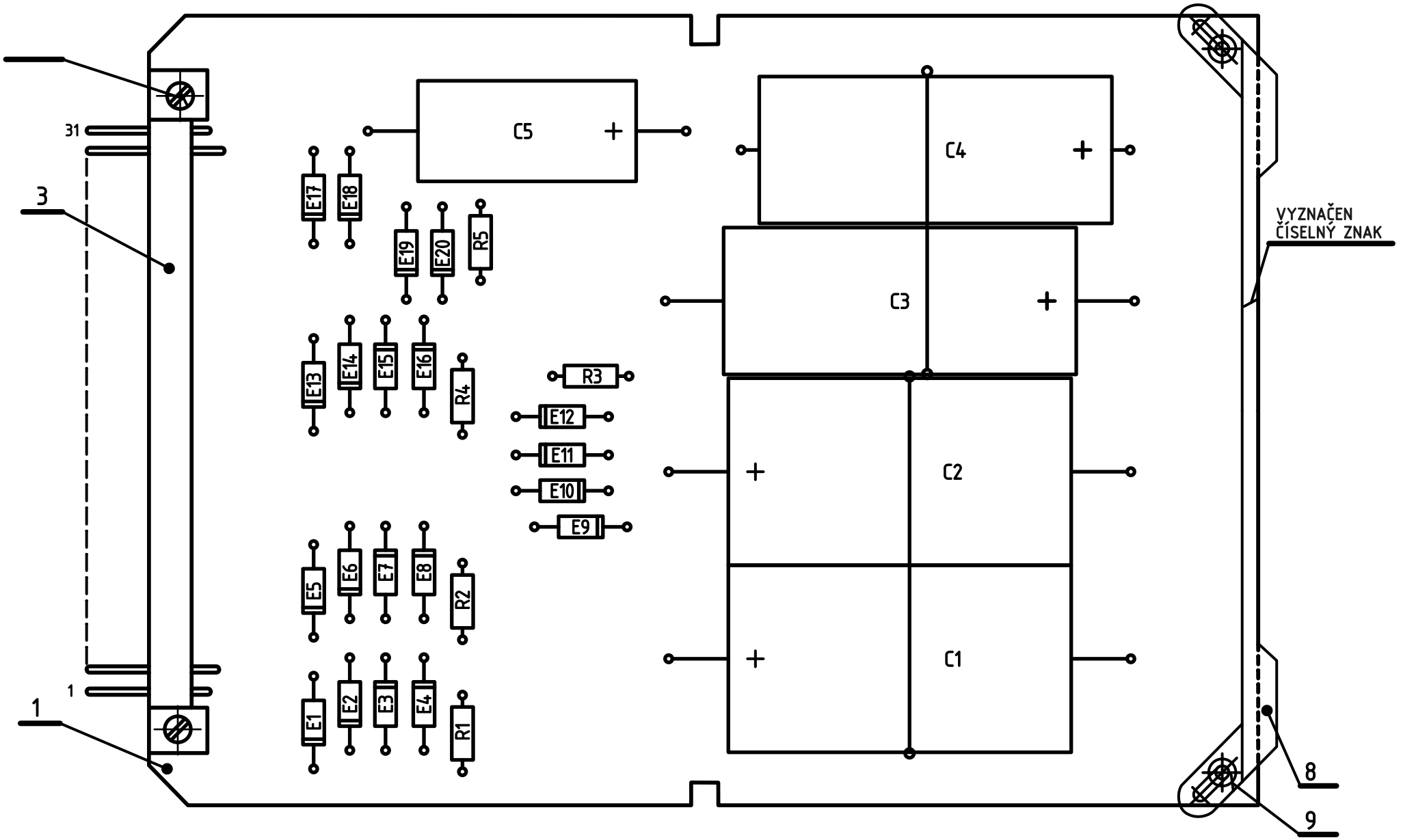

ZAPOJENO PODLE SCHEMA 1AN 290 91.1
ZHOTOVENO PODLE P1A 3083.

Měřítko 2:1	Vypracoval	Norm. ref.	T.P.V.	Číslo změny	Datum	Koncovka
	Přezkoušal	Uvolněno pro výrobu 832	pro ověř. sérii			
	Schválil	Datum 29.10.1982.				
Závod číslo 24 Oddělení 819	Typ 301/S	Název USMĚRŇOVAČ S FILTREM FILTERED RECTIFIER	Starý výkres	Listů 1	List 0	
			Courtesy of Sunderland Ober Consulting (Norway) © 2026 2026-08-27	1AF 026 53 0		

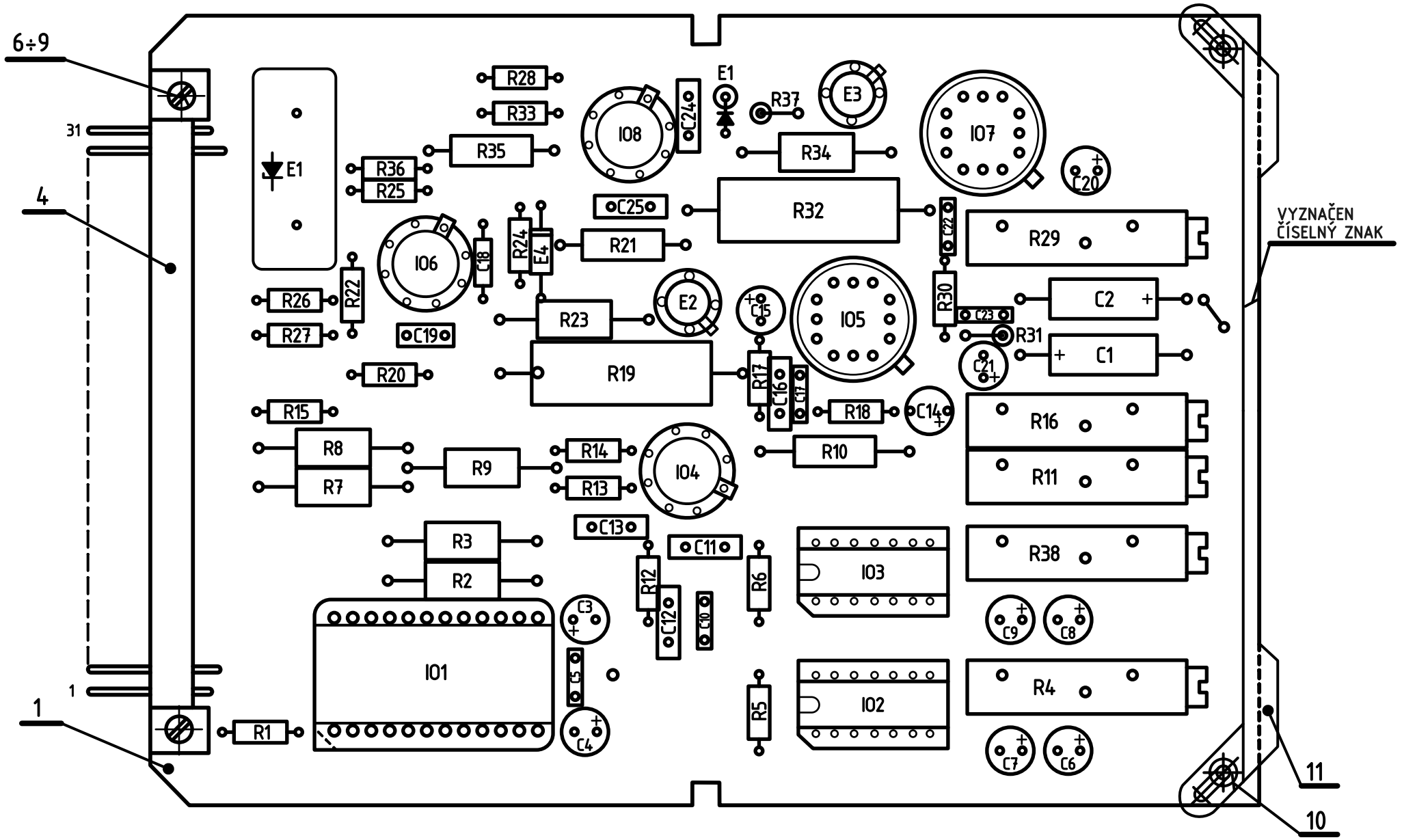

Měřítko 2:1	Vypracoval	Norm. ref.	T.P.V.	Číslo změny	Datum	Koncovka	
	Přezkoušal	Uvolněno pro výrobu 832	pro ověř. sériI				
	Schválil	Datum 29.10.1982.		2414-339	844	1	
TESLA Závod číslo 24 Oddělení 819	Typ 301/S	Název MĚŘENÍ DÉLKY LENGTH MEASUREMENT	Starý výkres	Listů 1	List 0		
			Courtesy of Sunderland Ober Consulting (Norway) © 2026 2026-08-27	1AF 026 54 0			

ZAPOJENO PODLE SCHEMA 1AK 064 24.
ZHOTOVENO PODLE P1A 3083.

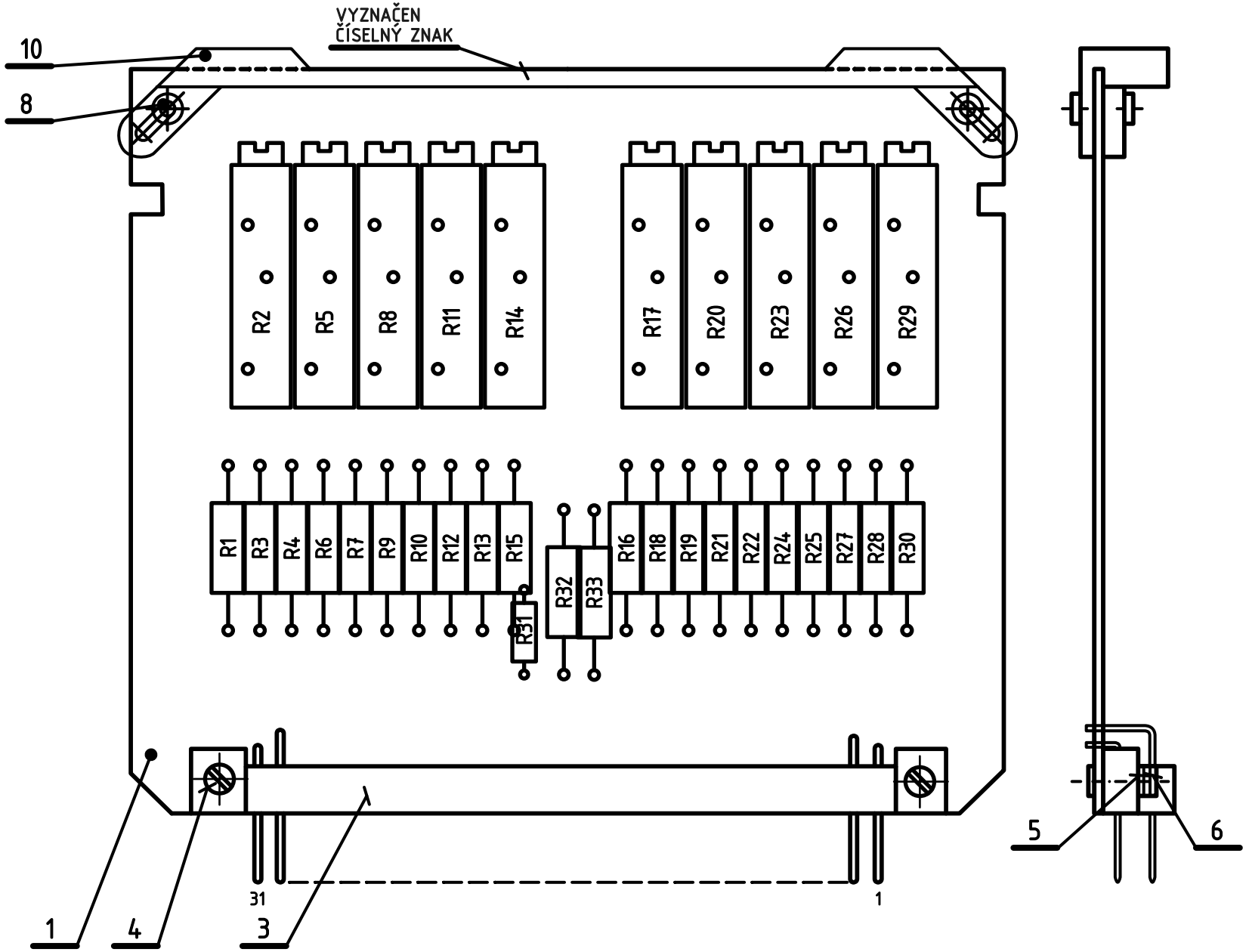

Měřítko 2:1	Vypracoval	Norm. ref.	T.P.V.	Číslo změny	Datum	Koncovka
	Přezkoušal	Uvolněno pro výrobu 832	pro ověř. sériI			
	Schválil	Datum 29.10.1982.				
Závod číslo 24 Oddělení 819	Typ 301/S		Starý výkres	Listů 1	List 0	
	Název KOREKCE CORRECTOR		Courtesy of Sunderland Ober Consulting (Norway) © 2026 2026-08-27	1AF 026 55 0		

ZAPOJENO PODLE SCHEMA 1AK 064 24.
ZHOTOVENO PODLE P1A 3083.

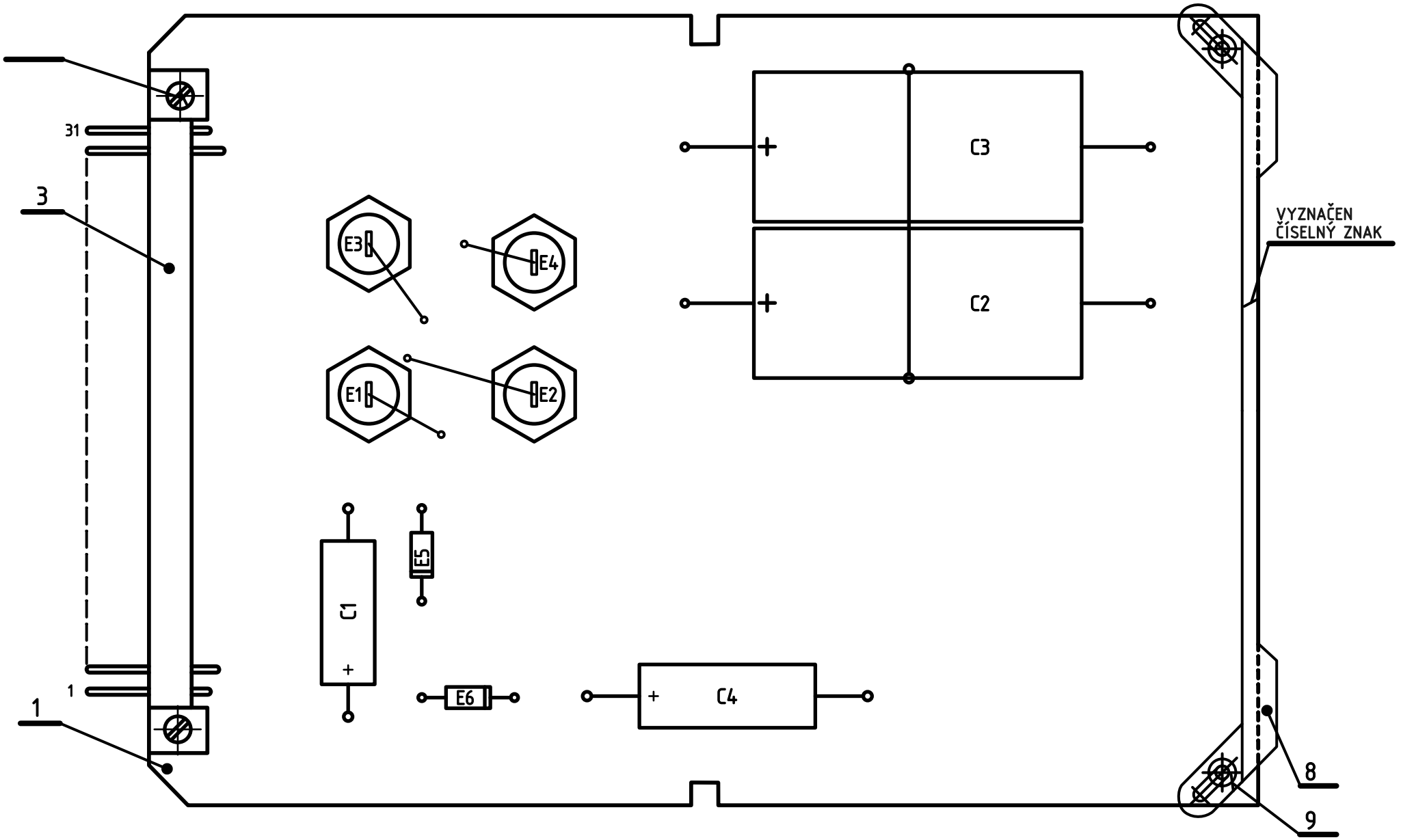

Měřítko 2:1	Vypracoval	Norm. ref.	T.P.V.	Číslo změny	Datum	Koncovka
	Přezkoušal	Uvolněno pro výrobu 832	pro ověř. sérii			
	Schválil	Datum 29.10.1982.				
Závod číslo 24 Oddělení 819	Typ 301/S					
	Název USMĚRŇOVAČ RECTIFIER		Starý výkres	Listů 1	List 0	
			Courtesy of Sunderland Ober Consulting (Norway) © 2026 2026-08-27	1AF 026 56 0		

ZAPOJENO PODLE SCHEMA 1AK 064 26.
ZHOTOVENO PODLE P1A 3083.

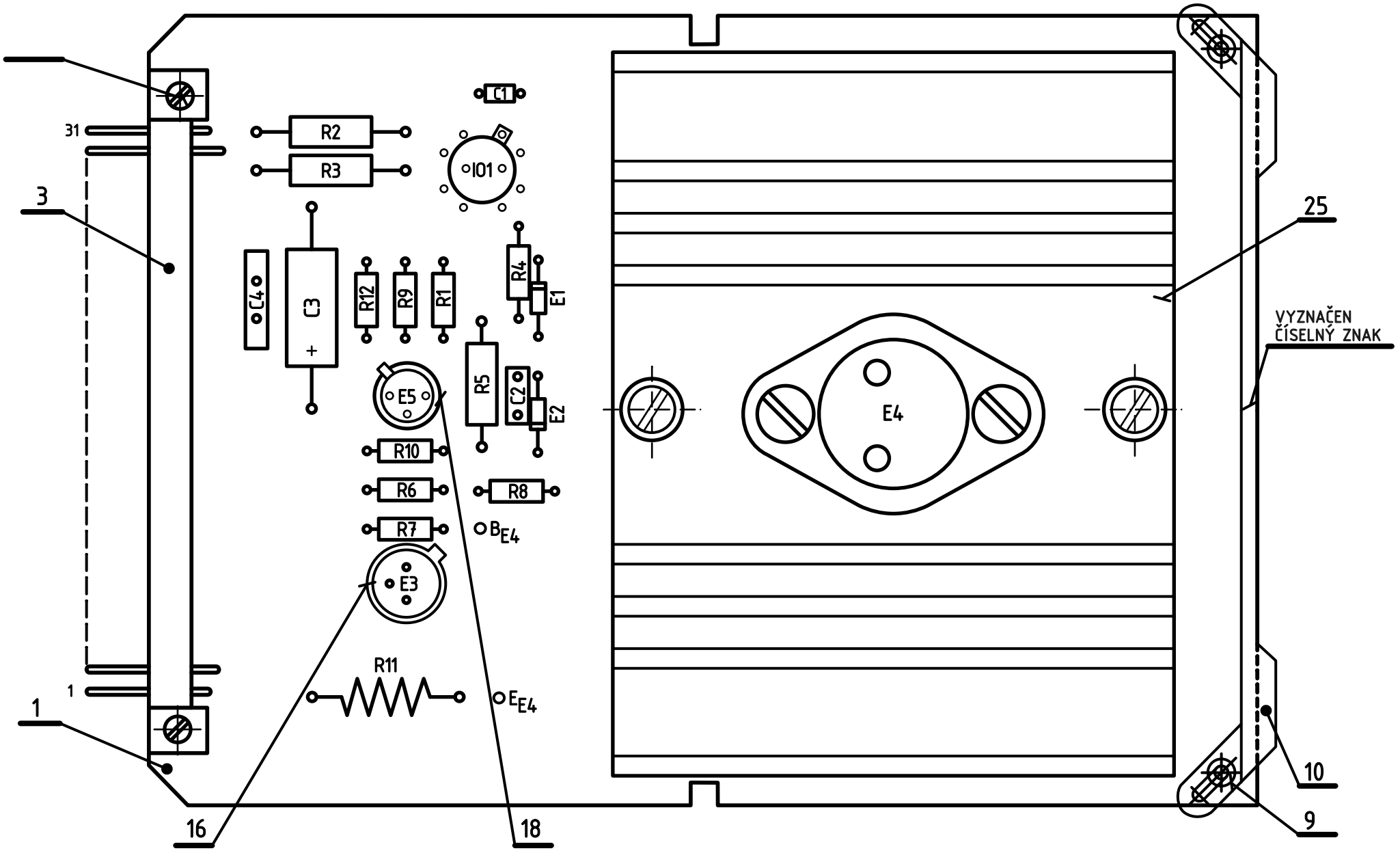

NA POUZDRO TRANZISTORU E4 NANESENA PASTA CHLADICÍ DÍL 62.

ZAPOJENO PODLE SCHEMA 1AK 064 24.
ZHOTOVENO PODLE P1A 3083.

Měřítko 2:1	Vypracoval	Norm. ref.	T.P.V.	Číslo změny	Datum	Koncovka
	Přezkoušal	Uvolněno pro výrobu 832	pro ověř. sériI			
	Schválil	Datum 29.10.1982.				

Závod číslo 24
Oddělení 819

Typ 301/S

Název
STABILIZÁTOR
5V REGULATOR

Starý výkres | Listů 1 | List 0

Courtesy of Sunderland Ober Consulting (Norway)
© 2026 2026-08-27

1AF 026 57 0

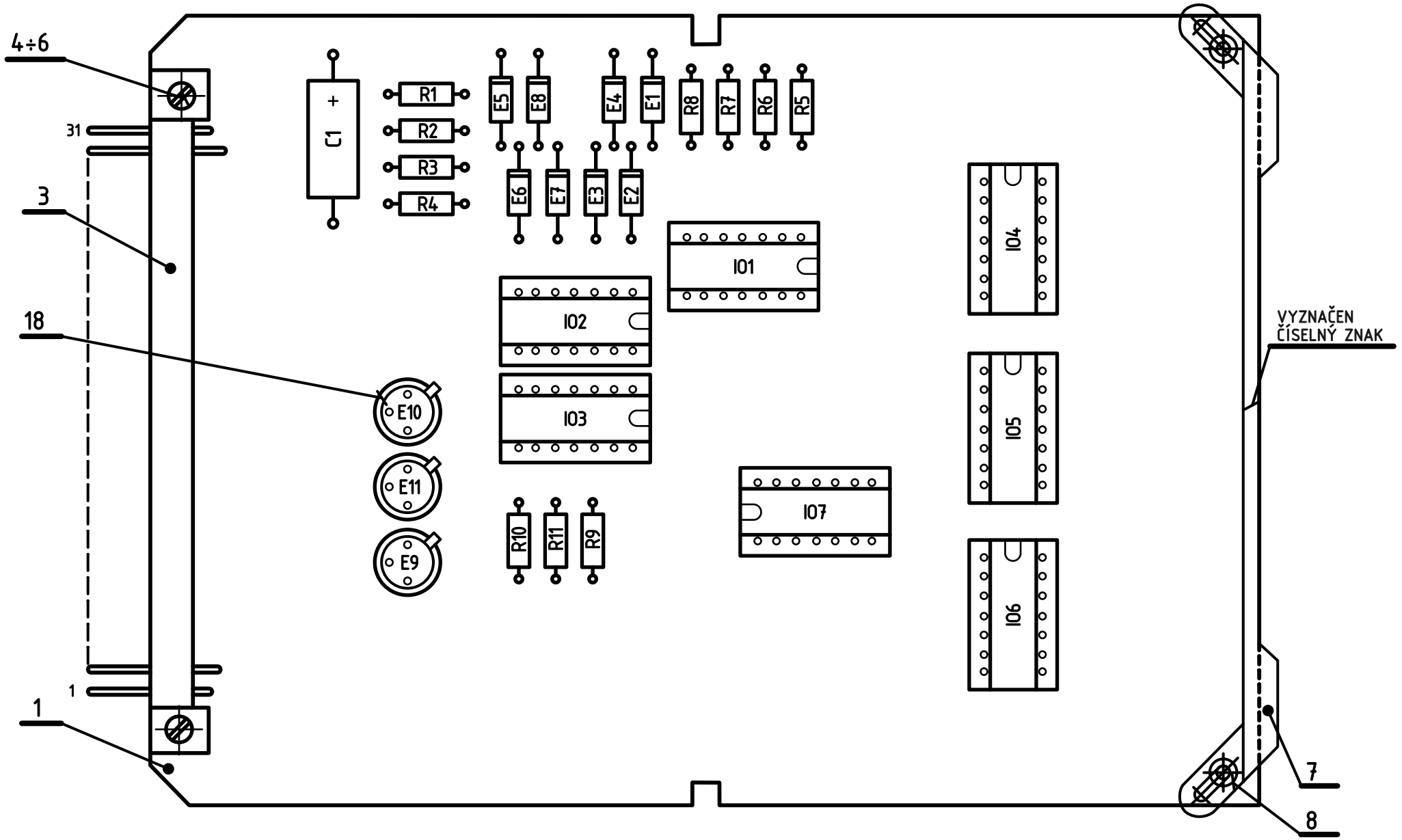

ZAPOJENO PODLE SCHEMA 1AK 064 24.
ZHOTOVENO PODLE P1A 3083.

Měřítko 2:1	Vypracoval	Norm. ref.	T.P.V.	Číslo změny	Datum	Koncovka
	Přezkoušal	Uvolněno pro výrobu 832	pro ověř. sérii			
	Schválil	Datum 29.10.1982.				
Závod číslo 24 Oddělení 819	Typ 301/S					
	Název MĚŘENÍ DÉLKY LENGTH MEASUREMENT		Starý výkres	Listů 1	List 0	
			Courtesy of Sunderland Ober Consulting (Norway) © 2026 2026-08-27	1AF 026 58 0		

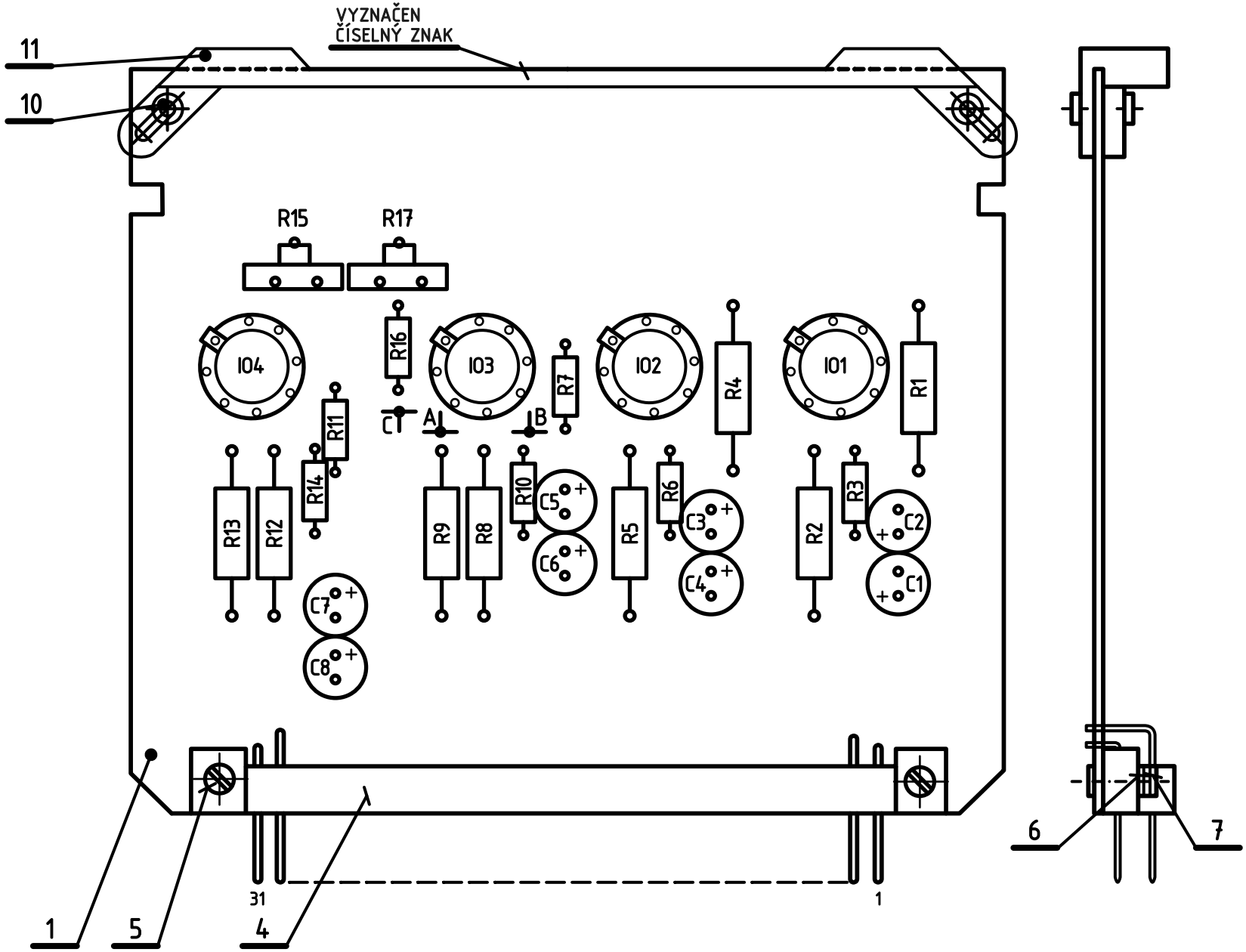

Měřítko 2:1	Vypracoval	Norm. ref.	T.P.V.	Číslo změny	Datum	Koncovka
	Přezkoušal	Uvolněno pro výrobu 832	pro ověř. sériI			
	Schválil	Datum 29.10.1982.				
Závod číslo 24 Oddělení 819	Typ 301/S	Název ROTACE PREPARÁTU SUBJECT ROTATION	Starý výkres	Listů 1	List 0	
			Courtesy of Sunderland Ober Consulting (Norway) © 2026 2026-08-27	1AF 026 59 0		

ZAPOJENO PODLE SCHEMA 1AK 064 24.
ZHOTOVENO PODLE P1A 3083.

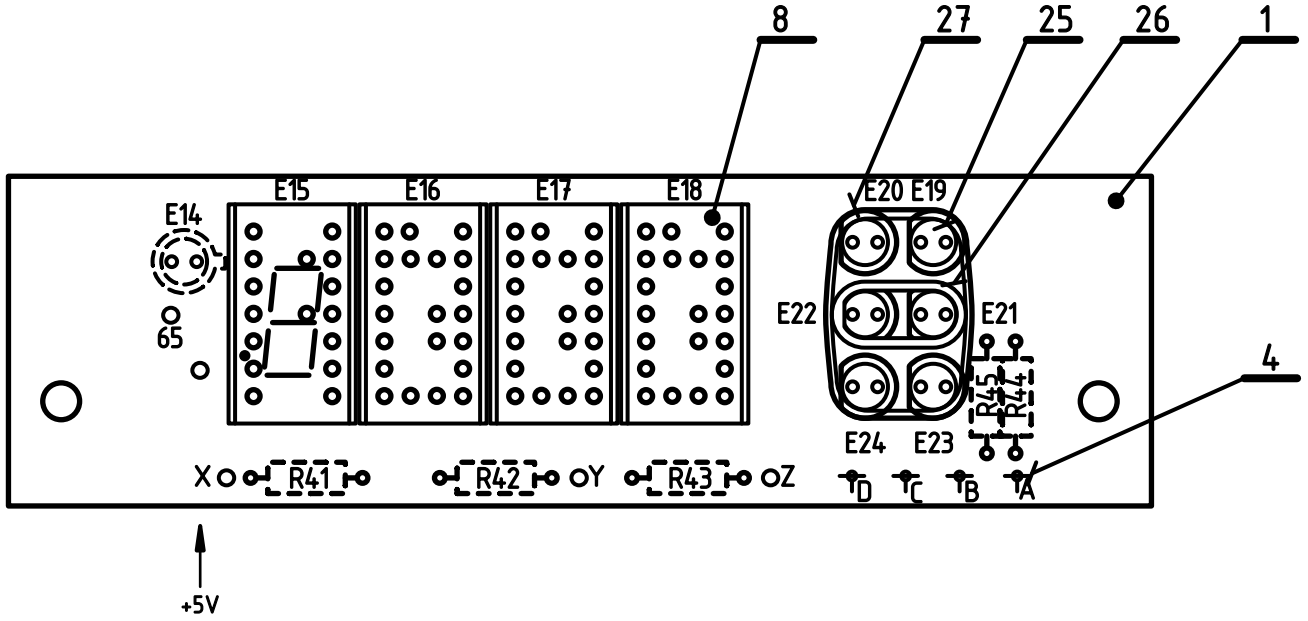

VÝŠKA HORNÍCH PLOCH E15-E18 V JEDNÉ ROVINÉ 12,2mm NAD DESKOU.

VÝŠKA NEJVYŠŠÍHO BODU DÍLU 25: 0,5mm POD ÚROVNÍ E15-E18.

SEGMENTOVKY E15-E18 VYTŘÍDIT TAK, ABY VŠECHNY MĚLY STEJNOU SVÍTIVOST, SHODNÝ BAREVNÝ ODSTÍN A JEDNOTLIVÉ OBRAZCE V JEDNÉ PŘÍMCE.

ZAPOJENO PODLE SCHEMA 1AF 860 07.
ZHOTOVENO PODLE P1A 3083.

Měřítko 2:1	Vypracoval	Norm. ref.	T.P.V.	Číslo změny	Datum	Koncovka
	Přezkoušal	Uvolněno pro výrobu 832	pro ověř. sérii	2414-331	844	1
	Schválil	Datum 29.10.1982.				
Závod číslo 24 Oddělení 819	Typ 301/S	Název INDIKACE DISPLAY	Starý výkres	Listů 1	List 0	
			Courtesy of Sunderland Ober Consulting (Norway) © 2026 2026-08-27	1AF 026 60 0		

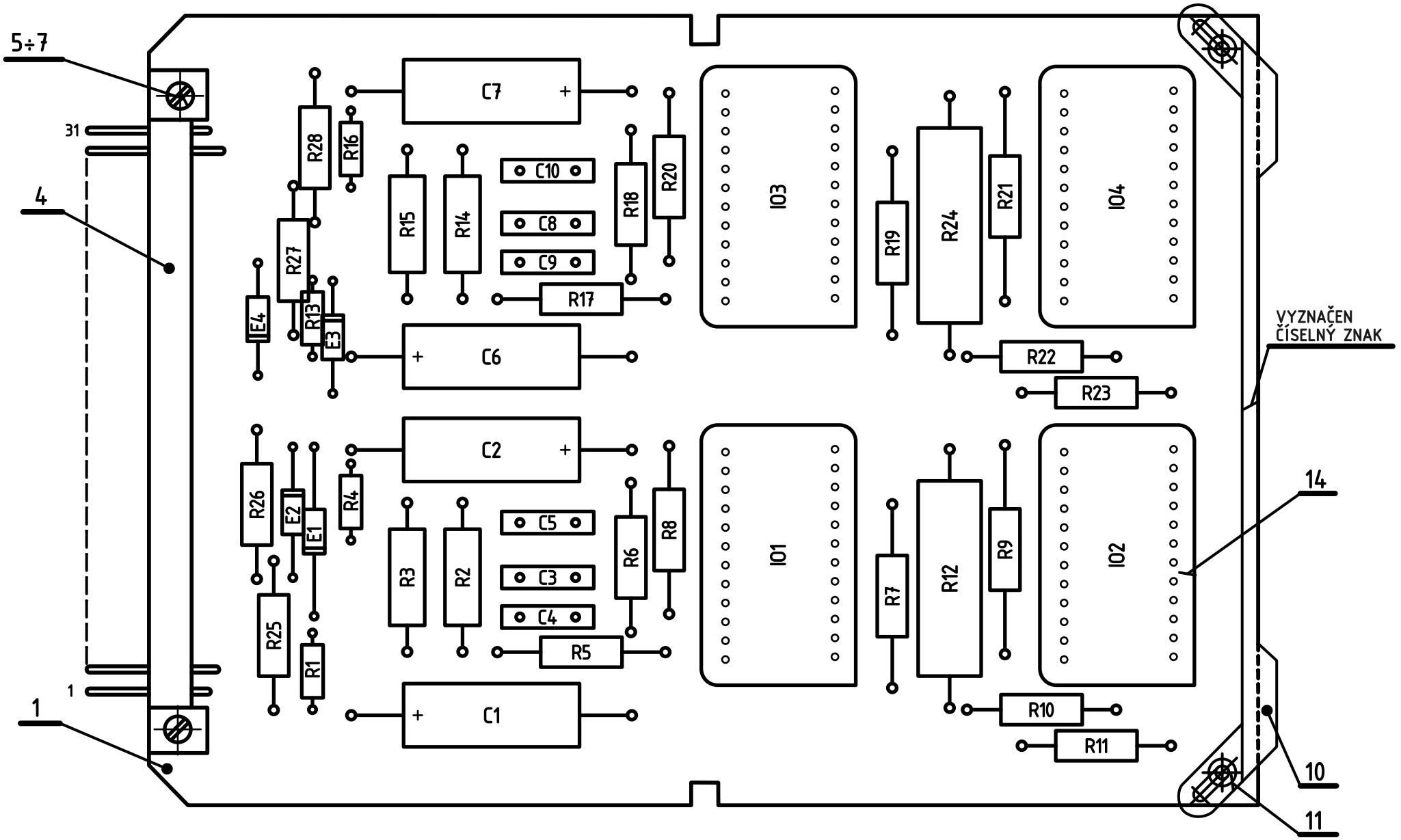

U OBJÍMEK PRO IO1 A IO2 ODSTRANÉNY ŠPIČKY č.5.

ZAPOJENO PODLE SCHEMA 1AK 064 32.
ZHOTOVENO PODLE P1A 3083.

Měřítko 2:1	Vypracoval	Norm. ref.	T.P.V.	Číslo změny	Datum	Koncovka
	Přezkoušal	Uvolněno pro výrobu 832	pro ověř. sérii			
	Schválil	Datum 29.10.1982.				
Závod číslo 24 Oddělení 819	Typ 301/S	Název ELEKTRICKÝ POSUV PREPARÁTU ELECTRONIC VIEW PAN	Starý výkres	Listů 1	List 0	
			Courtesy of Sunderland Ober Consulting (Norway) © 2026 2026-08-27	1AF 026 61 0		

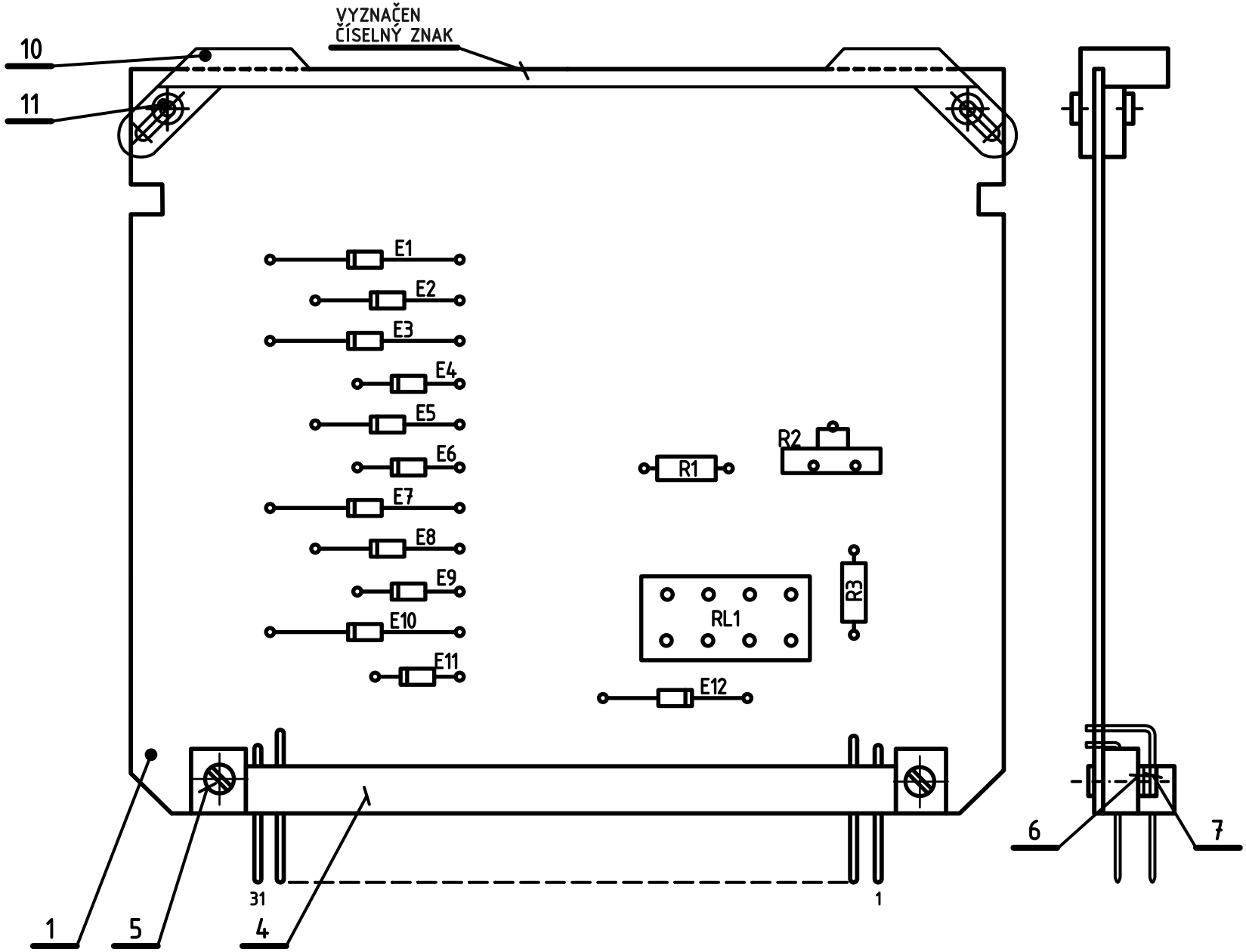

ZAPOJENO PODLE SCHEMA 1AK 064 32.
ZHOTOVENO PODLE P1A 3083.

Měřítko –	Vypracoval	Norm. ref.	T.P.V.	Číslo změny	Datum	Koncovka
	Přezkoušal	Uvolněno pro výrobu 832	pro ověř. sérii 771			
	Schválil	Datum 29.10.1982.				
Závod číslo 24 Oddělení 819	Typ 301/S	Název LOGICKÝ KODÉR A BLOKOVÁNÍ POSUVU	Starý výkres	Listů 1	List 0	
		PAN INHIBIT & ENCODER	Courtesy of Sunderland Ober Consulting (Norway) © 2026 2026-08-27	1AF 026 62 0		

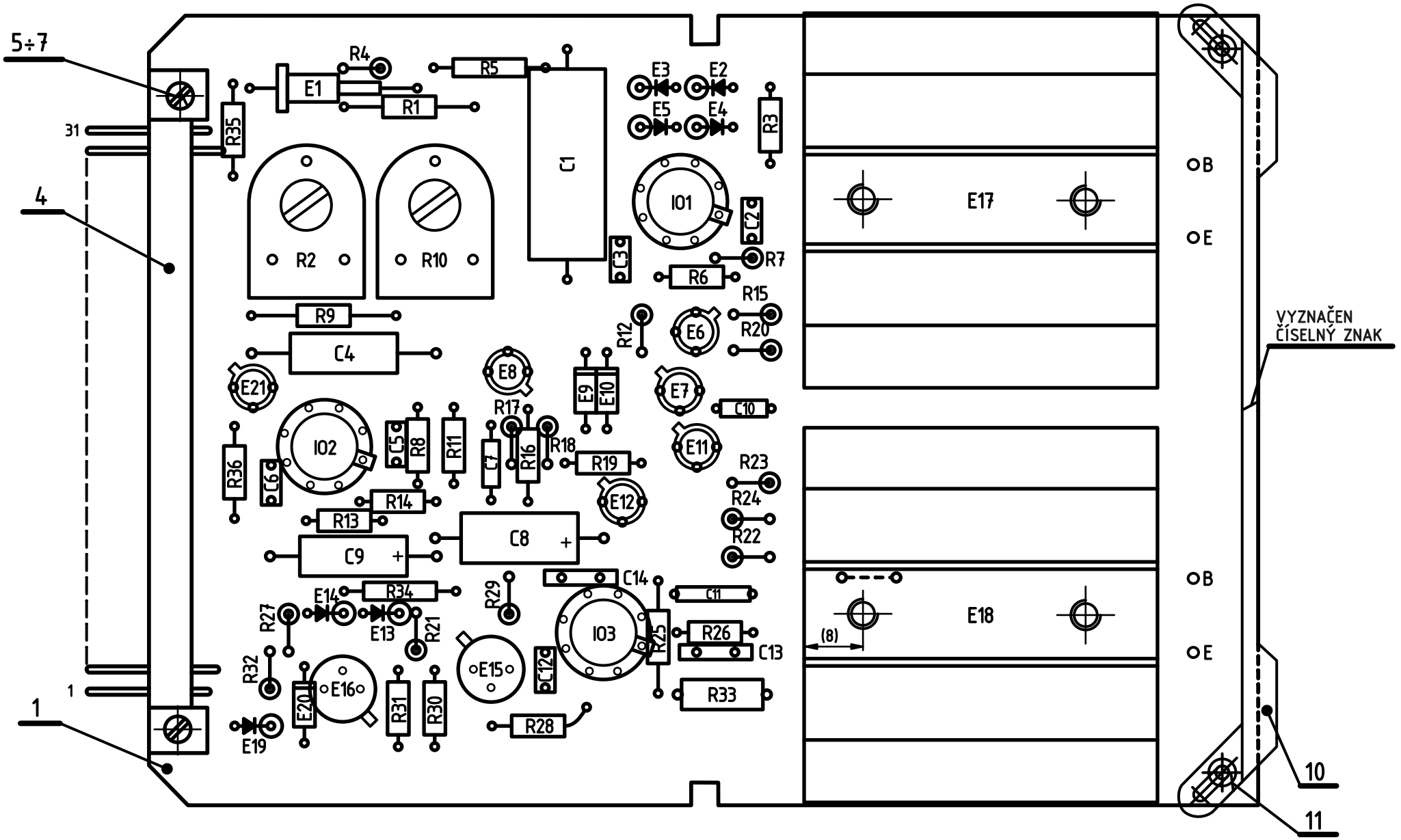

Měřítko 2:1	Vypracoval	Norm. ref.	T.P.V.	Číslo změny	Datum	Koncovka
	Přezkoušal	Uvolněno pro výrobu 801	pro ověř. sériI 771			
	Schválil	Datum 6.5.1979.		2410-353	811	1
Závod číslo 24 Oddělení 819	Typ 300/S, 300/P	Název OSCILÁTOR ŽHAVENÍ HEATER OSCILLATOR	Starý výkres PŘEKRESLEN	Listů 1	List 0.	
			Courtesy of Sunderland Ober Consulting (Norway) © 2026 2026-08-27	1AF 840 42 0		

ZAPOJENO PODLE SCHEMA 1AK 060 12 l.02.
ZHOTOVENO PODLE P1A 4051.

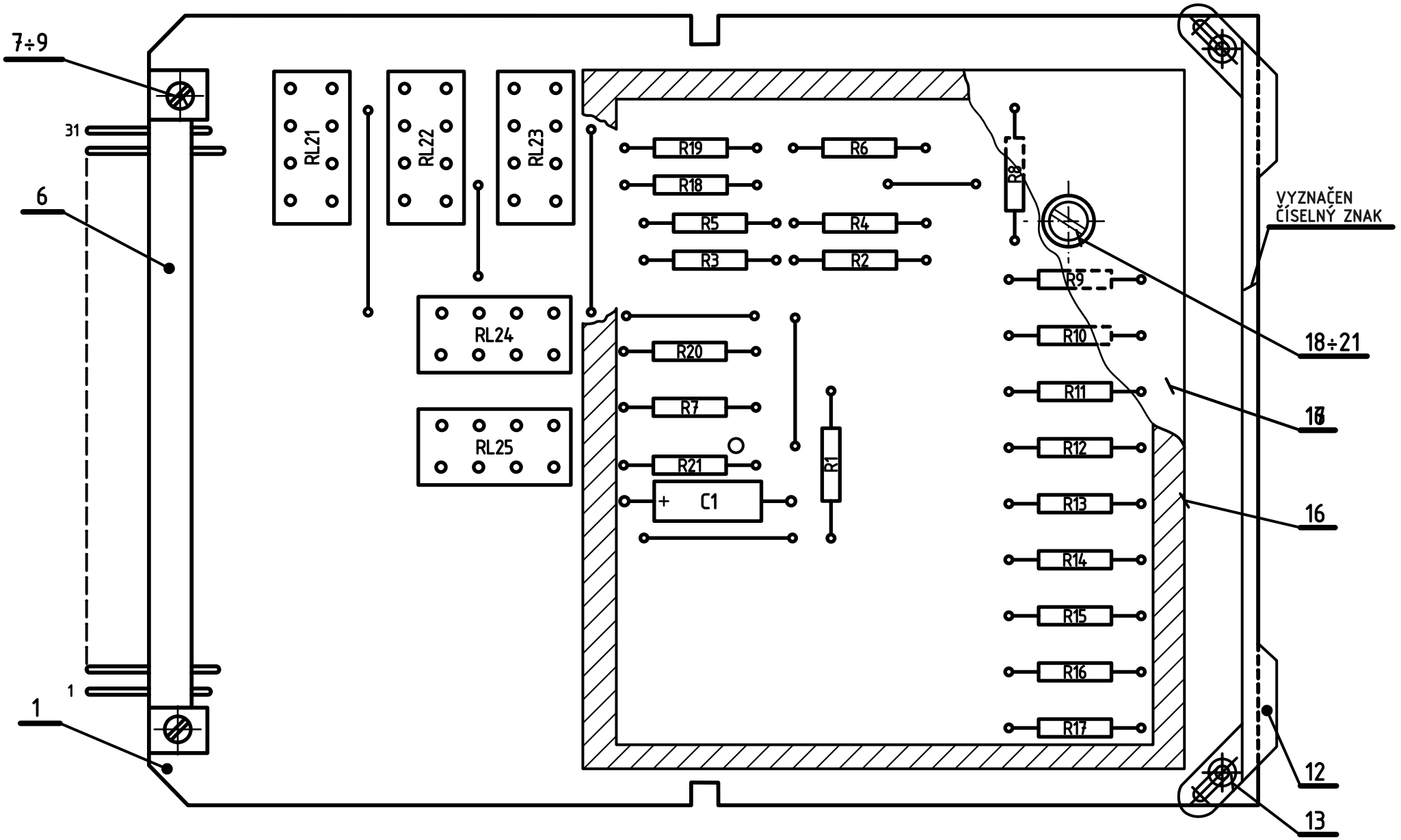

NASTAVENO A KONTROLOVÁNO PODLE REVIZNÍHO PŘEDPISU 1X3 710 27 ODSTAVEC 3.8.5.

ZAPOJENO PODLE SCHEMA 1AK 060 08.1 l.03.
ZHOTOVENO PODLE P1A 3083.

Měřítko 2:1	Vypracoval	Norm. ref.	T.P.V.	Číslo změny	Datum	Koncovka	
	Přezkoušal	Uvolněno pro výrobu	pro ověř. sérii 771				
	Schválil	Datum 29.10.1982.		2415-323	854	1	
Závod číslo 24 Oddělení 819	Typ 301/S	Název PŘEPÍNANÍ REFERENCE SWITCHING REFERENCE	Starý výkres	Listů 1	List 0.		
			Courtesy of Sunderland Ober Consulting (Norway) © 2026 2026-08-27	1AF 840 49 0			

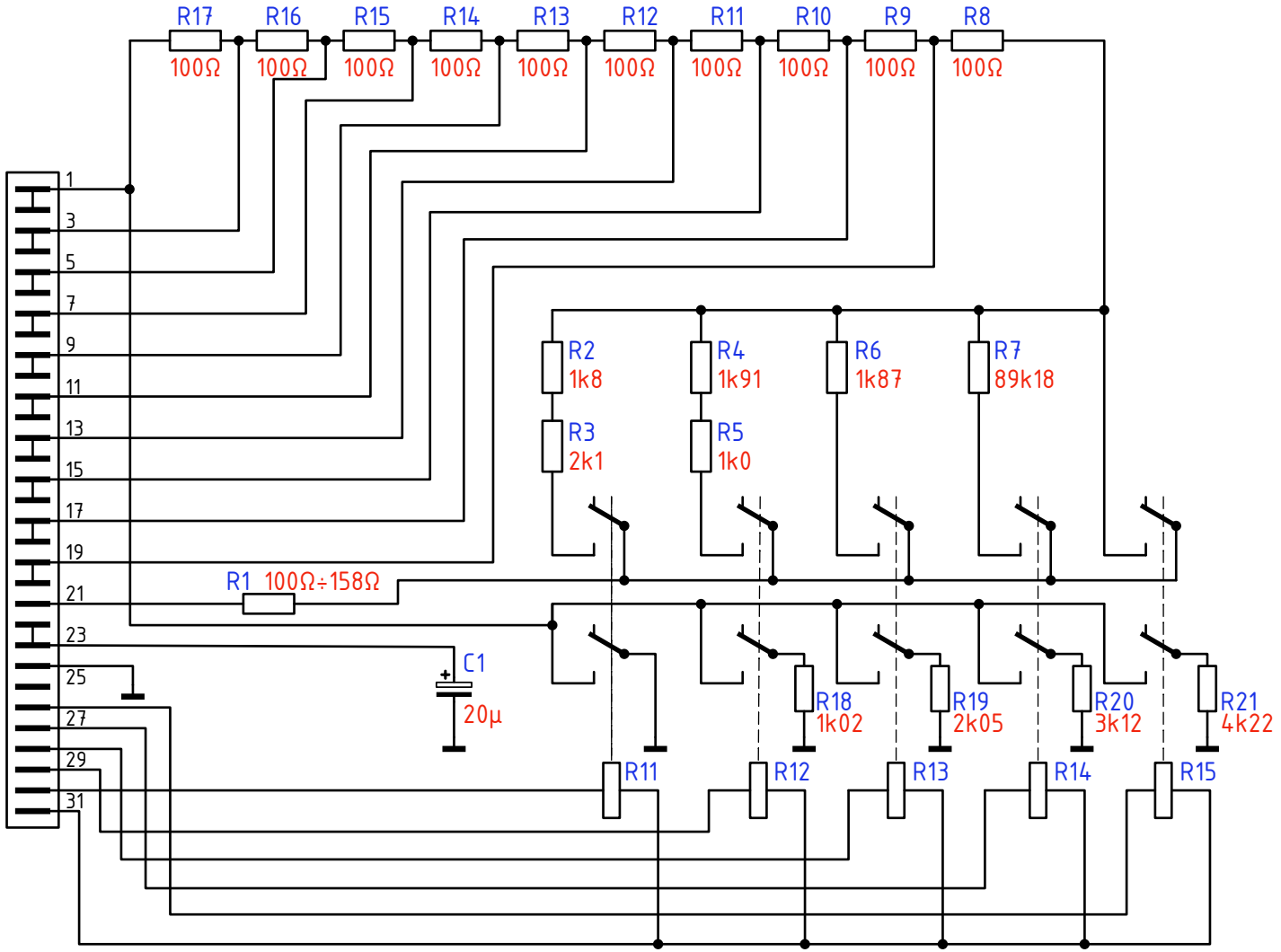

Měřítko –	Vypracoval	Norm. ref.	T.P.V.	Číslo změny	Koncovka
	Přezkoušal	Uvolněno pro výrobu	pro ověř. sérii 771	Datum	
	Schválil	Datum 30.8.2026			
Závod číslo 24 Oddělení 819	Typ 301/S		Starý výkres	Listů	List
	Název PŘEPÍNANÍ REFERENCE SWITCHING REFERENCE		Courtesy of Sunderland Ober Consulting (Norway) © 2026 2026-08-27	1AF 840 49 0	

(NO TEXT)

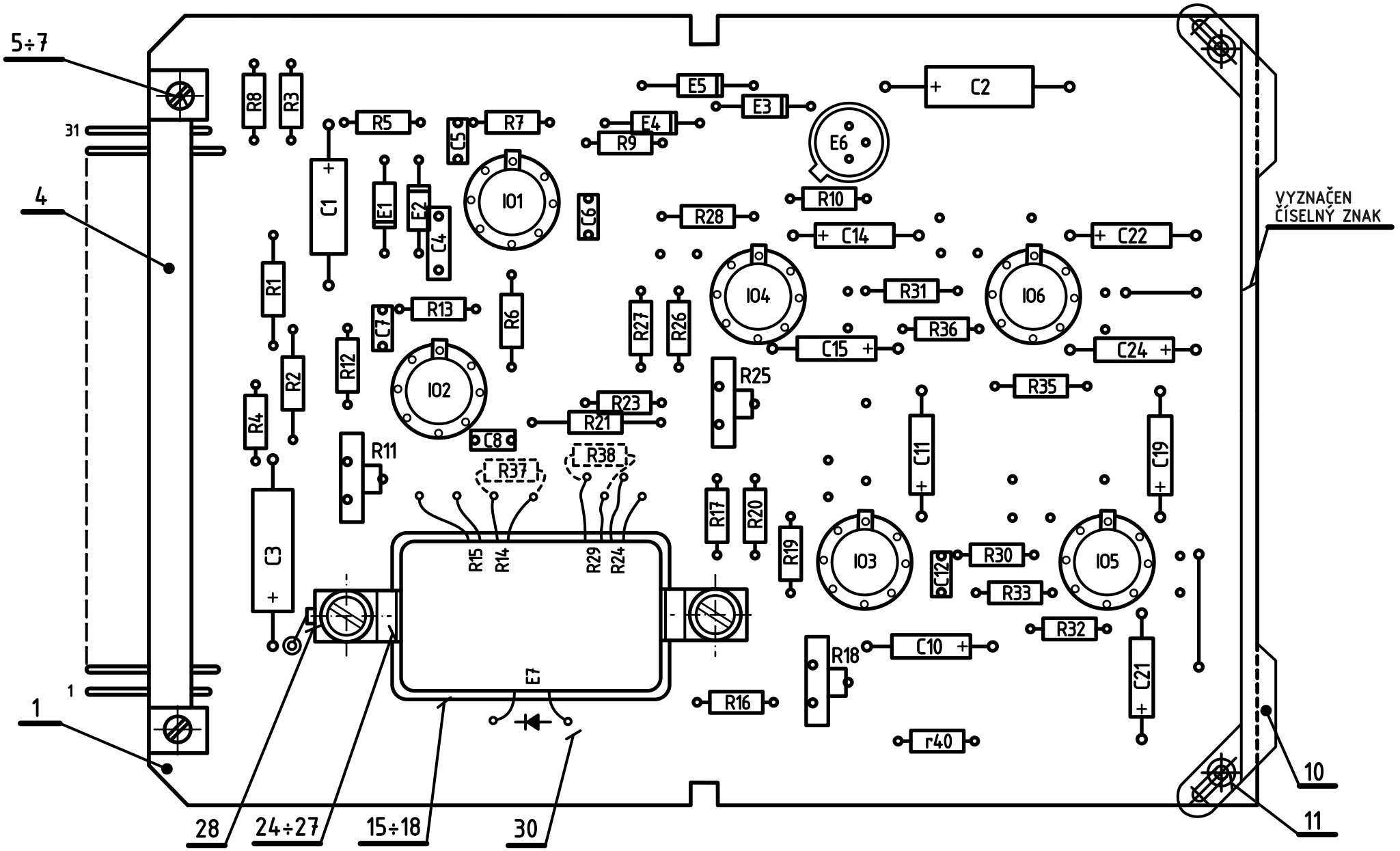

NASTAVENO A KONTROLOVÁNO PODLE REVIZNÍHO PŘEDPISU 1X3 710 27 ODSTAVEC 3.7.4c.

KONEČNÉ NASTAVENÍ PROVÉST PODLE KAPITOLY 4.

ZAPOJENO PODLE SCHEMA 1AK 064 32 l.04.
ZHOTOVENO PODLE P1A 3083.

Měřítko 2:1	Vypracoval	Norm. ref.	T.P.V.	Číslo změny	Datum	Koncovka
	Přezkoušal	Uvolněno pro výrobu 838	pro ověř. sériI 771	2414-327	844	1
	Schválil	Datum 29.10.1982				
Závod číslo 24 Oddělení 819	Typ 301/S	Název ZVĚTŠENÍ PLYNULE VARIABLE MAGNIFICATION	Starý výkres PŘEKRESLEN	Listů 2	List 01	
			Courtesy of Sunderland Ober Consulting (Norway) © 2026 2026-08-27	1AF 840 50 0		

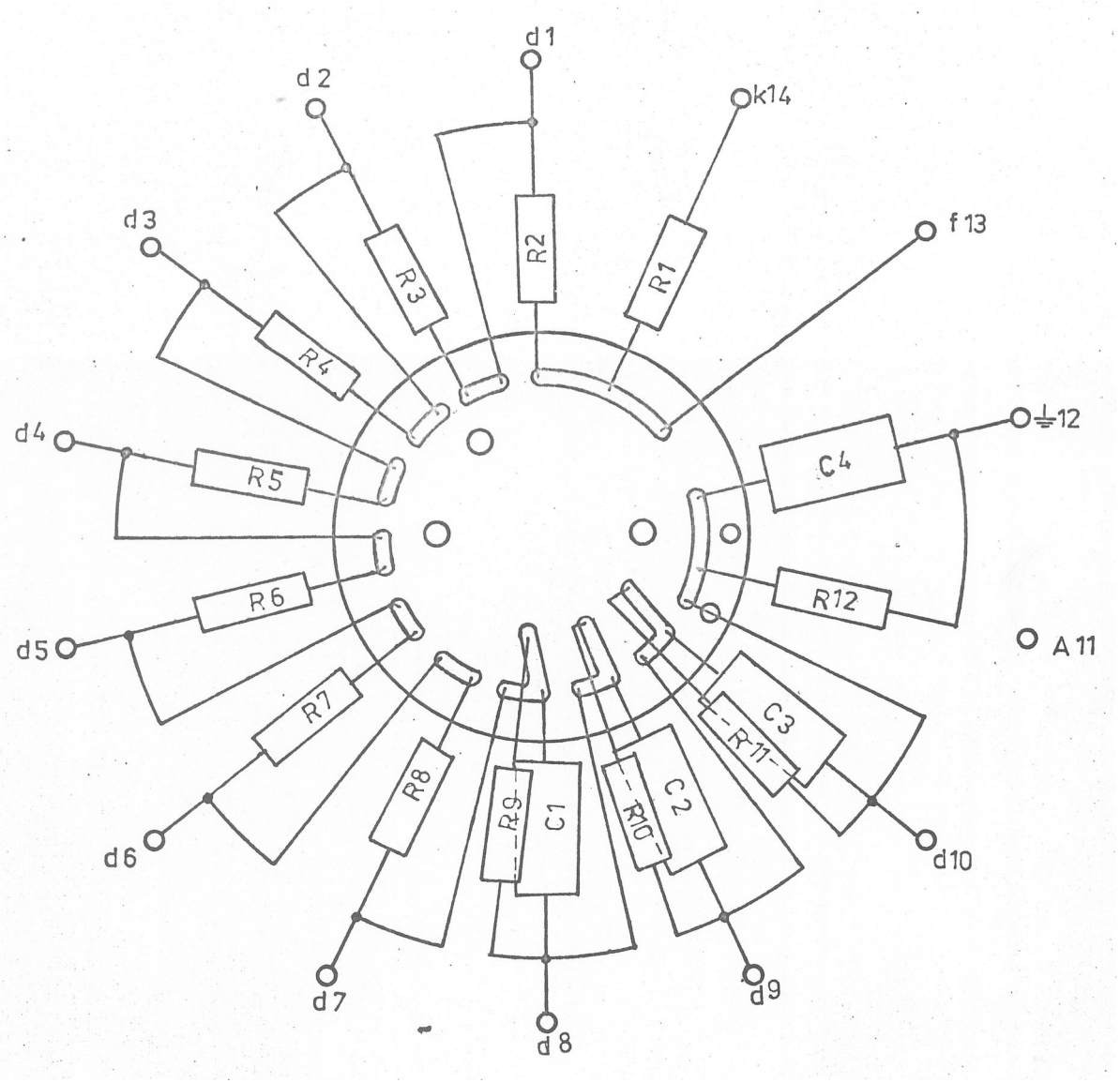

Měřítko 1:1	Vypracoval	Norm. ref.	T.P.V.	Číslo změny	Datum	Koncovka
	Přezkoušal	Uvolněno pro výrobu 20.4.76	pro ověř. sérii 771			
	Schválil	Datum 3.5.1979.				
Závod číslo 24 Oddělení 768	Typ 300/T	Název FOTONÁSOBIČ PHOTOMULTIPLIER	Starý výkres PŘEKRESLEN	Listů 3	List 02.	
			Courtesy of Sunderland Ober Consulting (Norway) © 2026 2026-08-27	1AF 857 60 0.0		

(NO TEXT)

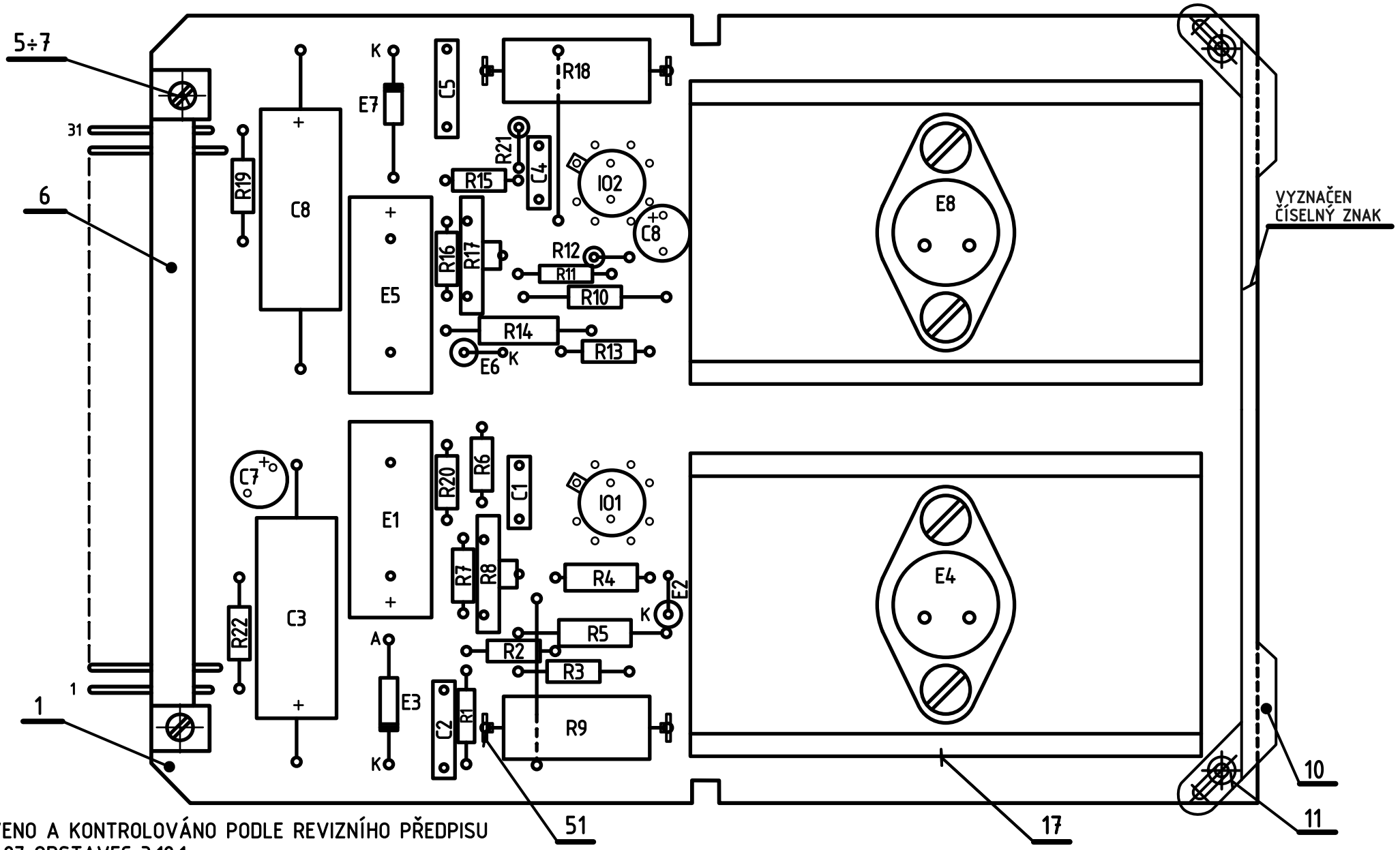

NASTAVENO A KONTROLOVÁNO PODLE REVIZNÍHO PŘEDPISU
1X3 710 27 ODSTAVEC 3.12.1.

POD CHLADIČE UMÍSTIT TRUBKY DÍL 21.
HODNOTA ODPORU R9 A R18 NASTENA NA 4A.
ODPOR R9 A R18 NAVINOUT NA ϕ6mm Z DRÁTU DÍL 52.
ODPOR R5 A R14 VYBÍRÁN Z ODPORŮ R5a÷c A R14a÷c.

ZAPOJENO PODLE SCHEMA 1AK 060 12 l.02, 1AK 060 06 l.03.
ZHOTOVENO PODLE P1A 4051.

Měřítko 2:1	Vypracoval	Norm. ref.	T.P.V.	Číslo změny	Datum	Koncovka	
	Přezkoušal	Uvolněno pro výrobu 801	pro ověř. sérii	2410-353	811	2	
	Schválil	Datum 1.12.1978.		2419-325	801	1	
Závod číslo 24 Oddělení 819	Typ 300/S, 300/P, 350/S	Název STABILIZÁTOR 48V S VÝKONEM 48V REGULATED SUPPLY		Starý výkres 2417-324	Listů 1	List 0	
			Courtesy of Sunderland Ober Consulting (Norway) © 2026 2026-08-27	1AF 869 00 1			

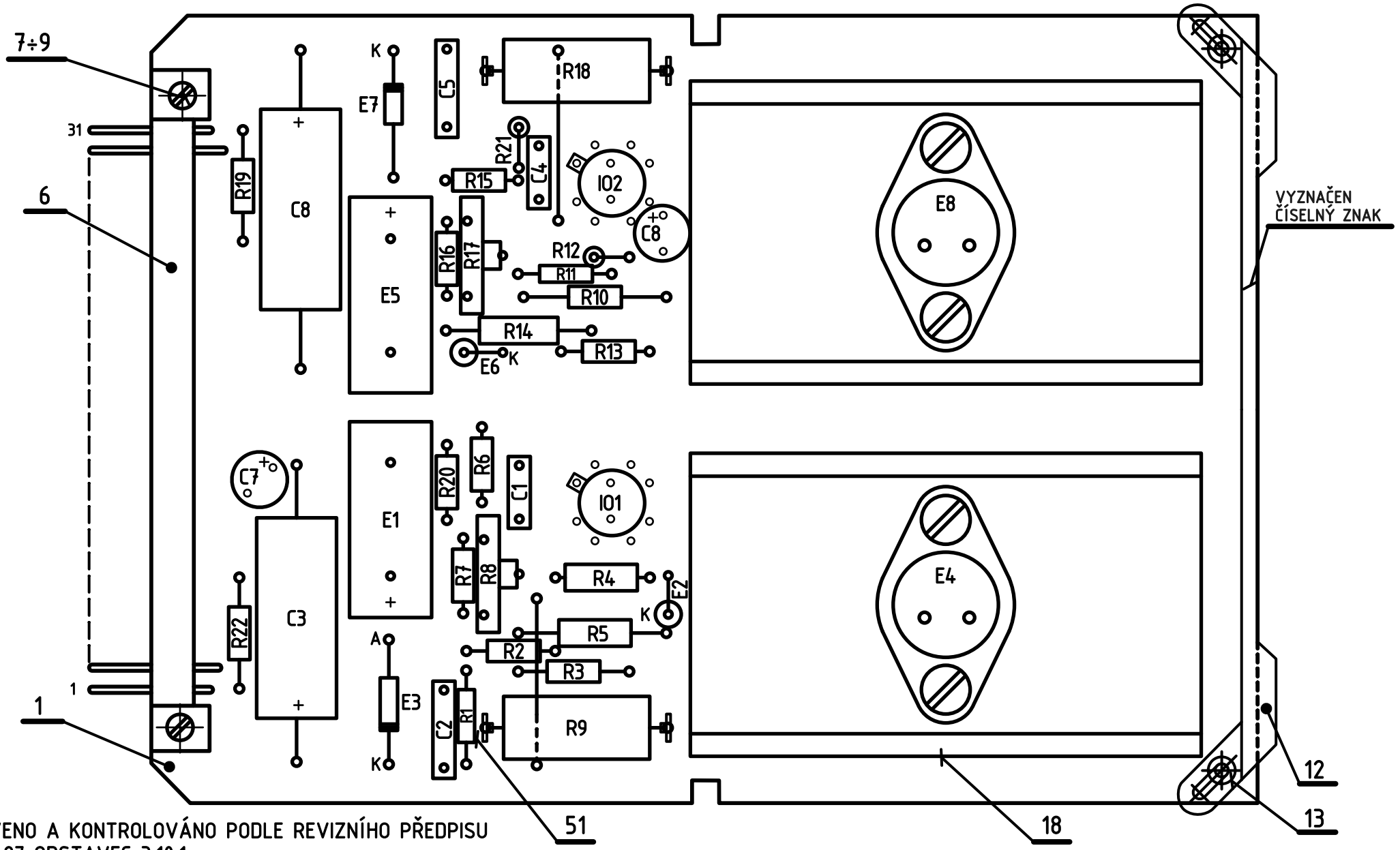

NASTAVENO A KONTROLOVÁNO PODLE REVIZNÍHO PŘEDPISU 1X3 710 27 ODSTAVEC 3.10.1.

POD CHLADIČE UMÍSTIT TRUBKY DÍL 21.
HODNOTA ODPORU R9 A R18 NASTENA NA 4A.
ODPOR R9 A R18 NAVINOUT NA ϕ6mm Z DRÁTU DÍL 52.
ODPOR R5 A R14 VYBÍRÁN Z ODPORŮ R5a÷h A R14a÷h.

ZAPOJENO PODLE SCHEMA 1AK 060 10 l.02, 1AK 060 12 l.02.
ZHOTOVENO PODLE P1A 4051.

Měřítko 2:1	Vypracoval	Norm. ref.	T.P.V.	Číslo změny	Datum		Koncovka
	Přezkoušal	Uvolněno pro výrobu 801	pro ověř. sérii	2410-353		811	3
	Schválil	Datum 1.12.1978.		2419-327		801	2
				2419-325		801	1
Závod číslo 24 Oddělení 819	Typ 300/S	Název STABILIZÁTOR 30V S VÝKONEM 30V REGULATED SUPPLY		Starý výkres 2419-324	Listů 1	List 0.	
			Courtesy of Sunderland Ober Consulting (Norway) © 2026 2026-08-27	1AF 869 02 1			

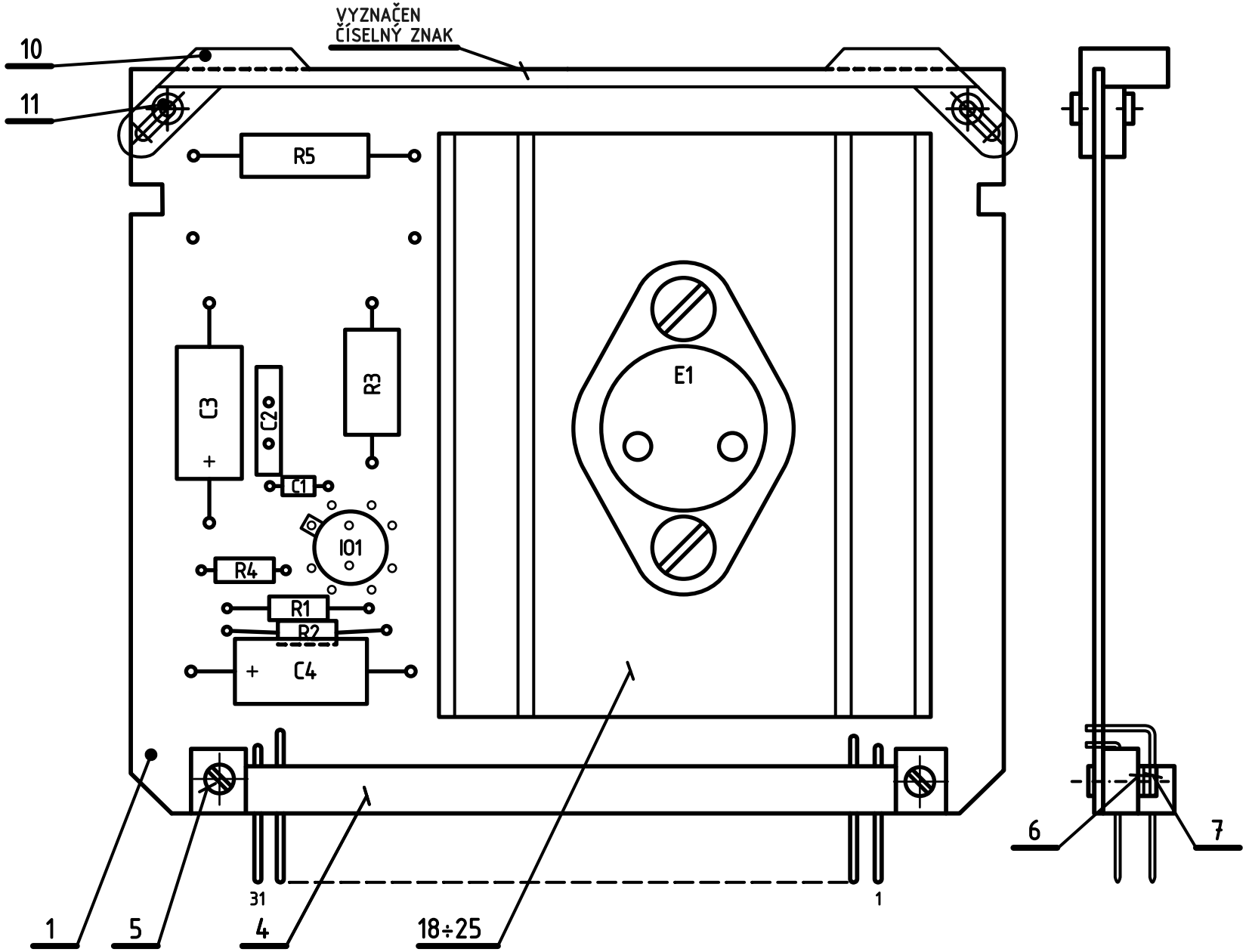

NASTAVENO A KONTROLOVÁNO PODLE REVIZNÍHO PŘEDPISU
1X3 710 27 ODSTAVEC 3.11.2a.

ZAPOJENO PODLE SCHEMA 1AK 060 11 l.02.
ZHOTOVENO PODLE P1A 4051.

Měřítko 2:1	Vypracoval	Norm. ref.	T.P.V.	Číslo změny		Datum	Koncovka
	Přezkoušal	Uvolněno pro výrobu 801	pro ověř. sériI				
	Schválil	Datum 1.12.1978.		2410-358	811		2
				2419-325	801		1
Závod číslo 24 Oddělení 819	Typ 300/S	Název STABILIZATOR 5V PRO LOGIKU	Starý výkres 2419-324	Listů 1	List 0		
		5V REGULATOR FOR DIGITAL LOGIC	Courtesy of Sunderland Ober Consulting (Norway) © 2026 2026-08-27	1AF 869 03 1			

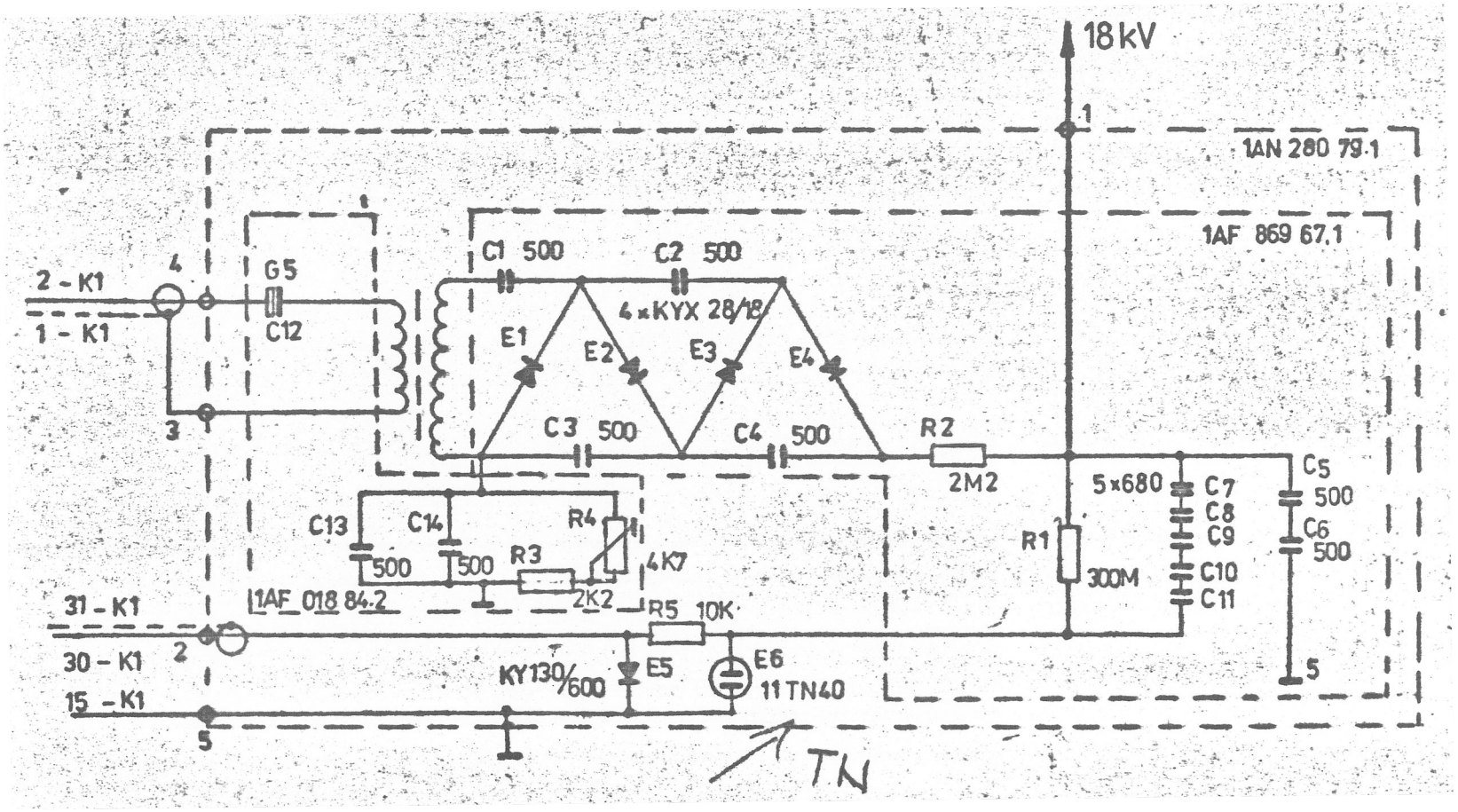

Měřítko –	Vypracoval	Norm. ref.	T.P.V.	Číslo změny	Datum	Koncovka
	Přezkoušal	Uvolněno pro výrobu 30.6.79	pro ověř. sérii 801			
	Schválil	Datum 14.2.1979.				
Závod číslo 24 Oddělení 768	Typ 300/S		Starý výkres PŘEKRESLEN	Listů 2	List 02	
	Název ZDROJ +18kV SUPPLY		Courtesy of Sunderland Ober Consulting (Norway) © 2026 2026-08-27	1AN 280 79 1		

(NO TEXT)

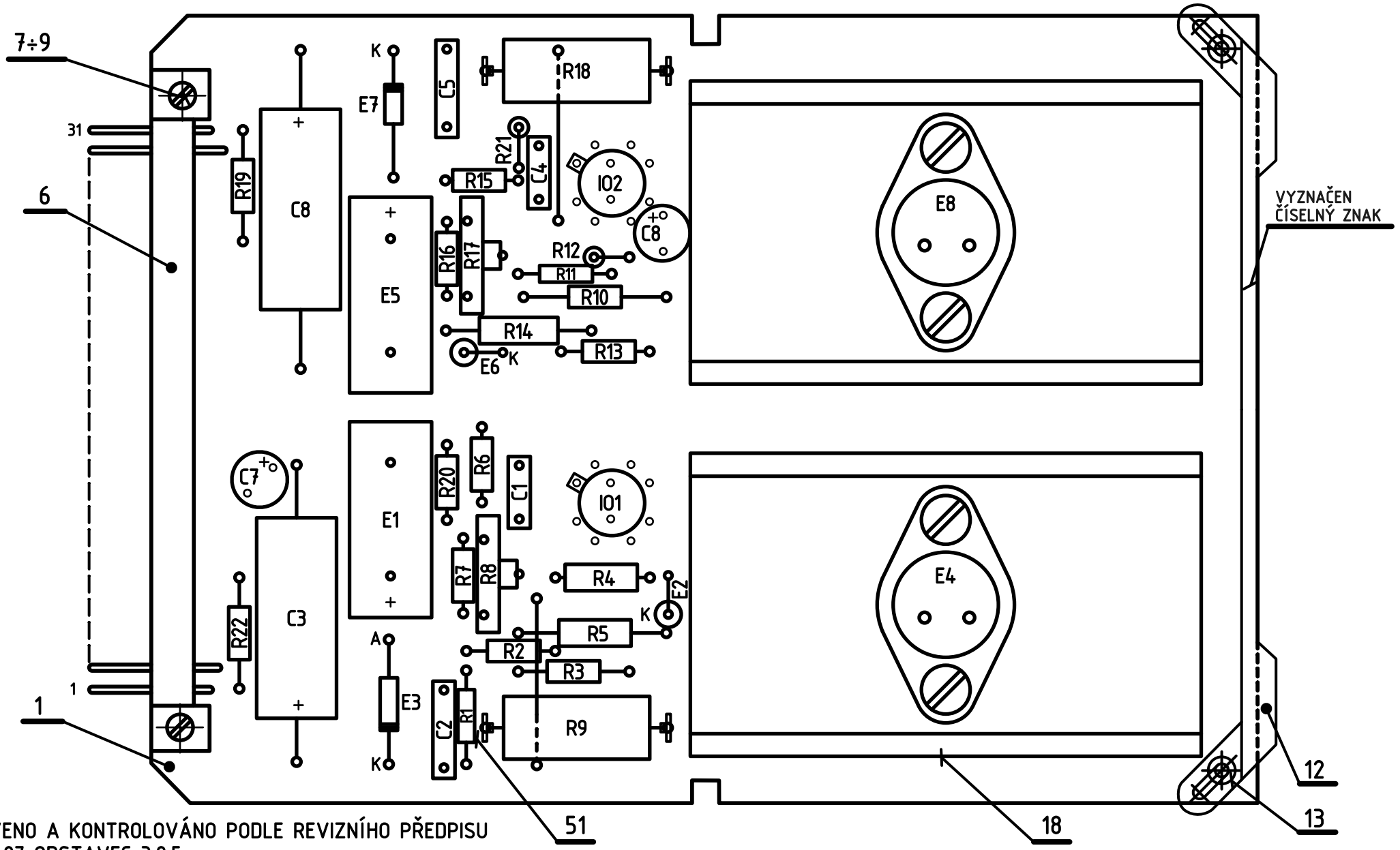

NASTAVENO A KONTROLOVÁNO PODLE REVIZNÍHO PŘEDPISU
1X3 710 27 ODSTAVEC 3.9.5.

POD CHLADIČE UMÍSTIT TRUBKY DÍL 22.
HODNOTA ODPORU R9 A R18 NASTENA NA 1A.
ODPOR R9 A R18 NAVINOUT NA ⌀6mm Z DRÁTU DÍL 52.
ODPOR R5 A R14 VYBÍRÁN Z ODPORŮ R5a÷h A R14a÷h.

ZAPOJENO PODLE SCHEMA 1AK 060 09 l.03.
ZHOTOVENO PODLE P1A 4051.

Měřítko 2:1	Vypracoval	Norm. ref.	T.P.V.	Číslo změny	Datum	Koncovka	
	Přezkoušal	Uvolněno pro výrobu 801	pro ověř. sériI	2410-358	811	2	
	Schválil	Datum 1.12.1978.		2419-325	801	1	
Závod číslo 24 Oddělení 819	Typ 300/S,P	Název STABILIZATOR PRO OSVETLENI PANELU 17V PANEL ILLUMINATION REGULATOR	Starý výkres 2419-324	Listů 1	List 0		
			Courtesy of Sunderland Ober Consulting (Norway) © 2026 2026-08-27	1AF 869 72 1			

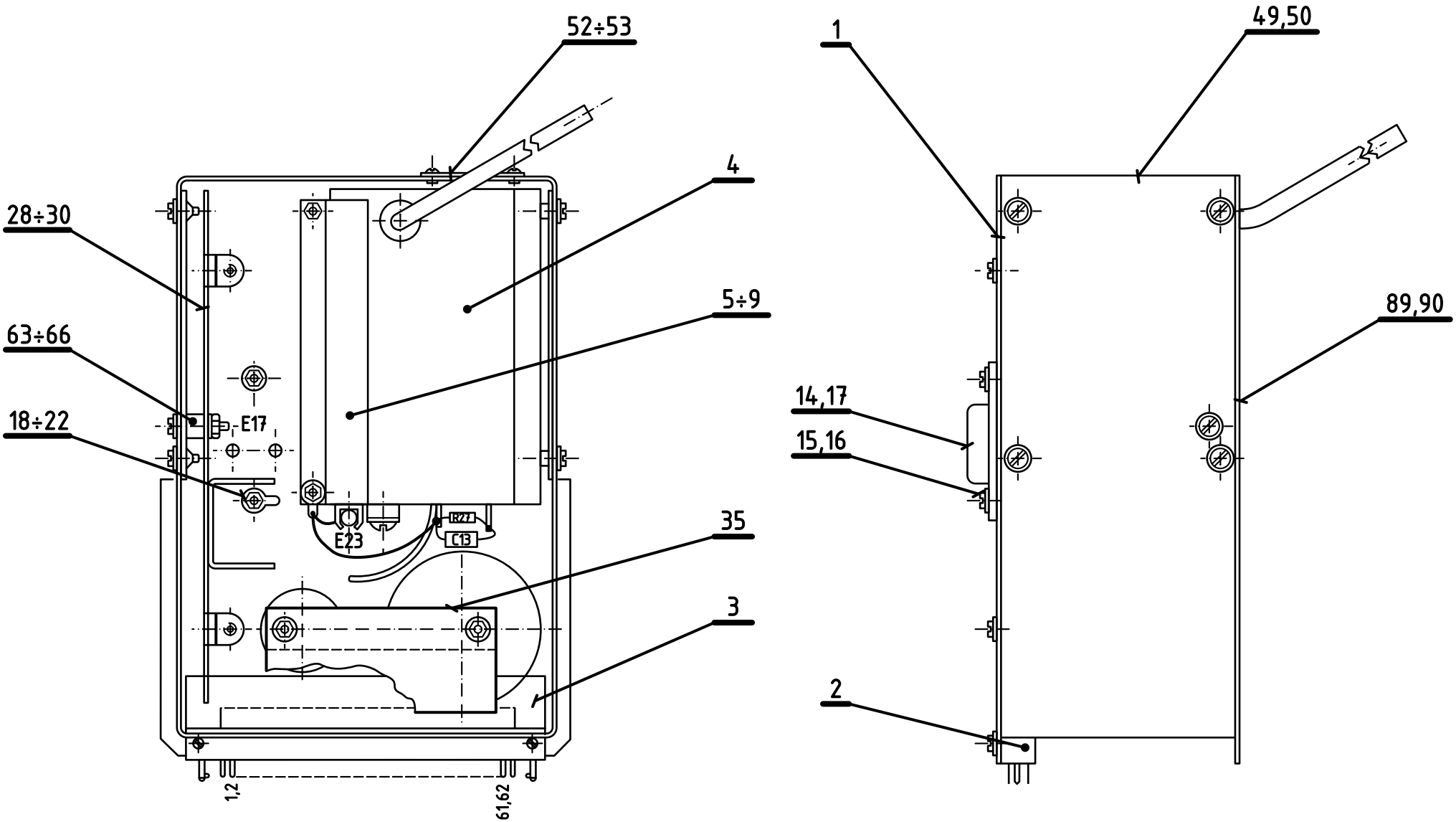

VODIČE Z LIŠTY DÍL 2 VEDENY PO ZÁKLADNÍ DESCE.

NA ŠTÍTEK DÍL 52 VYRAŽEN NÁPIS 1AN 281 40
PÍSMEM STŘ. KOLMÝM 2 ČSN 01 01451.

VÝVOD CÍVKY VN (MODRÝ) ZAPOJIT NA ŠPIČKU NÁSOBIČE Č. 1.

NELAKOVANÉ PLOCHY NESMÍ BÝT UŠPINĚNY VODIVÝM LAKEM (GRAFITEM).

Měřítko 1:1	Vypracoval		Norm. ref.		T.P.V.		
	Přezkoušal		Uvolněno pro výrobu 823		pro ověř. sériI		
	Schválil		Datum 15.3.1980.				
Závod číslo 24 Oddělení 819	Typ 301/S, 350A/P				Číslo změny	Datum	Koncovka
					2414-617	844	2
					2413-603	832	1
	Název	ZDROJ +11kV SUPPLY			Starý výkres	Listů 1	List 0
					Courtesy of Sunderland Ober Consulting (Norway) © 2026 2026-08-27	1AN 281 40 0	

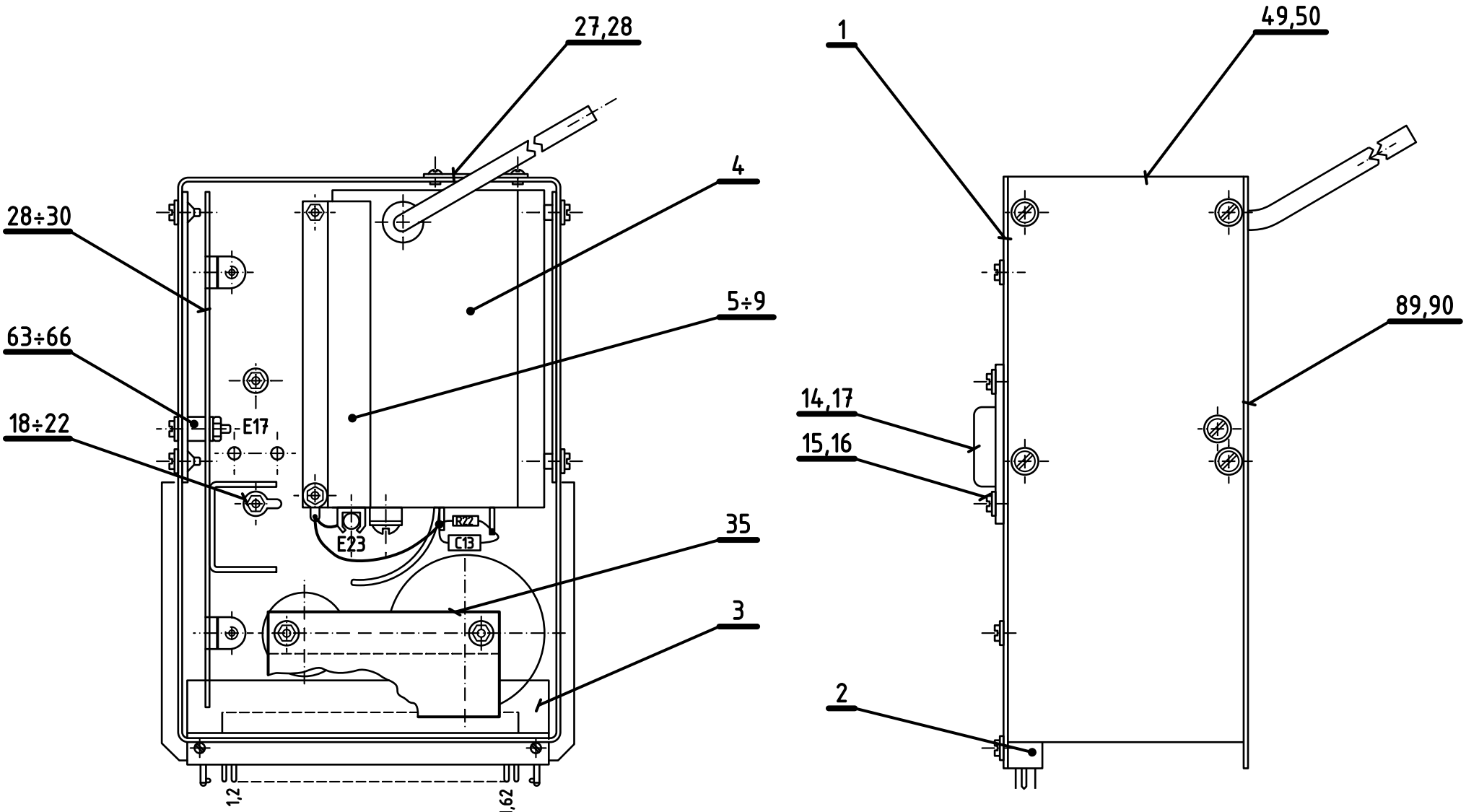

POHLED NA ZDROJ BEZ DESKY DÍL 89.

VODIČE Z LIŠTY DÍL 2 VEDENY PO ZÁKLADNÍ DESCE.

NA ŠTÍTEK DÍL 57 VYRAŽEN NÁPIS 1AN 281 41
PÍSMEM STŘ. KOLMÝM 2 ČSN 01 01451.

NELAKOVANÉ PLOCHY NESMÍ BÝT UŠPINĚNY VODIVÝM LAKEM (GRAFITEM).

Měřítko 1:1	Vypracoval	Norm. ref.	T.P.V.	Číslo změny	Datum	Koncovka
	Přezkoušal	Uvolněno pro výrobu 823	pro ověř. sériI	2414-617	844	2
	Schválil	Datum 15.3.1980.		2413-603	832	1
Závod číslo 24 Oddělení 819	Typ 300/S, 301/S		Starý výkres	Listů 2	List 01	
	Název ZDROJ +18kV SUPPLY		Courtesy of Sunderland Ober Consulting (Norway) © 2026 2026-08-27	1AN 281 41 0		

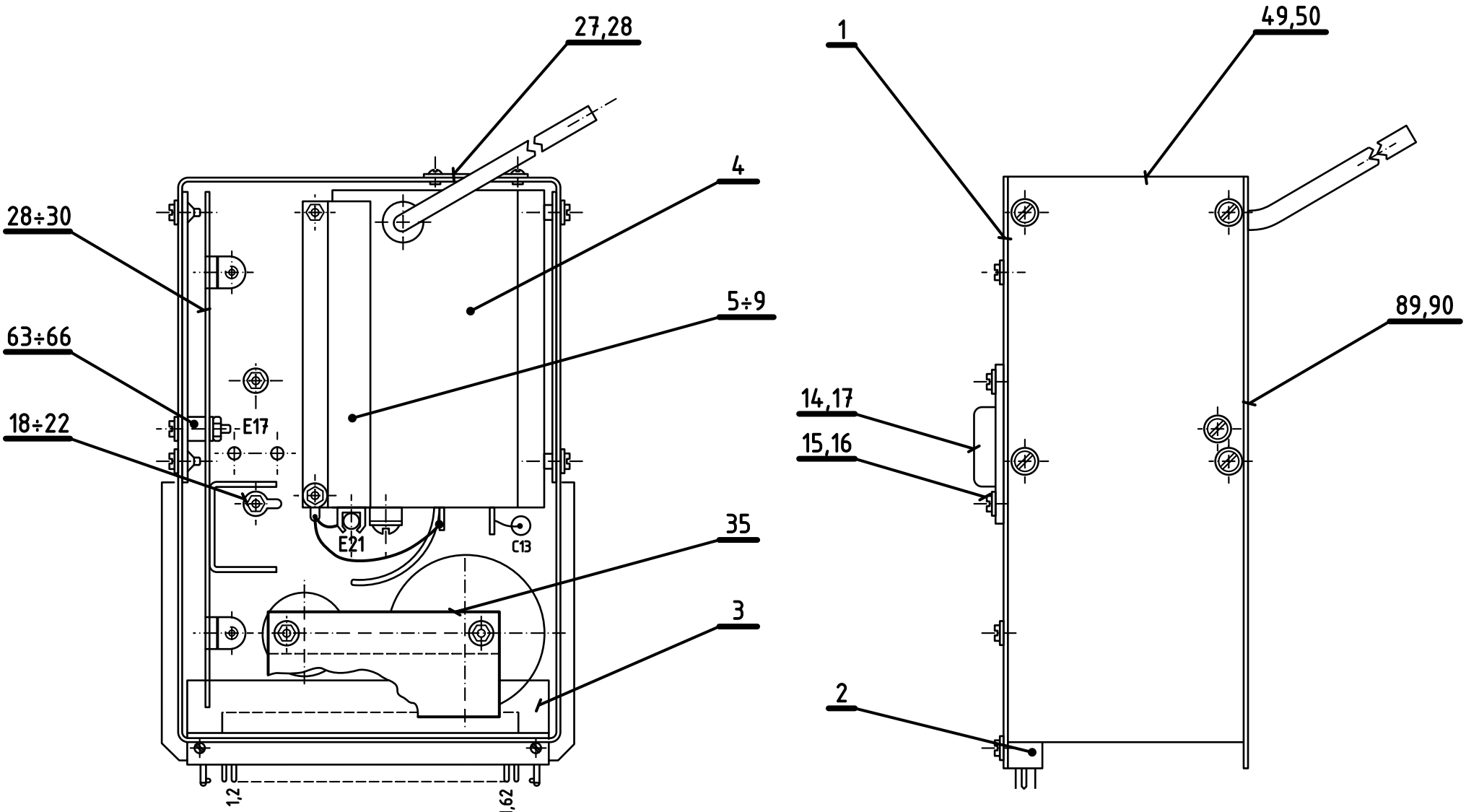

POHLED NA ZDROJ BEZ DESKY DÍL 89.

VODIČE Z LIŠTY DÍL 2 VEDENY PO ZÁKLADNÍ DESCE.

NA ŠTÍTEK DÍL 57 VYRAŽEN NÁPIS 1AN 281 42
PÍSMEM STŘ. KOLMÝM 2 ČSN 01 01451.

NELAKOVANÉ PLOCHY NESMÍ BÝT UŠPINĚNY VODIVÝM LAKEM (GRAFITEM).

Měřítko 1:1	Vypracoval		Norm. ref.		T.P.V.		
	Přezkoušal		Uvolněno pro výrobu 823		pro ověř. sériI		
	Schválil		Datum 15.3.1982.				
	Typ 301/S, 350A/P, 340/S				Číslo změny 2474-617	Datum 844	Koncovka 1
Závod číslo 24 Oddělení 819	Název ZDROJ (-1,5kV) SUPPLY				Starý výkres	Listů 2	List 01
					Courtesy of Sunderland Ober Consulting (Norway) © 2026 2026-08-27	1AN 281 42 0	